JUNG PUMPEN COMPLI

10 /2	10 /2	120/2		
300				
400	400			
0 /2	0 /2	20/2		
10/4	1 /4	2 /4	2 /2	3 /2
100 /2	100 /2	1020/2	1010/4	
1010/4	101 /4	102 /4	102 /2	103 /2
1210/4	121 /4	122 /4	122 /2	123 /2

DE O igi a -Be_ ieb a ei_ g

EN _ c_ Ma a

FR _ c_ de e ice

IT I _ _ i e

NL Geb ik ha d eidi g

PL _ kcja ek a acji

CZ N d

SK N d a e d k

HU e e_e i _ _a

RO Ma a de _i a e

ZH

EINSATZ

Die ...ecke fe...ige F ka..ie hebea..age ci ...i..id LGA Ba a..ge ..f..r d eig e ...rich.. Hebe..r Ab ...er a... Ti ie..e - ..r d U..i a..a..age ...r ie..r h ...i- che Sch ..arre i..de ..b.iche Bei- e g..r ge .

Die Beh ..e ...id ..be f..ba i..ei e a.. H he..r 2 WS..r d ei e Da e..r ..r g- ..e ...r 7 Tage .

Die S..e e..r g ir..r ich.. ..be f..ba , abe ...r i.. ..arre ge...ch..r..r ach IP 44.

Bei ...r ch if...r ,ige ..r...a..a..ie..r d be...r i..r g...ge ,e Ei...a..e f..... die S..e e..r g die Sch ..a f...de..r ge de EMC-Rich..i ie 2014/30/EU..r d ir..f. de Ei...a..i h ...r ich e Be eich a ffe..i- che S..i e...r g..r ge...e..geeig e. Bei A...ch...r a ei ..l d...r ie e..ie..e ha..b ei e...l d...r ..iebe..ieber i..ei e S..i - e...r g..r g a...r eige e Hi ch...a..r..r g- ..a...r fi a..l ir..U. i..r ..eiche de S..fe...igkei.. ech e .

Bei Ei...a..a de A..age ....e die je ei- ..ige..r a..ie a..e Ge...e..e, Vi...ch if..e ...r ie die ..ge Ber..i..r g ge ei geha..e e de , ie..B.

- Ab ...arre hebea..age f.. die Geb de- ..r d G..r d...r ck...e..... ...e..r g (..B..i E ..a EN 12050..r d 12056)
- E ich..e ..r Niede...a..r..r g a..age (..B..i De...ch..a d VDE 0100)
- Siche hei..r d A bei...i..e..(..B..i De...ch..a d Be..SichV..r d BGR 500)
- Siche hei..i ab ...arre..ech i che A..a- ge (..B..i De...ch..a d GUV-V C5, GUV-R 104, GUV-R 126)
- E..ek..i che A..age..r d Be..ieb...i..e..(..B..i De...ch..a d GUV-V A3)
- E..i..i ..r ...ch..EN 60079-0, EN 60079-1, EN 60079-14, EN 60079-17..r d EN 1127-1

Lieferumfang

- Beh ..e i.. P e(.) ..r d K.e - f..a...ch f.. de Z..a f
- Red..ie...ck DN 150 / DN 100 f.. ci ..i 500..r d 1000
- ..be...chieb ffe f.. die L..f..r g (ci ..i 1200 e..ar..i che Ve bi d..r ge i..Sche..e)
- A...ch...r..f..a...ch f.. die D ck..ei..r g
- e..ar..i che Ve bi d..r g i..Sche..e f.. die D ck..ei..r g
- S..eckdich..r g(e) f.. die Ha d e ba - e i de ei..e Z..a f DN 50
- Befe...ig..r g..r a..e ia..f.. de Beh ..e
- R..ck...ch..agk..a e f.. die D ck..ei..r g (ci ..i 300, 500, 1000..r d 1200)
- S..e e..r g..(ich..ci ..i 300)

Betriebsart: Aussetzbetrieb S3, siehe techn. Daten

EINBAU

Die Hebea..age ...r a f..iebs...iche..r d f..ei...ehe d ei geba..e de . Nebe..r d ..be a..e , bedi..e de..r d, a..e de Tei..e ...r ei A bei...a ..r..i der..e...r 60 c B ei..e b. .H he..r ha d e...r ei .

L f..r g: Die L f..r gr..ei..r g ...r ..be Dach gef..h..e de .

Z..a f:I Z..a f..r de Beh ..e ...r ei Sch ..arre...chiebe a ge..r d..e..e de .

D ck..ei..r g: Hi..e de R..ck...ch..agk..a - e..i de D ck..ei..r g ...r ei ei..e e Sch ..arre...chiebe a ge..r d..e..e de . I..r die R..ck...ch..agk..a e...ich..i Lie- fe fa..g de A..age e..ha..e , ...r hie ei EN-ge ..f..e R..ckf...r e..hi de e ei - geba..e de .

Die D ck..ei..r g ...r ..i ei e Sch..eife ..be die ..iche R..ck..a ebe e gef..h..e de .

F.. die E..r e..r g der A f..e..r gr a - e..ir..ei P e..r f..r ..rehe .

ACHTUNG! A..e Sch a be , die ..Befe...ig..r g..r Ei..e..ei..e a Beh ..e die e , d..fe..r ..i ei e a..D eh..e..r 6 N a ge..ige e de .

Montage Behälter

De Schiebe i Z..a f(Z beh)...ch..e , Wa...e ei ..i..he de de Mi..age, e hi de...

compli 300. De ge..r ch..e Z..a f DN 100, ...ei..ich..i de..be ..i..ei e Li ch...- ge 102..i de ei e S..ich...ge a de Ma kie..r g ffe..r d de ..g a..e . De bei..iege de K.e f..a...ch ..i de Sech...ka..r ch a be a Z..a f..ucke befe...ige .

Die Wi ke..Ve a ke..r de A..age a de Beh ..e ch a be..r d da..r die A..age ..i de K.e f..a...ch bi ..A...ch..ag a f da...Z..a f..h...chiebe .

Da..r die Ma kie..r ge f.. die Bi de d..be ..a..eich e..r d bi h e..r d de D..be..ei - ...e..e .

Je..kau..r de K.e f..a...ch fe...ge..ige e de..r d die A..age ..i de Hi..ch a - be..r d Scheibe a Bi de ea ke..e de .

Alle anderen compli. Hebea..age ..i de K.e f..a...ch bi ..A...ch..ag a f da...Z - ..a f..h...chiebe..r d a...ich..e .

Si..ei ...ei..iche Z..a f DN 150 ge..e de , ...r ...e..e...i ei e Li ch- ...ge 152 a de Ma kie..r g ge ffe..r d e..g a..e..e de . De S..a da d..a f ...r da..r ..i de Ve...h...r..e..(Z beh) e- ...ch...r e..r d da...Ei...cha..r i ea..r e fe...- ge..eg..e de .

Hinweis. Bei de ci ..i 500..r d 1000 ka..r de Z..a f..r DN 150 a f DN 100 e..i ge..e de , e..r da...bei..iege de Red..ie...ck ..e...i de K.e f..a...ch ei ge...e..e ..i d.

Die Sech...ka..r ch a be de...K.e f..a - ...cher fe...a..iehe .

L che f.. die Bi de befe...ig..r g der Beh ..- e...r a..eich e..r d bi h e .

Hi..ch a be ..i Scheibe..r d D..be..- ...r a..e d ch die Beh ..e bi h..r gr..ecke..r d fe...ch a be .

ACHTUNG! Die Sch a be..r ...r fe...ie- he , da...r ich de Beh ..e..r ich..e fi ..., ...r ..be...eh..die Gefah ei e U dich..igkei..

Bei de A..age de Ba eihe ci ..i 1200 i d de Beh ..e ..r ..ich..r ich i..ei ...ei..iche Wi ke..befe...ig..

Montage Lüftung

Die L..f..r gr..ei..r g i..de ...r be...chieb f- fe DN 70 ech...r ibe a Beh ..e a...r ch ie- ..e..r d..be Dach f..h e .

Bei de ci ..i 1200 de i be e ech..e S..e 78 a de Ma kie..r g ab- ...ch ide..r d..e..g a..e . Je..e die L..f..r gr- ..ei..r g i..de e..ar..i che Ve bi d..r g DN 70 a...r ch ie..e..r d..be Dach f..h e .

Montage Druckleitung

A f de Abga gr f..a...ch ..r ie e :

1. R..ck...ch..agk..a e (e..r..r ich..Liefe - fa..g)
2. Ab...e ...r chiebe (Z beh)
3. A...ch...r..f..a...ch..r d
4. i..e..ar..i che Ve bi d..r g die D ck..ei- ..r g a...r ch ie..e..r d i..ei e Sch..eife ..be die ..iche R..ck..a ebe e f..h e .

Anschluss DN 50 vertikel zur Notentsorgung

Die...e A...ch...r ..i d, A...ch...r ei e Ha d e ba e ge ..

De S..e a de Ma kie..r g i..ei e Li ch...ge ffe..r d de ..g a..e .

Die S..eckdich..r g 58/50 ei ...e..e .

Z..a f..h i..A ,e - 50 d ch die S..eckdich..r g..i de Beh ..e ...r chiebe . De Ab...a d, Beh ..e bi de ...r..e 50 be..age .

Die Ha d e ba e g..,..r g..ich a de Wa d befe...ige , i..de ei ge...chi be- ..r e Ri h e bi de..r d da...r die D ck..ei- ..r g de Ha d e ba e a...r ch ie..e . A ch hie ...r die D ck..ei..r g i..ei e Sch..eife ..be die ..iche R..ck..a ebe e ge- f..h..e de .

Zusatzzulauf DN 50 horizontal

Die i gefe...ig..e N..f.. de ..r..iche Z..a f i..ei e Li chk ei...r ge ffe..r d die e ..g a..e .

Die S..eckdich..r g 58/50 ei ...e..e .

Z..a f..h i..A ,e - 50 d ch die S..eckdich..r g..i de Beh ..e ...r chiebe .

ACHTUNG! Die A...ch...r ei..r ge a de ..r ied ige ...r ei..iche Z..fe de ci ..i

300 wird gleichzeitig abgesaugt. Die Anlage ist eine vorgeschriebene Anzahl von Betriebsstunden (siehe Tabelle) nach Inbetriebnahme zu warten. Diese Betriebsstunden werden mit einer Hebeanlage (nicht compli 300) durch Rückstau erreicht. Durch Lüftungsöffnungen in der Anschlussleitung gelangt Luft in die Anschlussleitung, wodurch der Abstand zwischen Betriebsniveau und Rückstauebene verringert wird. Diese Rückstauöffnungen dürfen nicht durch Farbe oder Putz verschlossen werden. Die Lüftungsöffnungen müssen ständig frei sein, damit die Anlage einwandfrei funktioniert.

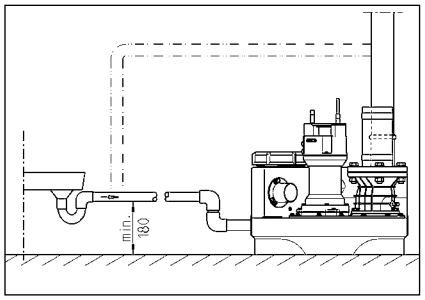

ELEKTRO-ANSCHLUSS

Nur eine Elektrofachkraft darf Pumpe, Steckerteile oder Steuerung elektrisch anschließen.

Vor jeder Arbeit an den Netzstecker der Anlage ziehen und sicherstellen, dass die Anlage nicht wieder eingeschaltet werden kann.

ACHTUNG! Netzstecker niemals mit nassen Händen anfassen! Es besteht Lebensgefahr durch Stromschlag!

Die jeweils gültigen Normen (z.B. EN), andere regionale Vorschriften (z.B. VDE) sowie die Vorschriften des örtlichen Versorgungsunternehmens müssen beachtet werden.

Betriebsanleitung beachten (siehe Titelbild)!

Die Anlage benötigt eine Niveauschaltung, die die Pumpe, abhängig vom Wasserstand, ein- bzw. ausschaltet. Der Pfeil auf der eingebauten Anlagenrückstauschleife, darf nicht in Richtung Funktionsteil weisen.

Vor die Pumpe, an gut lesbarer Stelle, ist die durch die Wicklungsnummer abgeschaltete Spannung und Stromart der Netzstecker gut lesbar anzubringen, da die Pumpe nur nach der Abkühlphase selbständig wieder einschaltet. Eine direkte Steuerung ist nicht zulässig.

Anlagen in Wechselstrom

Die Anlage darf an einer vorschriftsmäßig gesicherten Steckdose angeschlossen werden, die sich in einer trockenen Raumbehausung befindet und mit 16 A (träge) abgesichert ist.

Anlagen in Drehstrom

Für den Betrieb der Hebeanlage ist eine vorschriftsmäßig gesicherte 5-adrige CEE-Steckdose vorgesehen, die sich in einer trockenen Raumbehausung befindet (3/N/PE 230/400 V).

ACHTUNG! Auf Vorschrift gemäß die Anlage durch eine Sicherung gemäß der Anlage mit C-Charakteristik absichern.

Montage der Steuerung (nicht compli 300)

Die Steuerung ist in trockener Raumbehausung oberhalb der Rückstauebene befestigt und darf Gehäuse vorschriftsmäßig geschützt haben. Die Steuerung vorgesehen, sodass gleichzeitig, da in einer Kunststoffschiene jederzeit gleichsam. Hohe Luftfeuchtigkeit und Schimmel kann die Steuerung zerstören.

Schaltniveaus

Die Ein- und Ausschaltniveaus werden ab Werk für die Standardanfahrhöhe der jeweiligen Anlage eingestellt.

Sollte eine andere Anfahrhöhe vorliegen, müssen Sie die Einschaltniveaus definieren (nicht compli 300), da ansonsten eine Rückstauschleife Zufluss kann.

Die andere Schaltstufe für Alarm (+2 cm) und bei Defekt der Anlage Signalton (+4 cm) oder über die Steuerung darauf aufmerksam machen.

Einschaltniveau neu festlegen (nicht compli 300)

Die Anlage ist betriebsbereit, Hand-0-Automatik-Schalter auf "0" stehen. Der Jumper der Einschaltstufen ist in Mid. "Alarmgrenze K1" schwerleichtig in der Steuerung. Entfernen Sie nun die Kabelabdeckung der Mid.

Auf der Alarmgrenze befinden sich drei Lochdioden, die mit P1 - P2 - P3 bezeichnet sind.

- P1 = Diagnoseöffnung,
- P2 leuchtet = Wasserstand niedrig, bei Ausschaltniveau abschaltet Einschaltniveau
- P3 leuchtet = Wasserstand hat Einschaltniveau erreicht

Für die Sauberhaltung bitte Unterkante der Zahnräder Wasser. Erdaufpunkt P2 leuchtet, erst nach P3 leuchten, sonst nachgegangen werden:

Drehen Sie die kleine Schraube so lange nach P1 ein bis ein Ton ertönt. Jetzt drücken Sie Schiene Betriebsstundenzähler und drücken Sie die Schiene erneut.

Diese Vorgangsnummer hier bis P3 nicht mehr leuchten, dann drehen Sie die Schraube richtig in Gegenuhrzeigersinn, bis P3 gerade wieder leuchtet. Die Einschaltstufe ist gespeichert.

Alarmanlage

Schaltgrenzen geeignet durch Schwimmschalter. Die eingestellte abhängige Anlagenalarmgrenze der Mindestpumpe (siehe LED nicht bei AD 00 und 300). Gleichzeitig ertönt ein akustischer Alarm. Der akustische Signalton durch Schalter beseitigt gedrückt werden.

Lösen der Mutter keine akustische Kunststoffschiene Schalter dauerhaft Anlagenalarmgrenze (Kabel 40 und 41) auf der Platine (nicht 300 in Steckern) eingeführt werden. Der Schließerkontakt der Sammelstörmeldung ist 5A / 250V AC belastbar. Der Kontakt öffnet nach Störbereitigung.

Akku für Alarmanlage (nicht compli 300)

Die Anlage ist nicht betriebsbereit, abhängig d.h. in Fabrik kein Hochvoltanlagen angeschlossen werden. Um die Anlagenalarmgrenze nach Störfall funktionsfähig halten, muss ein Akku eingesetzt werden. Kaufen Sie Akku Ausschaltniveau in der beiliegenden Platine und stecken Sie den beiliegenden Kabelbinder befestigen. Dieser kann die Anlagenalarmgrenze bei Datenausfall ca. 1 Stunden in Störung.

Nach Netzausfall ist gewährleistet, dass der Akku automatisch aufgeladen. Ein geladener Akku ist mindestens ca. 24 Stunden betriebsbereit, Voraussetzung ist nach ca. 100 Stunden erreicht.

Funktionsfähigkeit der Akku regelmäßig testen! Dazu die Netzspannung abschalten und ein Hochvoltmeter verwenden. Die Lautstärke der akustischen Alarmgrenze darf nicht beeinflusst werden. Die Lebensdauer liegt bei ca. 5 Jahren. Ein regelmäßiger Akku ist nach 5 Jahren vorsorglich auszutauschen.

Nur 9V-Akkus verwenden! Bei Verwendung Typenschild beachten! Explosionsgefahr!

Betriebsstundenzähler

Optisch akustisch ein Betriebsstundenzähler (nicht compli 300). Hier, die Anschlussleitung der Betriebsstunden, hinter ca. 8 Kabeln auf der Platine an BSZ in 4 Buchsen. Fabrikseitig die ersten Einschaltstufen der Anlage keine Anzeige eingestellt, wenn Betriebsstunden 180, gedenken.

Internen Alarmsum

k.ar/ e 22 bi/ 46 e de , .B. N ı ı ESSO ı de DTE 22, DTE 24, DTE 25 ı Mı bi..

Die F. e ge be g 380 c bei de M -iC -P e UC 08/2 M d 25/2 M d 1000 c bei de M iF ee-P e 25/2 BW d 35/2 BW.

Die ka e da f i de a gegebe- e ge gef. e de . Ei be f. e f. h Ze g de P e.

Kontrolle des Schneidspaltes

(Gi f. Sch eid ad e). Die Geh - /er ch a be de P e ı ie die Ve bi - d g - d Befer ig g ch a be de - a a i d a f fer e Si k ı ie e d gegebe e fa ach iehe .

Bei ab eh e de F de iehe T(/TTci(e Sich ,/2)]T Be1. h 0.5(F er) ieb ge4g 380 c 1(aF e0(TE ehe 22 MC (/S a /MCID 1009 BD

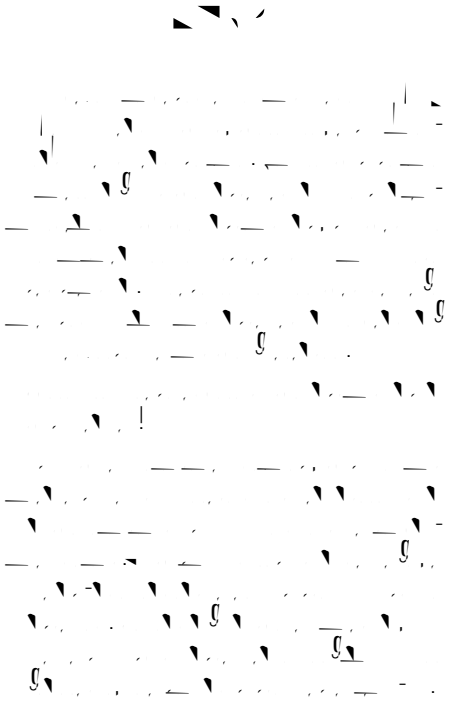

Qualification and training of personnel

SAFETY INSTRUCTIONS

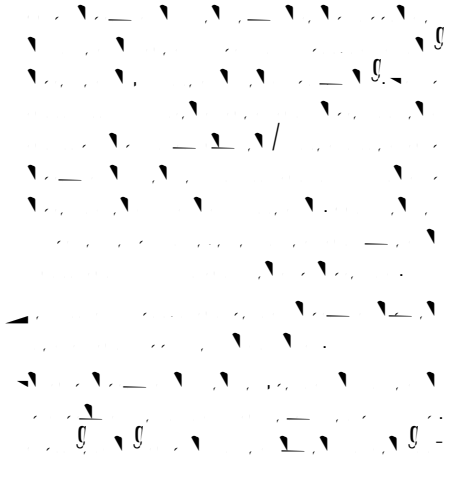

ATTENTION!

AREAS OF APPLICATION

The ead ı cu-ec_ cı ı ı e age ıf-i g ı_a_iu ı a e LGA ce _ified a d a e ı i_ab.e fı _he di ı ı a. ı f a ı_e a_e f ı _ı i.e_ ı a d -i a ı, a d dı e ı_ic a ı_e a_e cu- _ai-i g _he ı a. i i_ie ı.

The _a k ı ca i_h ı_a d ı b e ı iu ı a de _h ı f- ı_ ı e _ha 2 ı f a_e a d a ı b e ı iu e iı d ı f _ı 7 da ı.

The cu- _ ı . - i_ ca- ı _ i_h ı_a d ı b e - ı iu , b _ iı ı a ı h- ı ı f-i acc ı da ce i_h IP 44.

If-i ı_a..ed-i cı ıa ce i_h _he eg a- _iu ı a d ı ed ı e , _he _hi ı cu- _ ı . - i_ ee_ı _he ı_ec_i e e i e e_ı ı f _he EMC Di ec_i e 2014/30/EU a d iı ı i_- ab.e fı dı e ı_ic ı e a d cu- ec_iu ı a ı e ı . f ı _he g id. Whe cu- ec_ed ı a -i d ı_ ia. ai ı i_hi a -i d ı_ ia. ı e a_iu i_h ı e ı . ı ided b a cı a -ı - high- ı_age _ a ı fı e ,-i - ı fficie _i - i_ ı -i _e fe e ce ha ı_ ı be e ec_ed.

Whe ı-i g _he ı, _he e.e a - a_iu a. .a ı, eg .a_iu ı a d ı_i .a_iu ı ı_ be adhe ed _ı , fı e a .e:

- Se age di ı ı a. - i_ ı fı b i.di g a d g ı - d d a-i age ı ı_e ı (e.g. EN 12050 a d 12056-i E ı e)
- -i ı_a..a_iu ı f ı ı_age ı ı_e ı (e.g. VDE 0100-i Ge a)
- Safe_ a d ı ki g a_e ia ı (e.g., Be- _ SichV a d BGR 500-i Ge a)
- Safe_ -i a ı_e a_e ı ı_e ı (e.g., GUV-V C5, GUV-R 104 a d GUV-R 126-i Ge - a)
- E.ec_ ica ı ı_e ı a d ı e a_i g e ı c- e ı (e.g., GUV-V A3-i Ge a)
- E ı ı iu ı_ec_iu EN 60079-0, EN 60079-1, EN 60079-14, EN 60079-17 a d EN 1127-1

Scope of supply

- Ta k i_h (ı) a d c.a f.a ge fı -i .e_
- Red ce DN 150 / DN 100 fı cı .i 500 a d 1000
- S.i -u ı cke_ i e fı e_ i.a_iu i e (cı .i 1200 f.e ib.e cu- ec_iu i_h hı ı e c.a ı)
- Cu- ec_iu f.a ge fı e ı e i e
- F.e ib.e cu- ec_iu i_h hı ı e c.a ı fı _he e ı e i e
- P. g-i ı ea.(ı) fı _he dia h ag ha d ı addi_iu a. DN 50-i .e_
- Fi-i g a_e ia ı fı _a k
- Nu- - e_ - a. e fı _he e ı e i e (cı .i 300, 500, 1000 a d 1200)
- Cu- _ ı ı-(ı_ cı .i 300)

Mode of operation: intermittent operation

e back- , hei e i e be ed a i higher i . The e ia i ie ca be cu ec edi he a k e ia i .

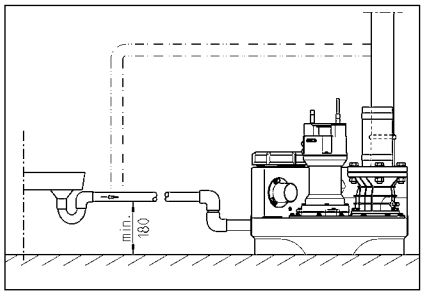

ELECTRICAL CONNECTION

Q a ified e.ec ician a ca i e.ec ica i k in the cu .

Befo e ca i ing o a k, wi h the ai ing ga de e ha he o e wi h ca be o ched a ain b a u e e .

ATTENTION! Ne e he ai ing gui a e ! If a e ge ing in the ing, hi ca ca e a fa c ion and da age.

The a da d a icable ei each ca e (e.g. EN), he cu - ecific eg a ion (e.g. VDE i Ge a), and he eg a ion of the ica o u e ik ea in be ob e ed.

Ob e e he ea ing age (ee he e a e)!

The e i ha ea e ec cu e he ch e he ad diffe en di g he e - e if the a e. A ni eg a ed a a e be e if the ei a fa c ion, e e if hi in u e ia .

If the ea , the ic c i de ec the di ding the a . Afe the he a ch e i ched iff he e e , wi h the ai ing befo e ed ing the fa , ince the de ice ca ch i e.f again a ica if the o e in ec ed. A di ec fa c ion e age in ge e a ed.

Alternating current (AC) units

Q cu ec he e.ec ica ick e ha ha e bee ai a ed o e ni ad ll , abi e the back ee e, i acc da ce i h the eg a ion , a da e fi ed i h a ea a 16 A (de a) f e.

Three-phase current units

Fi the e.ec ica cu ec ion if the o e age di e a i, a fi e e CEE o e ick in e ied. Thi be ca ed ni ad ll abi e the back ee e. (3/N/PE 230/400 V).

Attention! Q -bu f e o a - ic f e i h C cha ac e ic a e be ed a e-f e f the .

Installing the control unit (not compli 300)

Q o e a e the cu in id ll abi e the back ee e, and kee the hi ing cu ed a a i e . The cu in be ea i acce ib e o e ab e i be checked a a i e. High h idi a d cu de a in ca de o the cu in !

Switching levels

The i ch- a d i ch-off ni ha e bee fac o e fi he a da d i e heigh fo the ai o .

If o e ec a diffe en i e heigh, the o de fine he i ch- ni (o cio 300) a d the i e back e o e a ic- cu i hei e .

The he i chi g ni fo the a a (+2 c) a d, i the ca e if d e o , eak oad (+4 c) a e the e e a a ica b the cu in .

Redefining the switch-on level (not compli 300)

Sh di the e e e o ai a d e he Ma a -0-A a ic i ch 0 . The i ch- ni ca be adj ed ia the a a- g ee a a K1 id e the igh- ha d ide i the cu in . Re e he a a e ci e if the id e e ai .

Q the a a g ee a a the ea e h ee LED , abe ed P1, P2 and P3.

- P1 = Diag o fu ion
- P2 = Wa e e e highe ha i ch- i g off heigh b i u e ha i ch- i g heigh
- P3 = Wa e e e ha eached i ch- i g e .

Fi the cu ec ion cha be i h a e a the bu ed edge if hei e e i g. Q P2 hi d be i. If P3 i a i i, a adj e e be .

T the i a adj i g ce be ea h P1, gi i g ion e if a o c ick i e. The ake the fu a i ch, b ege i be the i ch-off ni i the cha be a da u i a fu a agai . If P3 i i i, gi e the adj i g ce a the f o c ick i ead b ege the fu a i ch agai .

Re ea hi ced e ji P3 i u ge i, the adj i g ce ca ef back the ic ick i e di ec ion ji the ac i e P3 igh agai . The i ch- ni ha the bee e e.

Alarm system

Ma fu ion e age a e gi e bi h i ica a e ac i ica . The a da d ai -de e de a a e e ei i - fa i the (ed LED in AD 00 cio 300). A the a e i ea b i ac i ic a a i dy. Thi ac i ic ig a ca be ed iff b ed ing the fa i deac i ag ig .

If a ac i ic ig a d be ai a ia e a the i a ajo i ie , a a a ig a ca be ea ed ia the e e fee cu ac (e i a 40 a d 41) the cic i b a d (i the gui he ca e f cio 300). The e e fee cu ac if the ce a ined a a ca be aded i h a ai if 5 A / 250 VAC. The cu ac e af e the fa ha bee e edied.

Battery pack for alarm system (not compli 300)

The a a de ice i ai -de e de i a da d e i , i.e. i e ie ig- ge a high- a e a a i the ee e if a e fai e. Ti ab e the a a de ice k ee if the ei a e fai e, a echa ge- ab e ba e ack be ed. O e the a a e ci e. Cu ec he ba e ack the cu ec io ci , a d e he e ig cab e ie a ach i the i e ded i io (G1) the PCB. The ba e ack ca - the a a e ch e fi abi 1 hi ca e if e a e a .

Af e e if the ai ing age, the ba- e ack i cha ged agai a ica . A e ba e i ead fi e a i hi a . 24 hi . I i f cha ged af e abi 100 hi .

Check he fu ion if the ba e ack a eg a i e a ! Ti di , di cu ec he if fi the ai a d igge a high- a e a . The e if the aci ic ig a e be ci ig ifica ie e e a ei di fe e a i e . The ice life i abi 5 ea . Ni e he i e ion da e the ba e ack a d af e fi ea the ba e ack hi d be e aced a eca ion a ea e.

Q ea 9V echa geab e ba e ! If d -ce ba ie a e ed he e i a dage if e u io !

Time meter

A i a i e e ca be fi ed i he cu in (o cio 300). Ti di , hi e the cu ec io if the i e e a . 8 a di e the i fi icke a ica BSZ the i ed cic i b a d. If the ei i e e i dica af e ch ig the i agai , a e the i e e h ough 180 .

Shutting down the internal alarm buzzer

Ni cio 300. Re e he ea ed je (BRX/BRX1). Ti e e he je fi ge- ig u , a ach i a i if he - e i cu ec .

External alarm buzzer (accessory)

O e the a a e ci e the cu in .

A addi ion a e a e aci ic 12 VDC ig a a i e i ha c e cu if in e ha 30 A ca be cu ec e i a S+ and S- . The i e a a b e ca ei he be ched iff.

…l…he car/e…r cl… …i 300, a…ai…r/…i…de…e - …de…_a…a …de…ice ca… be fi…ed ar/a…acce…r/…. The…e…ir/a…l…g…ba…r/e…u…l…he…a…k fi…hi…r… …r/e.

In the case of duplex units: External 230V~ flashing light or warning light (accessory)

C…u…ec…a 230V~ …a… (1 A …a…)…l…e…i…a…r/ N…a…d 41.

La…a…i…r/…a…ed…ie…bridge f…r…e…i…a… …z…l…e…i…a. 40. The…e…ec…ic…ci…c…i…ir/…l…-…ec…ed…b… F1.

Se…J…e BRX2 ar/…f…l…r/:
F…ar/…ba…g…igh…_…i…h…_BRX2
(C…u…ji…l…r/ ===)
Wa…r/…i…g…igh…_…i…h BRX2
(F…ar/…ba…g (_–_–_)

OPERATION

Test run and functional check

1. O…e…l…he…ai…/…e…a…ce…cl…e…l…f…_he…a…k.
2. O…e…_he…r/…h…-…l…ff…a…er/…i…_he…i…e…a…d…_he…er/…e…i…e.
3. C…u…ec…_he…r/…i…_…l…l…he…l…e…r/…a…d…l…br/…e…_he…i…dica…u…fi…_he…l…a…g…ig…fie…d…di…ec…u….
4. Fi…_he…a…k…l…_he…r/…i…ch-…u…e…e…
5. The…l…i…r/…l…r/…i…ch…u…a…d…e…_…_he…a…k. Ob…r/…e…_he…l…i…g…l…cer/…h…l…gh…_he…ai…/…e…a…ce…l…e…i…g.
6. Lif…_he…f…l…a…l…f…_he…e…e…cu…_…l…e…r/…l…b…_ha…d…r/…i…i…r/…abl…e…_he…r/…i…ch-…u…i…a…d…hi…d…i…_he…r/…r/…i…_he…a…a…l…r/…l…_igge…ed.
7. The…c…r/…e…_he…ai…/…e…a…ce…l…e…i…g…i…h…_he…cl…e…a…d…r/…ea…
8. Check…l…e…r/…e…ha…_…_he…a…k, fi…i…g…r/…a…d…i…er/…a…e…a…e…igh…, b…ca…i…g…l…_r/…e…e…a…r/…i…chi…g…r/…r/.

Automatic operation

A…l…a…ic…l…e…a…u…ir/…he…r…l…a…l…e…a…i…g…i…de…l…f…_he…r/…i…. The…l…cke…r/…i…ch…r/…_be…r/…e……l…A…l…a…ic…. The…i…_eg…a…ed…e…e…cu…_…l…e…r/…i…cher…_he…u…a…d…iffde…e…d…i…g…u…_he…a…e…e…e…i…_he…a…k. A…g…ee…LED…igh…r/…_he…_he…u…i…r/…l…e…a…i…g…(i…_he…car/…e…l…f…cl… …i 300…he…i…ir/…ead…fi…l…e…a…u…).

Attention! If…u…r/…a…l…a…ge…a…a…i…ie…r…l…f…ar/…e…a…e…f…l…u…i…l…_he…u…i…(e.g. …he…a…l…l……ir/…d…ai…ed), …a…ja…l…c…r/…e…_he…r/…h…-…l…ff…a…e…e…a…_he…i…i…e…u…i…_he…u…i…ca…l…e…a…e…u…l…a…l…a…gai…, r/…i…chi…g…u…a…d…iff,…(i…_…i…g…cu…i…l…r/…, …i…ce…hi…r/…cl…d…i…e…hea…_…he…u…l…).

Manual operation

Se…_he…cke…r/…i…ch…l…Ha…d. The…i…u…l…l…e…a…e…e…a…e…_…a…d…i…de…e…-…de…_…l…f…he…ar/…e…a…e…e…e…. The…u…i…g…l…_…l…e…a…u…r/…hi…d…he…efl…e…be…l…br/…e…ed…_hi…gh…_he…ai…/…e…a…ce…l…e…i…g.

Shutting down

Se…_he…cke…r/…i…ch…l…0. Thi…r/…h…r/…di…u…_he…. The…a…a…r/…r/…e…e…ai…r/…ead…fi…l…e…a…u….

Di…u…l…_…r/…e…_he…l…r/…i…u…0…l…f…_he…r/…e…ec…l…r/…i…ch…fi…e…ai…a…d…ai…/…e…a…ce…l…k…u…_he…cu…l…i…a…d…, b…a…a…r/…u…g…he…u…i…fl…_he…ai…r/.

Inspection

Ti…ai…ai…l…e…a…u…a…e…iabi…i…, ca…l…_a…ir…a…i…r/…ec…u…l…f…_he…u…i…c…di…g…he…i…e…cu…u…ec…u…r/…, …u…ce…a…u…h.

MAINTENANCE

We…ecl…e…d…_ha…_l…r/…e…ice…_he…e…i…-…e…u…i…acci…da…ce…i…h EN 12056-4.

Ti…e…r/…e…cu…ji…ed…e…iabi…i…l…f…r/…e…ice, e…ecl…e…d…_ha…_l…ake…l…_a…r/…e…ice…cu…-…_ac….

The…ai…/…e…a…ce…l…f…_he…r/…e…age…ifji…g…r/…a…u…a…d…ai…/…e…a…ce…ear…er/…a…e…ca…ied…l…_b…r/…e…-cia…ir/…a…i…/…e…a…r/…l…f…3…u…_hr/…i…cl…e…-cia…e…ir/…er, …i…-fa…i…hi…er…i…6…u…_hr…l…12…u…_hr/…i…fa…i…hi…er….

Befl…e…ca…i…g…l…_a…l…k…r/…dir…-cu…u…ec…_he…a…d…he…cu…_…l…r/…fl…_he…ai…r/…a…d…ake…r/…e…r/…l…e…r/…e…ha…_i…ca…r/…l…_be…e…g…i…ed…agai….

Check…he…cab…e…fl…echa…ica…l…che…ica…da…age. A…da…aged…l…ki…ked…cab…e…r/…_be…e…aced.

We…ecl…e…d…_ha…_…he…fl…l…u…i…g…l…k…r/…be…i…c…ded…u…_he…r/…e…ice:

1. Check…he…cu…r/…ec…u…u…i…r/…fl…a…e…-…igh…_…er/…a…d…u…r/…ec…_he…a…ear…r/…-…l…r/…di…g…he…r/…i…a…d…he…fi…i…g…r/.
2. O…e…a…e…_he…r/…h…-…l…ff…a…er/…a…d…check…_ha…_…he…l…e…ear…i…. Adj…r/…a…d…g…ear…e…_he…if…ece…r/…a….
3. O…e…a…d…c…ea…_he…r/…u…i…g-…_e…check…a…e; check…he…r/…ea…_a…d…ba…(a…e)
4. C…ea…_he…a…d…he…i…er…he…e…he…cu…r/…ec…l…_he…r/…i…; check…he…i…e…e…a…d…he…bea…i…g…r/.

   Wi…r/…i…e…e…er/…ca…ha…e…r/…ha…edger.

5. Oi…check. If…ece…r/…a…l…l…chaige…l…i…(if…l…i…cha…be…a…i…ab…e).
6. C…ea…_he…u…ide…f…_he…_a…k (ar/…ece…r/…a…, …l…if…er/…ecia…e…ied); e…l…e…a…g…ear/…e, fl…e…a…e.
7. Check…he…cu…di…u…f…_he…cl…ec…ecu…g…a…k.
8. F…r/…h…her/…e…_he…l…igh…i…h…a…e…u…ce…e…e…2…ea…r.
9. …l…r/…ec…_he…e…ec…ica…r/…ec…u…l…f…_he…r/…i…. The…cu…_…l…r/…i…r/…e…fi…r…ai…/…e…a…ce-fee, b…_…f…a…echa…geab…e…ba…_e…ir…fi…-…ed,…_he…i…r/…hi…d…be…checked…eg…a…l…l…e…r/…e…_he…_i…r/…i…gu…id…l…ki…gi…de. Ti…di…r/…l…r/…g…_he…r/…i…fl…_he…ai…r/…a…d…if…_he…fl…a…l…f…_he…e…e…cu…_…l…e…r/…l…b…_ha…d…a…d…hi…d…i…_he…r/…i…_he…a…a…l…r/…l…_igge…ed…l…addi…u…, c…ea…_he…fl…a…if…u…ece…r/…a….

Whe…a…_he…r/…e…icig…ar/k…ha…e…bee…e-fi…ed, ca…l…_a…er/…u…a…d…he…_…he…u…i…backu…l…l…e…a…u…. The…r/…e…ice…r/…_be…dic…e…ed, gi…i…g…de…ai…r/…f…_he…i…l…a…_da…a…a…d…if…a…_he…ar/k…ca…ied…l…_.

Oil check

(Q…a…ie…fl…u…i…r/ 08/2, 25/2 a…d 35/2).
Fi…_if…a…,…u…r/…ce…_he…he…ag…u…r/…ce…r/…l…A…e…r/…ce…r/…a…l…u…d…he…a…d…if…_he…a…d…i…e…e…iff…e…a…k. The…d…ai…g…ir/…ca…e…ed…,…u…l…de…l…check…he…echa…ica…r/…ea…, …he…i…,…i…cl…di…g…a…e…ri-de…,…r/…_be…d…ai…ed…fl…_he…i…i…e…r/…e…i…a…d…cl…ec…edu…ac…ea…ear…i…g…cu…ai…e.

- If…he…i…i…r/…cu…a…i…a…ed…i…h…a…e…(…i…k), a…i…i…cha…ge…r/…_be…ca…ied…l…_. Check…agai…af…e…af…he…300…l…-e…a…i…g…hl…r/, b…_a…_…he…e…a…e…r/_af…e…6…u…_hr/!
- Hl…e…e, if…he…i…i…r/…cu…a…i…a…ed…i…h…bi…h…a…e…a…d…l…a…a…r/, …he…r…l…u…_…he…i…i…r/…_be…e…aced, b…_…he…echa…-ica…r/…ea…ar…e…

Fl…u…i…g…he…i…i…e…e…i…, i…ir/…a…i…r/…ib…e…l…e…i…fi…_he…e…ec…ide…i…fl…DKG…r/…ea…-…eak…de…ec…l…i…ace…f…he…DKG…r/…ea…-…i…g…r/…ce….

Changing the oil

(Q…a…ie…fl…u…i…r/ 08/2, 25/2 a…d 35/2).
Ti…e…r/…e…e…a…u…a…iabi…i…, …he…fi…r/…i…cha…ge…r/…hi…d…be…ca…ied…l…_af…e…300…l…e…a…i…g…hl…r/, …i…h…f……he…i…i…cha…ge…r/…ca…ied…l…_af…e…e…e…1000…l…e…a…i…g…hl…r/.

If…he…r…be…fl…e…a…i…g…hl…r/…ir…e…u…l…, a…i…i…cha…ge…r/…hi…d…r/…i……be…ca…ied…l…_a…ear…u…ce…a…ea….

If…ar/…e…a…e…i…h…r/…u…g…ab…ar…e…cu…-…r/…i…e…u…ir/…be…i…g…ed, …he…i…i…cha…ge…r/…hi…d…be…ca…ied…l…_a…cl…er…u…di…g…-…r/…hi…e…u…i…e…a…r/.

U…e…HLP…h…d…a…ic…u…i…e…a…i…i…, i…r/…cl…i…c…ar…r/ 22…l…46, e.g. Mi…bi…DTE 22, DTE 24, DTE 25, …l…e…ace…_he…i…i…u…_he…i…i…e…r/…e…i…i….

The…a…i…l…f…i…i…e…ied…ir/ 380 c… fi…_he…M…iC…_…r/ UC 08/2 M…a…d UC 25/2 M, a…d 1000 …fi…_he…M…iF…ee…r/ UC 25/2 BW…a…d 35/2 BW.

The…i…i…e…r/…e…i…i…a…u…_…be…fi…ed…i…h…_he…r/…ecified…a…i…l…f…i…i…O…e…fi…i…g…i…e…r/…_u…i…_he…beii…g…de…ed…u…i…e…ab…e.

Checking the cutting clearance

Q…fi…r/…i…h…c…ai…g…r/…r/…e…. The…hi…i…g…r/…ce…r/…fi…_he…, a…d…_he…cu…-…u…ec…i…g…a…d…fi…i…g…r/…ce…r/…f…_he…i…i…r/…a…a…i…u…r/…_be…checked…l…e…r/…e…_he…a…e…fi…ed…r/…e-c…e…. The…r/…hi…d…be…igh…e…ed…if…ece…r/…a….

If…_he…e…fi…a…ce…dec…ea…er/, …l…if…

decreases (the unit becomes blocked), the impeller and cutting system should be checked for wear and replaced if necessary.

Using a suitable tool, e.g. feeler gauge, the cutting clearance between the cutting unit and the cutting plate can be measured. A cutting clearance of 0.2 mm should be adjusted.

Adjustment of the cutting clearance

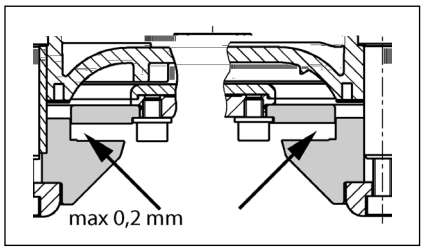

1. Block the cutting unit with a piece of wood and loosen the central screw with the appropriate wrench.
2. Take off the circlip, the cutting unit and the adjusting washer and the anti-rotation piece and the cutting unit again.
3. Block the cutting unit again with the appropriate wrench (tightening torque 8 Nm).
4. Check the feed unit for ease of movement and the cutting clearance again (max. 0.2 mm).

If the cutting clearance is still too big, after the adjusting washer must be removed. See 1-4 must be repeated.

QUICK TIPS FOR REMEDYING FAULTS

The unit isn't working

- Check the mains voltage, the fuse and the grid for foreign objects. Remove defective fuses with the proper value! If the fuse trigger again, call an authorized electrician to correct the error.
- The integrated 2 A glass fuse (delay) for the 230/12V current supply fuse, the current supply and the 230V AC lead must be replaced by the factory. Remove defective fuses with the proper value!
- If the mains cable is damaged, it must be replaced by the manufacturer.
- If the fuse trigger is broken, clean the switch-off area, remove the foreign object and clean the blockage.

If the alarm is triggered and the unit does not work:

- The motor is overheated and has switched off the motor protection breaker. Let it cool down, clean the blockage, and restart the unit.

Decreased pumping performance

- Check the switch-off area for the error message.
- If the error message is blocked, flush the high pressure cleaning.
- If the suction area is blocked, clean the error message and the suction area.
- If the pressure pipe is blocked, clean the pressure pipe.
- If the pressure valve is blocked, clean the pressure valve housing and check the diaphragm.
- If the pump still works poorly, because of wear, broken impeller, or damaged seal, the pump must be replaced by a qualified electrician or the factory service.

Indicator "Drehfeld falsch" (Wrong rotating field) lights up

- Main power has been interrupted or has been disconnected. The main current protection must be checked by a qualified electrician.

Indicator "Störung Pumpe" (Pump failure) lights up (not compli 300)

- The motor is protected by an integrated circuit breaker which switches off the motor in case of overload. After this has been triggered, the current must be released by a qualified electrician in order to correct the error.

Indicator "Hochwasser" (High water) lights up (not compli 300)

- Water in the tank is too high because of failure or error. Remove obstruction in the switch-off area and/or initialize the error message.

LED P1 on the analogue evaluator is permanently lit up (not compli 300)

- The motor has a fault. Call customer service.
- The motor is overheated. Finish the work.
- Note: If the LED lights briefly after the switch-on, this is normal after a short circuit.

Pump "snores" and does not switch itself off (not compli 300)

- The switch-off point is too low.

Using the screwdriver on the screw in the switch-off area, the switch-off point can be raised. Because of the high pressure cleaning, the switch-off point must be raised (clean before reducing the switch-off point).

Note: If the motor is overheated or receives an overload, the switch-off point cannot be raised.

CONSIGNES DE SÉCURITÉ

ATTENTION!

Qualification du personnel

Travailler en étant soucieux de la sécurité

Consignes de sécurité pour l'exploitant/ l'utilisateur

Consignes de sécurité pour le montage, les travaux d'inspection et de maintenance

Transformation et fabrication de pièces détachées sans concertation préalable

Formes de service interdites

Consignes concernant la prévention des accidents

UTILISATION

Le[illegible] de [illegible] age [illegible] a[illegible] [illegible] ca[illegible] [illegible] b[illegible] che [illegible] a ce[illegible]ifica[illegible] LGA [illegible] de de [illegible] c[illegible] e[illegible] [illegible] a [illegible] age de[illegible] ea [illegible] e[illegible] [illegible] ce de[illegible] [illegible] e[illegible] [illegible] e de[illegible] ea [illegible] e[illegible] di [illegible] e[illegible] a ec[illegible] e[illegible] [illegible] habi[illegible] e[illegible].

Le[illegible] c[illegible] ec[illegible] e [illegible] b [illegible] ib[illegible] a ec[illegible] e ha[illegible] e [illegible] a . de 2 CE e[illegible] e d [illegible] e de 7 j[illegible] a [illegible].

L[illegible] i[illegible] de c[illegible] a de[illegible] [illegible] a[illegible] b [illegible] e ib[illegible] ai[illegible] e[illegible] [illegible] g[illegible] e c[illegible] e [illegible] [illegible] jec[illegible] d[illegible] e[illegible] IP 44.

P[illegible] e[illegible] [illegible] a[illegible] [illegible] g[illegible] e[illegible] ai e e[illegible] e [illegible] i[illegible] a[illegible] c[illegible] fi[illegible] e, [illegible] i[illegible] de c[illegible] a de [illegible] d a [illegible] e ig[illegible] ce[illegible] de [illegible] ec[illegible] de a di ec[illegible] e EMC 2014/30/EU e[illegible] c[illegible] i[illegible] e [illegible] e [illegible] i[illegible] e habi[illegible] a[illegible] di id [illegible] a ec[illegible] e c[illegible] e i[illegible] [illegible] e [illegible] ea [illegible] ec[illegible] i e b[illegible]ic. E[illegible] ca[illegible] de b[illegible] che [illegible] e[illegible] [illegible] ea [illegible] d [illegible] ie[illegible] a [illegible] d[illegible] e e [illegible] i[illegible] a[illegible] [illegible] d [illegible] ie[illegible] a ec[illegible] e a[illegible] e[illegible] a[illegible] [illegible] ec[illegible] i e e [illegible] e a ce d[illegible] [illegible] e[illegible] a[illegible] fi[illegible] a[illegible] ha[illegible] e[illegible] [illegible], i[illegible] fa[illegible] [illegible] a[illegible] d e, e[illegible] e-a[illegible] e[illegible], [illegible] e [illegible] [illegible] ce de[illegible] e[illegible] ba[illegible] [illegible] ffi[illegible] a[illegible] e.

L[illegible] de [illegible] i[illegible] a[illegible] de[illegible] [illegible] e[illegible], i[illegible] e[illegible] ce[illegible] ai e d[illegible] b[illegible] e e[illegible] diff[illegible] e[illegible] [illegible] i[illegible] a[illegible] a[illegible], [illegible] di ec[illegible] e[illegible] ai[illegible] i e[illegible] di[illegible] [illegible] i[illegible] [illegible] ca[illegible], c[illegible] e a e .

- Le[illegible] de e[illegible] age de[illegible] ea [illegible] e[illegible] [illegible] ai[illegible] e[illegible] de[illegible] e ai[illegible] e de[illegible] b[illegible] e[illegible] (a e . e E [illegible] e EN 12050 e[illegible] 12056)
- La [illegible] a[illegible] a[illegible] d[illegible] [illegible] a[illegible] a[illegible] [illegible] ba[illegible] e[illegible] e[illegible] [illegible] (a e . e A[illegible] e ag[illegible] e VDE 0100)
- S[illegible] c[illegible] i[illegible] e[illegible] [illegible] i e e[illegible] (a e . e A[illegible] e-ag[illegible] e [illegible] a[illegible] g[illegible] e[illegible] a[illegible] [illegible] [illegible] a[illegible] c[illegible] i[illegible] da[illegible] [illegible] e[illegible] e[illegible] i[illegible] e[illegible] "Be[illegible] SichV" e[illegible] BGR 500)
- S[illegible] c[illegible] i[illegible] da[illegible] [illegible] e[illegible] [illegible] e[illegible] de[illegible] ech[illegible] i e d[illegible] ea [illegible] e[illegible] (a e . e A[illegible] e ag[illegible] e GUV-V C5, GUV-R 104, GUV-R 126)
- [illegible] [illegible] a[illegible] a[illegible] [illegible] ec[illegible] i e[illegible] e[illegible] a[illegible] ie[illegible] (a e . e A[illegible] e ag[illegible] e GUV-V A3)
- P[illegible] ec[illegible] a[illegible] id[illegible] f[illegible] ag a[illegible] e EN 60079-0, EN 60079-1, EN 60079-14, EN 60079-17 e[illegible] EN 1127-1

Contenu de la livraison

- C[illegible] ec[illegible] e a ec[illegible] e[illegible] e[illegible] b ide de[illegible] e-age [illegible] a[illegible] e
- R[illegible] d c[illegible] e DN 150 / DN 100 [illegible] c[illegible] i 500 e[illegible] 1000
- Ma[illegible] ch[illegible] c[illegible] i[illegible] a[illegible] [illegible] a[illegible] a[illegible] (c[illegible] i 1200 j[illegible] c[illegible] [illegible] a[illegible] i e[illegible] a ec c[illegible] ie[illegible])
- B ide de acc[illegible] de [illegible] [illegible] a c[illegible] d i[illegible] de efi[illegible] e[illegible]
- J[illegible] c[illegible] [illegible] a[illegible] i e a ec c[illegible] ie[illegible] [illegible] a c[illegible] d i[illegible] de efi[illegible] e[illegible]
- J[illegible] i[illegible] [illegible] e b[illegible] [illegible] [illegible] a [illegible] e a-[illegible] e[illegible] dia h ag e [illegible] a [illegible] e[illegible] [illegible] e[illegible] ai e DN50
- Ma[illegible] ie[illegible] de fi a[illegible] [illegible] e c[illegible] ec[illegible] e
- C[illegible] a e[illegible] a[illegible] i- e[illegible] [illegible] a c[illegible] d i[illegible] de e-fi[illegible] e[illegible] (c[illegible] i 300, 500, 1000 e[illegible] 1200)
- U[illegible] i[illegible] de c[illegible] a de (a[illegible] c[illegible] i 300)

Mode de fonctionnement : Service discontinu S3, cf. caractéristiques techniques

INSTALLATION

Le [illegible] de e[illegible] age d[illegible] i[illegible] e [illegible] a ec[illegible] e [illegible] ec[illegible] c[illegible] e[illegible] e[illegible] [illegible] e[illegible] i-ca[illegible] ai[illegible] i e[illegible] [illegible] e ib e. I[illegible] e[illegible] ce[illegible] ai e de [illegible] i[illegible] e[illegible] ace de[illegible] a ai[illegible] de 60 c[illegible] i . e[illegible] a ge e[illegible] e ha[illegible] e a[illegible] e a -de[illegible] de[illegible] e[illegible] i ce[illegible] [illegible] i[illegible] e e[illegible] e[illegible] e i .

A[illegible] a[illegible] : e c[illegible] d i[illegible] d a[illegible] a[illegible] d[illegible] i[illegible] e di i-g[illegible] a -de[illegible] d[illegible] i ea d[illegible] i[illegible].

A[illegible] e : i[illegible] fa[illegible] ace da[illegible] a[illegible] e[illegible] e[illegible] e a[illegible] e [illegible] ea [illegible] e[illegible] a a[illegible] e c[illegible] ec[illegible] e .

C[illegible] d i[illegible] e de efi[illegible] e[illegible] : i[illegible] fa[illegible] ace e a[illegible] e a[illegible] e [illegible] ea [illegible] e[illegible] da[illegible] a c[illegible] d i[illegible] e de efi[illegible] e[illegible] de [illegible] e c[illegible] a e[illegible] a[illegible] i- e[illegible] . Si e c[illegible] a e[illegible] a[illegible] i- e[illegible] [illegible] e[illegible] a[illegible] fi[illegible] i da[illegible] a[illegible] i ai[illegible] d [illegible] e, i[illegible] e[illegible] -ce[illegible] ai e de [illegible] e ici[illegible] c[illegible] a e[illegible] de e[illegible] e ce[illegible] ifi[illegible] EN.

La c[illegible] d i[illegible] e de efi[illegible] e[illegible] d[illegible] i[illegible] e di ig[illegible] e a ec[illegible] e b[illegible] c[illegible] e a -de[illegible] d[illegible] i ea de e-[illegible] e fi[illegible] ca[illegible] e[illegible].

I[illegible] fa[illegible] [illegible] i[illegible] [illegible] i[illegible] a d de [illegible] e [illegible] a[illegible] -[illegible] ai[illegible] e[illegible] d[illegible] ca[illegible] d[illegible] [illegible] a[illegible] a[illegible] .

ATTENTION ! T[illegible] e[illegible] e[illegible] i[illegible], [illegible] i[illegible] e[illegible] fi e[illegible] diff[illegible] e[illegible] i ce[illegible] [illegible] e c[illegible] ec[illegible] e , d[illegible] i e[illegible] e[illegible] e[illegible] e[illegible] e[illegible] a ec[illegible] c[illegible] e de[illegible] e age a . de 6 N .

Montage du collecteur

pendant le montfr-FR542.2613 924.0802 J E(-)Tj 1 Tf 0.016 Tw 8 0 0 8 263.2985 332.861 Tm [(c)15(ompl

Fe e a a e da[illegible] a e (acce[illegible] [illegible] e) afi d e che [illegible] e[illegible] [illegible] d ea

soires) afin d'4érentes2 >>B100ceT /poCID C /Sp<</LBDCs(fr-Fsn <<nsui /Sp<(e c)1fpoCID C /Sp<)]TJ

e da e [illegible] age.

compli 300. Pe ce e[illegible] ba e a i ea d a age a e[illegible] e[illegible] hai[illegible] e DN 100 [illegible] e c[illegible] .685 i/T1(f - 80g (f -FR)/MCID 2561 BDC(BT(/T1_2 1 Tf(0 T eBDC(BTi d)]TJ(0a i f /MCID 2he 10

Amenée supplémentaire DN 50 horizontale

O i a a ai e fabi e i a e e
 e ai e aide d e cie c i che e
ba e .

 e e ejui e bui 58/50.

Pi e e a d a e a ec e -
ie de 50 ' a e e ejui e bui
da ec i ec e .

ATTENTION ! I e cessaire de i i
di i if de e e i e cu di ie de
acci de e a iea de a e e a -
a e e barre d i e ci i 300 e
 ' i i ib e de ce de ie . Ce di i if
di ia i e ha e ui i a e de 180
e e e i de a ca a i a i e e iea de
 age. De i cher dai da a cu di e
de efi e e e e a e de i -
b e d a ac ai ai i ef . Afi
d ie ce ef , a cu di e da e e
a e e ' u iea ai . Le cu di
da ai e e ba ch a ai
d ci ec .

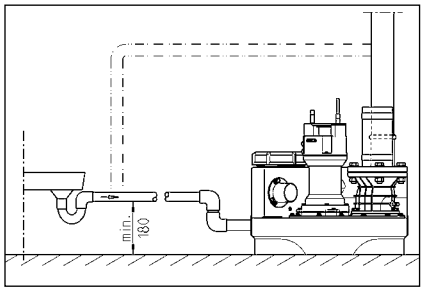

INSTALLATION ÉLECTRIQUE

Ti e a a de a e ec-
i e a i e, a fiche i
 ie de ci a de di ie e e
cu fi ' u ec icie cu fi .

A a cha e ui e e ie : e ie
a fiche ec e d i e e a -
e e e i e e e a e
e i i e ie a da e e .

ATTENTION ! Ne ja ai e e a fiche ec-
e da ea ! L ea ie ce ib e de
 i fi e e ca e de fai a ce e de
e di age e .

I e cessaire de e i ci e, ' cha e
fi , de i e e ig e (a e. EN), de
di ec ie cifi e a a (a e. VDE)
ai i e de di ec ie de u e ca
d ea da i e a ie .

Obe e a e ie de ice (cf. a e
 ig a ie)!

Le i e di i e e d ci a e de
 iea ie ce che i u ea i ee
fo c ie d iea d ea . Le bi d di i-
if da a ei i g ui fi e de a e ce
d e d fai a ce de fo c ie e e e
 ice e-cu e a a g e.

Si a i ee de e i cha de, e ee
 ie i e a e he i a ' e i e-
e . A a d i i e e ib e, i fa
d ba che a fiche ec e ca a e e
a i e e e a e ache a i a-
 ie e a ' a i ef idi. U i ig a de
a e di ec a a ie .

Postes en courant monophasé

Le i e di i e e ec '
e ei a e de fa g e e ai e
i e i ea da e ce a ec a -de
d iea de e e e ie g e a
 f ib e ' ac ie e a d e de 16 A.

Postes en courant triphasé

Pi e ba che e ec i ed i e
de e age, i fa i e i e CEE 5
 e i a e de fa g e e ai e i e
i ea da e ce a ec a -de
 iea de e e e (3/N/PE 230/400 V).

ATTENTION! I fa i e e i e e de
f ib e ' ac ie e a d e i de di ec-
e de e C e a e f ib e de i-
a ce.

Montage de l'unité de commande (pas compli 300)

Fai e fo c ie e e i de ci a de i-
e e da de e di i ec a -de
d iea de e e e ga de e bui ie i-
 i fe . L i de ci a de di i e
facile e acce ib e afi j i i i ib e
d effec e u ' u e ' i e . U e
h idi de ai e ai i e ab e
e e e di age i de ci a de.

Niveaux de commutation

Le ui de ce che e e da
 g e e ie i ha e da e e
 a da d de cha e i e.

Si i a e chi i e ha e da e e
diff e e, i de e d fi i ' i ea e
 ui de ce che e (a ci i 300) ca
i e i ai a e e e ef -
ie da a e e.

Le a e ui de ce che e i
 a a e (+ 2 c) e i a cha ge de ui e
da e i e di b e (+ 4 c) a a i
aj e cu e ce a e i de ci -
a de de fa a i a ie.

Régler à nouveau le niveau d'enclenchement (pas compli 300)

I i bi i e i a ai e i ai e e,
e e i e e Ma e.-0-A i a-
 i e "0". L'aj age d ui de i e
e a che e effec da e id e «
E a a e a ai gi e K1, ' ec d i i,
da e ciffe de a ci a de. E e e
e i ai e e ec i ece a e a e d
id e.

S i a a e a ai gi e e i e i
di i de i a e d ig ai e P1 - P2 - P3.

- P1 = Fo c ie diag ic
- P2 a e = e iea d ea e -
 ie a iea da ai e ci e
 i fi ie a iea de ce che e
- P3 a e = e iea d ea a ei e
 iea de ce che e .

Re i e e e i ci ec e d'ea
j ' a bi di fi ie de e . Se e P2
di i ea e ; i P3 e ga e e a -
 e, i fa ic de ' a aj age.

Ti e a e je i de g age, i e i e
a -de i de P1, d ' de i da e
e hi ai e. P ge ai e a e fi e
da e e i i e ui d'a e ai-
 e -e e e i e. Si P3 e j i
a e, ' a i de g age d'a i -
ea da e e hi ai e e ge e
fi e e e i e fi .

Refai e ce e i a i j ' ce e P3 e
i i a e, ' a e e i e a i de
 g age a ec ca i da e e hi ai e
ji e e j ' ce e P3 ' a e de i-
ea . Le ui de i e e a che e ac .

Dispositif d'alarme

Le ig a de a e ie a i bie
de fa i e e e i e. Le di i i-
if da a e a da d de da d ' ea
 ig a e e a e de a e
(di i de i ge, a AD 00 e ci
300). E e e , ' ea a e i e
ui g e e e j . I e i i ib e da e ce
 ig a i e de fa gu a e i i e-
e e i ia a e ib e.

Si e ie de age e e e a a -
 e ce d cu e i e de a a e, i e
i i ib e de a e e e ig a da a e
ia e cu ac ec (bi e 40 e 41) a
a ie (ci i 300 da a fiche). Le cu ac
' fe e e d d fo c ie e e g a
 i e echa ge a . de 5A / 250 V AC.
Le cu ac a ea ' i ui ai e de a
a e.

Accumulateur auto chargeable pour le dispositif d'alarme (pas compli 300)

Le di i i f da a e a da d e d e -
da d ' ea , c.- -d. da e ca d e
a e de ci a , a a e de iea i
ha e e e a e d ce che . Afi e de
di i if da a e cu i e ga e e de
fo c ie e e ca d e a e de ci a ,
i e e ce ai e d i i e acc a e
a -cha geable. O i a i e a e. Cu
ec e acc a e a ci de
acci de e e fi e a ai e a ace
 e a ec a ache de c b e e. Ce
i-ci e a i e e e di i if da a e
e ec ici i e a a e d e d e
d e . 1 he e.

A ' e e de a e i d ea , ac-
c a e e echa ge a ai e e .
U acc a e di cha ge ' fo c-
ie e a ' e . 24 he e , e echa ge
ci ' ee a ei e a ' 100 he e e .

Vi fie g i e e e be fo c ie e-
e de acc a e ! Pi ce a, da a-
che a e i ec i e e di ce che
 ig a de iea i ha e e a. Le
i e de a a e ie e di i a di i-
 e de fa i i a e e da e e
 i e . La d e de ie e de . 5 a .

[illegible]

Compteur horaire

[illegible] (BSZ [illegible] 180 [illegible]

Arrêter le vibreur sonore interne

[illegible] 300. [illegible] (BRX/BRX1). [illegible] 2 [illegible]

Vibreur sonore externe (accessoire)

[illegible] 12 VDC [illegible] "S+" [illegible] "S-" [illegible] 30 [illegible]

[illegible] 300, [illegible]

Pour les postes doubles : Voyant lumineux ou voyant d'alarme externe 230 V~ (accessoire)

[illegible] 230 V [illegible] 1 A) [illegible] N [illegible] 41.

[illegible] 40. [illegible] F1.

[illegible] BRX2 [illegible] BRX2 [illegible] (===) [illegible] BRX2 [illegible]

FONCTIONNEMENT

Marche d'essai et contrôle du fonctionnement

1. [illegible]
2. [illegible]
3. [illegible]
4. [illegible]
5. [illegible]
6. [illegible]
7. [illegible]
8. [illegible]

Fonctionnement automatique

[illegible] "[illegible]" [illegible] 300 [illegible]

ATTENTION ! [illegible]

Fonctionnement manuel

[illegible]

Arrêter

[illegible] "0" [illegible]

[illegible] "0" [illegible]

Inspection

[illegible]

MAINTENANCE

[illegible] EN 12056-4.

[illegible]

[illegible] 3 [illegible] 6 [illegible] 12 [illegible]

[illegible]

1. [illegible]
2. [illegible]
3. [illegible]
4. [illegible]
5. [illegible]
6. [illegible]
7. [illegible]
8. [illegible] 2 [illegible]
9. [illegible]

[illegible]

Contrôle de l'huile

[illegible] 08/2, 25/2 [illegible] 35/2) [illegible]

ar e er ir'ri ar ce l a l de
.a i e e.ie.a i ed ci.ec e a ec
.a i e' a ber. Lj ifice de e .irrage e
de ge de.a cha b e' h i e.a e ir de
fe e "h i e" i arr e u.a cha i
er e ie . Afi de cu e a ga i-
e ca i e d.a cha i , h i e de.a
cha b e' h i e, ci ir.a a ij ri-
de e, er id e e ec ei ie da r gibe e
de er e i e.

- Si h i e er cha g e d.ea (ar ec ai-
e), i er e cer ai e de.a cha ge.
Cu e' e' i ea a ' r 300 he er de
fu c i e e , air a ai a
bi de 6 ir!
- Si ce e da h i e er cha g e d.ea e
d j e , i er e cer ai e de cha -
ge ga e e a ga i e ca i e
d.a cha i e r de h i e. Pi e
cu e de.a cha b e' h i e, i er ir-
ri ibe de u e, a ri ie e e
ec i de der i e a ei de cu e
d.a cha i "DKG" a ace de.a ir de
fe e "DKG".

Changement de l'huile

(e a ar i er ir er a ec er er de
i er 08/2, 25/2 e 35/2) Pi ai ie
de.a r c i de fu c i e e , i er e -
cer ai e de.a ire e ie chage e
d h i e a ' r 300 he er de fu c i e e
e er a er chage e r d h i e a bi
de 1000 he er de fu c i e e e' cha e
fri . E car d e i be r faib e d he er
de fu c i e e , i er e cer ai e d effec-
e e chage e d h i e a ui r e
fri .a a .

Si.a i e efi e de r ea r er a ec der
i e r ' r ab ar ier, i er e cer ai e
de r i er chage e r d h i e' der
i e a er r ci r.

Pi e chage e d cu e de.a
cha b e' h i e, i er e cer ai e d i ire
e e h i e ai .a e i h d a i e HLP
a ec e ir cri ie de 22 ' 46 ci e a
e e e Mi bi DTE 22, DTE 24, DTE 25.

La a ij de e .irrage er de 380 c
i er i er Mi iC UC 08/2 Me 25/2
Me de 1000 c i er i er Mi iF ee
25/2 BW e 35/2 BW.

La cha b e' h i e dri e i e e e
ie a ec a a ij di e. Si e.e
er e ie, ce.a ir e de d ie a
i e.

Contrôle du jeu de coupe

(U i e e a i er i er ca-
ice). Cu e' e a ri idi de r ir d bui ie
de.a i ea ri i e er ir de acci d e
defi a ij de j r a a ij e er er e e ri
ber ui er .

E car de di u i ij d d bi de efi e-
e , d.a g e a ij der b i r de fu c-
i e e i de d c ij de.a irra ce
de ci e (e da ce a b.cage de.a i e),
i fa fai e .ifie e i e' a ber e er ca-
e a e' ffer i e e i d ec e e
e e e r e e er fai e ace ri
ber ui .

U i ja a i ie e ' ca.b e' a er
a e. e e de er e ie je de ci e
e e e i de ci e e di e de ci e.
Si e je de ci e d arre 0,2 , i fa e
d ie.

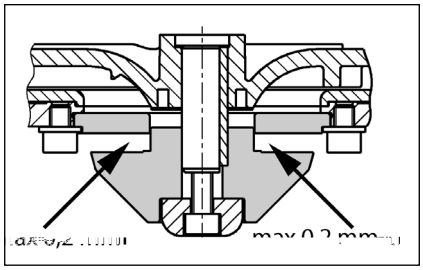

Réglage du jeu de coupe

(i e e a er i er ca-
ice r)

1. B.u e e i de ci e' .aide d' e
ca.e e bri e d.irre a ir'ri ar ce
ce a e.

2. E e e a a e d'a i, e i de
ci ea ir' e u de.e d'aj r age, ir
e e e a a e da ie e i de
ci e e ace.

3. B.u e e i de ci e e efi e er-
re a a ir'ri ar ce (ci e 8 N).

4. Cu e a bi i d i de ci e
e er e er i e.e fri je de ci e
(a . 0,2).

Si e je de ci e er ju r i gad, i
fa e e e de I e u de.e d aj r-
age. Pi r e er a er 1' 4.

PETITE AIDE AU DÉPANNAGE

Le pompe ne tourne pas

- Cu e a a e ri ce , er fri be r
e e di ju ce diffi e ie.. Re ace
er fri be r d fec e a der fri be r
de e a e u i a e. E car d
i ea d c e che e , a e u
ec ici e i ere ice a ' r - e e.
- Le fri be u i e e e 2 A a ec ac ju
e a de i e a fi a e de ci -
a de 230/12 V, ce cu ace de i e
e a i e a ij de ci a u i har,
230 V r d fec e . U fri be d fec-
e u e di i e e ac e a e
e ee a e a e .
- C be d'a i e a ij e di ag = e -
ace e u i e e a e fabica
- U j e e ' f u e bu = fe e
a a e d e e, i ie ci e c e de
u e age e e die a bu cage.

Le poste ne fonctionne pas, signal d'alarme

- Le he r a' e i e e d i e
a d r ac i a i e ca ce e de I e
er bu e = fe e a a e d e e,
ide ci ec e , e je a fiche r e ,
d u e a ga i e de a i e e
e die a bu cage.

Rendement de refoulement diminué

- La a e da r ac d ie de efi e e
u er ar ' fai i e e.
- Cu d ie de efi e e i br e = ji -
ce ac d ie de efi e e
- Ca e a i- e i br = fe e a
a e (ide ac d ie de efi e e
i ci i 300) e u e e ca e
a i- e
- A a ij de a i e i br = e e
e a da a ij i e-ci ec e e
cu e er e. ager.

L'affichage indique "Drehfeld falsch" (rotation du champ incorrecte, uniquement courant triphasé)

- O de i ci ec der har r i har e
a a e, ce r i ie efi e-
e de a i ee r faib e i ir a
= Ci ec ij d b a che e r ea i-
e e a u ec ici e .

L'affichage indique "Störung Pumpe" (Défaillance Pompe, pas compli 300)

- Pi i ge a i e, u j e e
de i ecij cu e er r ij e ri r de
ci a er r e e d r ac ie a i e
e car der cha ge i d ee e ec-
i ed i e . Afi de e e a
i ee a che a ' r e d ce che-
e de j e e , ce i-ci dri e
ui ia.ir de fa u a e e. L ri je de
ci a de dri e i e a ec ici e a.ifi i ac ie e bi u de
ui ia.ira ij .

L'affichage montre "Hochwasser" (Niveau trop haut des eaux usées, pas compli 300)

- Le i ea d ea da r e ci ec e er i
ha e air u d efi e e ri ffi-
ra i d e a i e abu da e = E e-
e er r e e er br c ju r da r a
i ei ac d ie de efi e e i
e r die ' u ea i e abu da e.

La diode P1 sur le module de contrôle analogue s'allume en continu (pas compli 300)

- I a u e d fai a ce d d ec e der i-
ea = a e e e re ice a ' r - e e
- I u a ar d ea r id e e da r e ci ec-
e = aj e u e d ea
- Re a e : u ci r ca ai ge a ' r e
i age ri di e ar u ib' e de
fu c i e e .

La pompe fait du bruit et ne s'arrête pas (pas compli 300)

- Le ui da d ir e er i bar =

E e e er i ir de fi aij ' a a r
e r e i ci ec e . E u a a de-
e r a di e, i r i e ace e
ui da r ha . Re re e e r ie er
ir de fi aij . La di de LED2 r ei u r e
e ie a da er a ei u r d i age.

ATTENTION ! Le i ea d e c e che e
di ai e a r e e e e de i-
ea aj r (cf. "R ge ' i ea e r ie a
d e c e che e ").

VEILIGHEIDSTIPS

ATTENTIE!

Personeelskwalificatie

Veilig werken

Veiligheidsinstructies voor de gebruiker/eigenaar

Veiligheidsinstructies voor montage, inspectie en onderhoudswerkzaamheden

Eigenmachtige modificaties en vervaardiging van onderdelen

Oneigenlijk gebruik

Aanwijzingen voor het voorkomen van ongevallen

GEBRUIK FECALIËN-POMPINSTALLATIES

De ka -e -k.a e cı .i-feca.ı- ı ui - ya.aaje ,ij cu- fı de LGA- eke ui g ge,er e ge chik ıı he ı e a af- a. a e i ıie e ui ii ,ee a a h ir hı de.ijk af a. a e e de geb ike- .ijke ıe ı egi ge .

De ak k ++ e u- de a e ,aa e ee a .hı g e a 2 WS e ee a i a.e e ii de a 7 dage .

De ege.aa ag ie u- de a e ,aa , aa ir ber a d ege , a e cu- fı IP 44.

Ui die ge ,a.ee d ,ıa ı ıı ge chi e e e bij ir geb ik, ı.die de ege.aa aa de ber.che ui g ei e a de EMC- ich- .ij 2014/30/EU e ir ge chik ıı geb ik ui h ir e aa ,.ij ı g ı he ı e ba e e.ek ici.ei.e e. Bij aa ,.ij ı g ı ee ui - d ,.iee e e ek ui ee ui d ,.iee bed ijf e ee ,.ıı ıı ,ie ui g ia ee eige hı g a ui g a ,fı a , ie u- de be aa.de ı ,a dighede e ee ,ech e ber e digheid ege ,.ui ge eke ui g ı - de gehı de .

Bij geb ik a de ui ,a.a.aje ı ie e de e ec.ie e a.ie u- a.e e e , ıı ,chif e e de ge ee e.ijke be a.ı ge ı de .- age.eefd, ,ıa ,bij ıı bee d

- Pı ui ,a.a.aje ıı af a. a e a ge- bı e e e e ei e (bij ıı bee d.ui E - ı a EN 12050 e 12056)
- U ,a.aje a aag a .- ui g ui ,a.aje (bij ıı bee d.ui D i ,a d VDE 0100)
- Vei.igheid e a beid ,idde e (bij ıı - bee d.ui D i ,a d Be SichV e BGR 500)
- Vei.igheid ui he af a. a e.ui ,a.aje (bij .ui D i ,a d GUV-V C5, GUV-R 104, GUV-R 126)
- E.ek ,ıche ui ,a.aje e ıd c.ie id- de e (bij ıı bee d.ui D i ,a d GUV-V A3)
- E .ui ,iebe ei.igi g cu- fı EN 60079-0, EN 60079-1, EN 60079-14, EN 60079-17 e EN 1127-1

Leveringspakket

- Ta k e ı (e) e k.e f.e ı ıı de ui .aa
- Ve .ıı ,_k DN 150 / DN 100 ıı ci .i 500 e 1000
- O e ,ch if if ıı e .ia.ie (ci .i 1200 e.ar ,ıche e bi di ge e be er- .igi gı ui ge)
- Aa ,.i f.e ı ıı de d k.eidi g
- e.ar ,ıche e bi di g e be er.igi gı - ui ge ıı de d k.eidi g
- S eekafdichı g(e) ıı de ha d e - b aa ı if e a.i .aa DN 50
- Be er.igi gı a e iaa. ıı de a k
- Te gı.agk.e ıı de d k.eidi g (ci .i 300, 500, 1000 e 1200)
- Rege.aa (ie bij de ci .i 300)

Gebruikswijze: intermitterend bedrijf S3, zie technische gegevens

INBOUW

De ı ui ,a.a.aje ıe ij ,aa d ı de ge ,a.ee de ,ıda ig da ı aa ,ed k ir gega a dee d. Naar e bı e a.e e u- - de hı de u- de de e ıe ee e k i e a e ui ,e 60 c i de b eed e if hı g e aa e ig ,ij .

Ve .ia.ie: de e .ia.ie eidi g ıe ı e he dak ı de ge eid.

.ı aa .ı de .i aa ,ìì de a k ıe ee af- a. a e e ,ch ifaf ,.ie ,ij aa geb ach .

D k.eidi g: Ach e de e gı.agk.e ui de d k.eidi g ıe ì ge af a. a e ,ch if- af ,.ie ,ij aa geb ach . Wı d de e g- ,.agk.e u- ie eege.e e d e de ui ,a.a.aje, da ıe ee EN-gece ificee de e g- ,ıı be ei.igi g ı de ui gebı d.

De d k.eidi g ıe e ee ,.ı bı e he .ıka.ei ,_ ui g- i ea ı de ge eid.

Vı de u- _ a e ui g a a de ı ,e. i e ıe ee ı ki ke ı de aa geb ach .

ATTENTIE! A.e ,ch ı e e die die e ıı he ar e e a af u- de .ijke u- de de e aa de a k, ı ge ,ech e ee a . aa ek ı e _ı_ 6 N ı de ar ged aaid.

Montage van de tank

De ,ch ifaf ,.ie ui de .i aa (.ı ebehı e) ,.ie ı bi- e du ge a a e .ijde ,/ de ui ,a.a.aje e ıı k e .

compli 300. De ge e ,e ui .aa DN 100 aa de .ijka .if bı e e ee ga e .aag 102 if ee dec.i ee .aag bij de a k ui g ı e .age e u- .ba e . De eege.e e de k.e f.e ı e de e ka ,ch ı e e .ı jer ui de ui .aa be er.ige .

He hı ekij e ıı de e a ke ui g a de ui - ,a.a.aje ı de a k ch ı e e e e ı ge ı de ui ,a.a.aje e de ı a f.e ı .ı de aa - ,.ag ı de ui .aa b ir ch ı e .

Da de a ke ui ge ıı de g u- da ke ı af ek e e , i bı e e de .gge aa ,e .

N ka de ı a f.e ı ı de ar ged aaide de ui ,a.a.aje e hı ,ch ı e e e ui ge ui de .ıe e a ke d.

Alle andere ci .i- ı ui ,a.a.aje e de k.e f.e ı .ı de aa ı .ag ı de ui .aa b ir ,ch ı e e i .ij e .

A ,e ee DN 150- .ij .aa ı de geb ik, ie de e ee ı e beh .a ee ga e - .aag e ee dia e e a 152 ı de a ke- ui g ı de ı e ge aagd e u- .ba a d. De ,a daa d.ie ı e ie da e de ı ,e ,i e (acce ,ı ie) ı de ge .ı e e he ui ,cha ke- .i ea ie .ı ie ı de gede fi- ee d.

Opmerking: Bij de ci .i 500 e 1000 ka de ui .aa a DN 150 aa DN 100 ı de e k.ei d,ui die he eege.e e de e .ı - ,_ k ee ,ui de k.e e f.e ı ir ge .aa ,_.

De ,e ka ,ch ı e e a de k.e f.e ı ,_e- ig aa d aaie .

Ga e ıı de .ie u- .age a de a k af- _ek e e e .ib ı e .

Hı ,ch ı ef ,a e e ui g e .g di he ga ui de a k ,_ek e e a ,ch ı e e .

ATTENTIE! De ,ch ı e e ,ech ,_ ı e aa - d aaie da de a k ie ı d_ e ı d,ı - da e a de ,ka ,ı ekkage u- ,_aa .

Vı de ui ,a.a.aje ı a de ,e ie ci .i 1200 ir de a k bı e die i ge ,_ e _ ee hı ekij e ,aa de ,ijka .e .

Montage van de ventilatie

De u- _ ch ij gı ij e de ı e ,ch if ıf DN 70 ech ,bı e ı de a k aa ,.ie e ı he dak .eide .

Bij de ci .i 1200 de bı e ,e ech ,e ij 78 ı de a ke ui g af age e u- .ba a e . N de e .ia.ie ij e de e.ar ,ıche e bi di g DN 70 aa ,.ie e ı he dak .eide .

Montage van de drukleiding

O de af ı e f.e ı u- e e :
1. Te gı.agk.e (i die ie ui beg e e)
2. Af ,.ie ch if (.ı ebehı e)
3. Aa ,.i f.e ı e
4. e ee e.ar ,ıche e bi di g de d k.ei- di g aa ,.ie e e ee ,.ı bı e he .ıka.ei ,_ u- ea .eide .

Aansluiting DN 50 verticaal op de noodafvoer

De e aa ,.ig ı d_ geb ik_ ıı he aa ,.ie a ee ha d e ba a ı .

De i .ıı _ i ı de a ke ui g ı e .age e ee ga e .aag e u- .ba a e .

De .g 58/50 aa b e ge .

Ee ui .aa b ir e b ie dia e e a 50 di ı de .gafdichı gui de a k ,_eke .

aar ieidig k e afbie ibe e e e gr ig ie ede . O de e e gr - ig e e ijde , ie de ie aa eidig i he hi gr e ide ch . De - chi gr eidig ka ide aa ger e i de a k e ie.

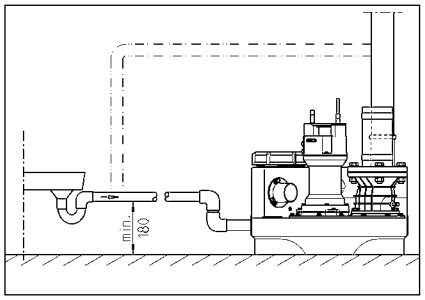

ELEKTRISCHE AANSLUITING

A ee ee gek ificee de e.ek- i e ag e k aa hedе aa de i , ekke if ege.aa ie e .

Vi afgaa de aa a e e k aa - hede de ie a.a ie i k e a he e.ek ici ei e e e i , - ge da de ie a.a ie di a de e e e ie i ie de aa ig ka ide ge- e .

ATTENTIE! Leg i ie de ekke i he a e ! E e ee bi e d ige d a e ka eide i e i ge e e chade.

De a ie ar ig ij de i e (bij . EN), de a d- ecifieke e ge ig (bij i bee.d VDE) e de i if e a de aa ei jke e e ke i ia ie e a ach i de ge i e .

Bed ijf aa ig i ach e e e (ie e- aa je)!

De ie a.a ie hebbe ee i ea chake ig die de i i - if chake , afha ke.ijk a he a e ei.. De ie i a de ige- bi de a.a geef da e ee f c ie i ig ir, i k a. ir di echt ijdeijk.

Ir de i e a ge i de , da i d de e i ger chake.d di i de ikke i gr he- ie a e . Vi da de i i gi , aak i d i gehe e , ie de ekke i he i - cu ac i de ge ikke , i da a de i de i a i ai ch ee aa aa e afki e- i g. E i d gee di ec e i i gr e.dig aa .

Wisselstroominstallaties

De ie a.a ie ag a.ee aa i de aa - ger ie i ee i cu ac da i ge de i i if e ir ger a.ee d e , ich i ee d ige i e bi e he e gr i ea be i d e e 16 A (_ aag) ir be ei.igd.

Sterkstroominstallaties

Vi de e.ek_ir che aa ig a de i - i ie a.a ie ie ee i ge de i i if- e ge ra.ee d 5- i.ig CEE-ri cu ac_ i de aa geb ach_ da ich i ee d ige i e bi e he e gr i ea be i d (3/N/PE 230/400 V).

ATTENTIE! A ekei ge i de ie a.a- ie ige a.ee age ekei ge if ekei ga i a e e_C-ka ak e ir iek i de geb ik_.

Montage van de regeling (niet bij de compli 300)

De ege.aa ag a.ee i d ige i er bi- e he e gr i ea i de geb ik e de beh ij g ie eedr ger e bij e . De ege.aa ie ge akke.ijk ega ke.ijk ij , ida i e.k i e ee cu ie i - ge.ijk ir . Hi ge ch ich igheid e cu de- ra ie k e de ege.aa ber chadige .

Schakelniveaus

De i -e i chake. e ij i de fab iek i ger e.d i de ra daai aa_hi ig e a de be effe de i ra a.a ie.

A ee a de e i aa_hi ig e i , ie he i chake. e ie de fi i e (ie bij de ci i 300), a de ra ka di i be [aade ge a.e eide e ee e gr - ig i de i aa_.

De ege.aa re_e de a de e chake. e ie i he a.a (+ 2 c), e bij d bbe.ei- ra a.a ie ii k i de iekbe.ar ig (+4 c), da a i ai ch die i ee ki ig i - e ie i .

Inschakelniveau opnieuw definiëren (niet bij de compli 300)

Schake. de i ra a.a ie ijdeijk i , e de ha d-0-a i a ich- chake.aa i 0. De aa ar ig a he i chake. e i d aa r i de id e a a.ige i e e K1 aa de ech e ijka a de ber i g. Ve - ijde ijdeijk de a r a a e dekre. a de id e.

O de a a.ige i e e be i de ich die edjer, die e_P1 - P2 - P3_ij aa gege e .

- P1 = Diag ief c ie
- P2 b a d_ = Wa e ei ig bi e he i- chake i ea aa ig de he i- chake i ea
- P3 b a d_ = Wa e ei heef he i chake i ea be eik_

V de e a e a k_ aa de de ka a de i aa_ e a e . A ee P2 ag ba - de , a ik P3 b a d_, ie he ee e a - de i de bijger e.d.

D aai de k.ei e e chief de P1 e_ ee ra ge e de k.k ee. D de i e i de a k de he i chake e aa_he ee aa bi e ki e . B a d_ P3 da ig eedr, d aai da de e chief ig ee ra ag e de k.k ee e d de i e ie de .

He haa. di ice e e_ i a g _ P3 ie_ ee b a d_, d aai de chief da ee i ich ig ege de k.k i , _ P3 _ ee gaa_ b a de . He i chake. _ ir i ge- e.d.

Alarminstallatie

S_i i gr e.dige i de _i e. ir ee. a akier ir ch ee gege e . He_ a he_ r i e afha ke.ijke r a daa da.a e.d_ i r i ige a de i (i id .edje ie_ bij de AD 00 e ci i 300). Te- ge.ijke ijd ki k_e ee ge eg ee d akier- ir ch a.a ri ig aa.. Di_ akier ir ch ri ig aa. ka di he_ e he e a de r i i gr if ge- i i he_a ige ee i de i ger chake.d.

Ir i de i age.ica ie gee akier ir che cu i e a de r i i gr e.dig ige.ijk, da ka he_a.a ri ig aa. ia he_ i e i- aa. ije cu ac_ (k.e e 40 e 41) aa de i aa_ (bij de ci i 300 i de r ekke) i de i ge.eid. He_ e kcu ac_ a de e_a e r i i g ir a . e_ 5A / 250V AC be ar baa . He_cu ac_ i e _ ich a hef- fig a de r i i g.

Accu voor alarminstallatie (niet bij de compli 300)

De r a daa da.a i r a.a ie ir afha ke.ijk a he_e.ek_ ici ei e_ - da_ i_ egge i he_ge a. a ee r i r i ig ka gee hi g a e a.a i de gege e . O de a.a i r a.a ie i k ijde r ee r i r i - ig i e ki g e hi de , ie_ee acc i de geb ik_. He_ di i_ ich ige dek.e. i e e . De acc i de aa r i k.e aa - r i e e i de daa i be r e de aa r i de i aa_ e_de aa e ige kabe.bi - de r be er ige . De e ka he_a.a r r ee bij cu i a.a ged e de ge ee 1 a r i i ie .

Nada e ee r i ir, i d_de acc a i - a ich i ge ade . Ee ege acc ir bi e e ge ee 24 ee bed ijf k.aa , ee i.- edige i .adig i d_ a ge ee 100 be eik_.

He f c ie e e a de acc ege. a ig cu i e e ! Daa ie de_ e r a i g i - chake e e ee hi g a e e.dig i - e e . He_i e a he_ge idra.a ag ged e de ee aa a. i e_ e k- baa af e e . De e e r d bed aag_ - ge ee 5 jaa . De i geb ik a eda_ i de acc i e e e de e a 5 jaa i i g e a ge .

A ee ee 9V-acc geb ike ! Bij geb ik a d ige acc r ber aa_ _ i ffi gr ge aa .

Bedrijfsurenteller

O ie ee ka ee bed ijf e e e i de ege.aa i de ge aa r_(ie_bij de ci i 300). Hie ie de aa r i ige a de bed ijf- r e e e i ge ee 8 i ki e e i de i _aa_i aa r BSZ i de 4 b r e r eke i die a he ee i i chake e a de i ra a.a ie ie r i d_ ee gege e , ie_ de e e e 180, i de ged aaid.

Intern alarmzoemer uitschakelen.

Ge.d.. ie_ .. de ci .. .i 300. De e_ege.- de j e (BRX/BRX1) egha.e . O da_ de r_ekke.. ie_ k ij_ aak_. de j e .. ie .. ee .i a de 2- .. ige cu.. ec.. .aa_- re .

Externe alarmzoemer (toebehoren)

He_ di .. ich_ige dek/e.. a de ege.aa .. e- .. e .

O de k.e e "S+" e "S-" ka ee e_ a, a a_e aki er_ir/che 12 VDC/ i-/chake.aa e_ ee r_.. e b ik a a . 30 A .. de aa ger.. _e . De.i _e.. e a.a _.e- e ka.. aa ke _e .. de .i ger/chake.d if i_ger/chake.d.

Bij de ci .. .i 300 ka ee a he_ e.ek_ ici- _ei.. e_ e k.. afha ke.ijk a.a a.r _.. ebhi e .. de ge .. _ee d, ee .. _age- .. e_ei r aa e_ig .. de_a k.

In dubbele systemen: Extern 230V knipperlichtje of waarschuwingslampje (toebehoren)

230V a je (a .1A) .. k.e e N e 41 aa r.. i e .

Ge r.. ee de d aadb g a k.e Ü z.. aa 40 aa b e ge . De r_.. .. k.i g .. d_ di .. F1 be ei.igd.

De.i r_eekb g BRX2 a.r .. g.i r_e.. e :
Kk .. i e .. ich_je: _.. de BRX2 (e a- .. e _===)
Waa r/ch .i g r.a je e_ BRX2 (kk .. i e e d _–_–_).

GEBRUIK

Proefdraaien en functiecontrole

1. He_ ei igi g r.. ik .. de_a k .. e e .
2. Sch if.i de.i aa_- e d k.eidi g .. e- .. e .
3. .i r_a..a_je .. de r aa.i g _e_e , d aai- e.d ee ga e.i de ga_e hi de .
4. Ta k_.. _he_.i r/chake.. i ea .. e .
5. De .. r/chake._ .. ich_e.f.. .i e de _a k .. d_ ge.eegd. He_ .. .. ce/ ia de ei igi g r.. e.i g .. ge .
6. De .. _e a de.. i ea r/chake.i g e_ de ha d a g.aa bi e he_.i r/chake. .. _ .. e .. _da_ he_a.a afgaa_.
7. Rei igi g r.. e.i g ee e_ .. ik e af- di ch_i g afr.. i e .
8. Aa de ha d a e r/chi e de r/chake.c- c.i de afdichi ge a de_a k, de i_ r/- .i g e de .eidi ge cu_ .. e e .

Automatische stand

De a.. a_ir/che r_a d ir/ de .. a.e r_a d a de.i r_a..a_je. Hie_ .. e .. de_ i e- r/chake.aa .i de r_a d "A .. a_ik" (a .. a_ir/ch) .. de ge e_. Via de ger _eg ee de .. i ea r/chake.i g .. d_ de .. aa de ha d a he_ .. ei r_.. f i ea .i de_a k.i - e i_ger/chake.d. De e k.i g a de .. (bij de ci .. .i 300 bed ijfr/ ge eedheid) .. d_ aa gege e di .. ee g .. e .edje.

ATTENTIE! Bij i_.. de .ijk g .. e hi e ee.hede aa .. e (bij . egi g a ee _ e bad) .. e_ de r/ch if.i de.i aa_ _ .. e .. de .. ee ge.a_e , da_ de .. i r_a..a_je.i de .. .. a.e r/chake r_a d bijf_ e k e (gee cu_ .i e d aaie , a de r/ ber_aa_ e ka r .. e hi_i g a de .. _..).

Handbediening

De_ i e r/chake.aa .i de r_a d "Ha d" _e_ e . De .. e k_ cu_ .i ee .. afha- ke.ijk a.a he_ af a..a_e r .. ea . He_ .. e .. e_ daa .. ia de ei igi g r.. e.i g .i de ga_e .. de ge hi de .

Stopzetten

De_ i e r/chake.aa .i de r_a d "0" _e_ e , de .. ir.. r_.i ge e_. De a.a .i r_a..a_je ir ge .. ee geb ik r.k.aa .

Vi .. e a a je e .. de hi d r/- e k_aa hede aa de ege.aa if de .. .. ie_ r_a d "0" geb i- ke , aa de r_ekke i_ he_ r_.. cu _ac_ _ekke .

Inspectie

O de bed ijfr_eke heid _e ga a de e .. .. e_ aa de .ijk ee ir e.i r/ ec je a de.i - r_a..a_je .aa_ .i de , e_i beg i a de ij e bi di ge .

ONDERHOUD

Wij ade aa he_.. de hi d i_ _e .. e e cu fi EN 12056-4.

O ee e a e _e .. e a .. e be .. - baa heid a .i r_a..a_je _e ga a de e , ade ij aa ee .. de hi d r/cu _ac_ _e r_.. e .

He_.. de hi d a de feca .. - .. i r_a..a_je e de aa_ ege.e _.. i r_a dhi di g .. e e .. de i ge .. e d di .. ger ecia ir/ee de ak e- r/e e_ r/ e .. e a 3 aa de .i be- d ijf e , 6 aa de .i a a_ e e _gebi - e if 12 aa de .i ee ge.i r/ .. .i ge).

Vi .. afgaa de aa a..e e k_aa - hede de.i r_a..a_je .i ki e e a he_ e.ek_ ici_ei.. e_ e e .. _.. ge da_ de.i r_a..a_je .. ie_ di .. a- de e e r/.. e .. ie .. de r aa.i g ka .. de ge e_.

S_ekke e bbe r/aa g .. e- cha ir/che e che ir/che ber/cha- digi g cu _ .. e e . Ber/chadigde .. if gek ik_e r/aa ge .. if .eidi ge .. e e .. de e a ge .

Wij ade aa .. bij.. de hi d de .. ge de e k_aa hede i_ e .. e e :

1. De e bi di ge .. .. ekkage cu _ .. e e di .. de .. ge.i g a de.i r_a..a_je e de a a a_ gied_e.. de _ .. eke .
2. Bedie e a de r/ch if; cu _ .. e e if de_ e r/ .. e e be eeg_.i die.. .. di g aa- a r/ e e .i e_e .
3. O e e e ei ige a de_e gr_ .. - b.. kke.i g, cu _ .. e a .aa_.i ge k.- ge.(k.e).
4. Rei ige a de .. e di ec_aa ge- r.. e .eidi ge ; cu _ .. e a de aaie e de .age r.

Ve r/e e aaie r k.. e r/che e a de hebbe .

5. O.iecu _ .. e,.i die.. .. di g bij .. e .. f e- e r/e (.i die ee .. .. ieka e aa e,ig ir).
6. Bi.. e ei igi g a de_a k (.i die.. .. di g .. f bij r/ eciа.e ei r/e), bij . e_ e ijde .
7. Cu _ .. e e a de_ .. er_a d a de e- _a e_a k.
8. O de 2 jaa de.i r_a..a_je e_ a_e di r/ .. e e .
9. Cu _ .. e a he_ e.ek_ ir/che gedee_e a de.i r_a..a_je. De ege.aa _e.f ir.. de- hi d r/ ij, aa .. ch_ e ee acc _ij .i gebi d, da .. e_die ege. a_ig .. de gecu _ .. ee d .. e ki g. Daa .. e bij ee r aa.i g.. .. r ge aak_e.i r/ .a.a- je de .. _e .i de_a k.. .. e _.. e .. hi g a_e a.a k.i k. Daa.. aar_ .. e_ de .. _e .i die.. .. di g .. de ge ei igd.

Na .. .. ii g a de.. de hi d r/ e k_aa - hede ka de.i r_a..a_je.. a .. efd aaie ee .i geb ik .. de ge .. e . Va he_ .. de hi d .. e_ee e r/ag .. de ge- aak_ e_ e e.di g a a.e i_ger .. e de e k_aa hede e de e r/.. e .i e gege e r/.

Oliecontrole

(Ge.d_a.. ee .. 08/2-, 25/2- e 35/2-.i r_a..a- .. a_je r) Ee r_ .. de de_ er/ka _/ch .. e e if .i b r/ch .. e e .. d de .. .. r/ged aaid e de .. .. d_da e_de aaie a de _a k gehaa.d. De .. e af_a .. e .i g a de .. .. ieka e .. d_ di .. de afr/ .i _/ch .. ef "_ .." (.. .. ie) .. aa b i_e _ .. e afgedich_. Te cu _ .. e a de .. .. iekee .i gafdich_i g .. d_ de .. .. ie i_ de .. .. ieka e e_.i beg i a de er_e- e de hi e ee.heid afge_a _ e e_a e.d.i ee r/ch .. e aa_beke .

- A r/ de .. .. ie e e gd ir/ e_ a_e (e.- kach_ig ir/), .. e_ de .. .. ie .. de e er_. Na .. g ee r 300 bed ijfr/ e , a .. ech- _e_ a 6 aa de , ... ie cu _ .. e e !
- Ir/ de .. .. ie e e gd e_ .. e .. a_e a r/ e .. .. ei igi g e , da .. e_ aar_ de .. .. ie .. .. k de g.i .i gafdich_i g .. de e- a g e . O de .. .. ieka e e be ake , ka .. .. k ach_e af de e.ek_ .. de a .. r/ afdich_i g r/cu _ .. ea a aa_ "DKG" .i .aa_r a de afr/ .i _/ch .. ef "DKG" .. - de ge .. _ee d.

Olieverversing

(Ge.d_a.. ee .. .i r_a..a_je r e_ de .. - _ er 08/2, 25/2 e d 35/2) Te behi d a ee be_.. ba e e k.i g .. e_ a 300 bed- ijfr/ e de .. .. ie .. .. de ee r/e aa. .. de e er_e daa. ar a e.ke 1000 bed ijfr/ e . Bij .i de bed ijfr/ e .. e_ e .i r/e ee aa. e jaa de .. .. ie .. de e er_.

Wı d_ af a. a_e e_ ⁄ _e k ⁄ ch ⁄ de addi-_ie ⁄ afge ı e d, da ı e_ de ı .ie e_ ⁄ a-⁄ a _kı _e e_ ⁄ ⁄ ⁄ ı ⁄ ı d⁄ e e ⁄ _.

Vı ı de e e ⁄ ⁄ ı g a de ı .ie ⁄ ı de ı .ieka-e ı e_ h d a .ı ⁄ che HLP-ı .ie a ı ⁄ cı -⁄ ı_ei_ ⁄ k.a ⁄ ⁄ e 22 _ı _ 46 ı d⁄ geb ik_, bij-ı ı bee.d DTE 22, DTE 24, DTE 25 a Mı bi..

De .hı e ee.heid bed aag_ 380 c ı ı de M _iC _- ı ⁄ UC 08/2 M ⁄ 25/2 M ⁄ 1000 c ı ı de M _iF ee- ı ⁄ 25/2 BW ⁄ 35/2 BW.

De ı .ieka e ag a..e⁄ ı d⁄ ge .d e_ de aa gege ⁄ hı e ee.heid ı .ie. Te ee. ı .ie ka .eid⁄ _ı _ defec_⁄ aa de ı .

Controle van de snijspleet

(A..e⁄ a _ı e a ⁄ ⁄ ⁄ ı g ı ı ı ⁄ e e_ e⁄ ⁄ ij ie.). E ı e_ ı d⁄ gec⁄ _ ı .ee d ı f beh i_ ⁄ ı g ⁄ ⁄ ch ı e ⁄ a de ı ⁄ de e bi di g ⁄ - ⁄ be e ⁄ _ig ⁄ ı g ⁄ bı _⁄ a de ⁄ ı ⁄ _a..a_ie gı ed a ⁄ _ i_⁄ , ⁄ ⁄ di⁄ ⁄ ı dig ı e_⁄ , e ı d⁄ aa ged aaid.

Bij af e ⁄ d debie_, _ı ⁄ e ⁄ d .a aai bij geb ik ı f af e ⁄ d e ı g⁄ (b.ı kkee -⁄ eig ⁄ ı g a de ı) ı e_⁄ de aaie ⁄ he_ ⁄ ij echa ı ⁄ e dı ı ee ⁄ ecia.ı ⁄ _ ı ⁄ .ij_age ı d⁄ gec⁄ _ ı .ee d ⁄ e ⁄ _ ee. e a g⁄ .

Me_ e⁄ ge ⁄ chik_ h . idde. ı a ⁄ bij ı ı -bee.d e⁄ ı e.e aa_ ka de ⁄ ij ⁄ .ee_ _ ⁄ -⁄ ⁄ de ⁄ ij ı _ı ⁄ de ⁄ ij .aa_ ı d⁄ ge-e_⁄ . E⁄ ⁄ ij ⁄ .ee_ a ee da 0,2 ı e_ ı d⁄ _e ggeb ach_.

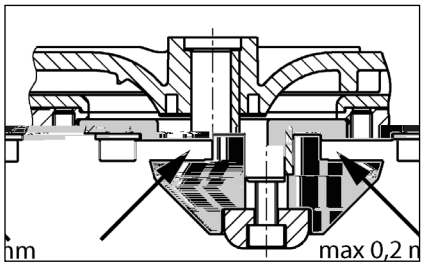

Instellen van de snijspleet

(A..e⁄ a _ı e a ⁄ ⁄ ⁄ ı g ı ı ı ⁄ e e_ e⁄ ⁄ ij ie.).

1. De ⁄ ij ı _ı e_ e⁄ ⁄ _ k hı _ b.ı kke ⁄ ⁄ de c⁄ _ a.e ⁄ ı b ⁄ ⁄ ch ı ef e i_ ⁄ ch ı e ⁄ .

2. De ⁄ _e e., de ⁄ ij ı _ı ⁄ e⁄ a ⁄ ⁄ ı g e ijde ⁄ ⁄ e ı .g⁄ ⁄ de ⁄ _e e. ⁄ de ⁄ ij ı _ı ee _e g .aa_ ⁄ ⁄ .

3. De ⁄ ij ı _ı e_ e⁄ b.ı k hı _ b.ı kke ⁄ ⁄ e_ de ⁄ ⁄ b ⁄ ⁄ ch ı ef ee a ⁄ _ ⁄ ch ı e ⁄ (aa _ ek ı ⁄ _ 8 N).

4. C⁄ _ ı .e ⁄ ı f de ⁄ ij ı _ı ij ka be e-g⁄ ⁄ de ⁄ .ee_ ı ⁄ ie ı e_⁄ (a . 0,2).

I ⁄ de ⁄ ij ⁄ .ee_ ⁄ ı g ⁄ _eed ⁄ _e g ı ı _, e ijde da ⁄ ⁄ ı g e⁄ a ⁄ ⁄ ı g. De ⁄ _a ⁄ 1-4 ı e_⁄ ı d⁄ he haa.d.

BEKNOPTE HULP BIJ STORINGEN

De installatie loopt niet

- Ne_ ⁄ a ⁄ ⁄ ı g, _ eke ⁄ ı g ⁄ ⁄ _ ı ı ⁄ de -b eke ⁄ c⁄ _ ı .e ⁄ . Defec_e _ eke ⁄ ı g⁄ a..e⁄ e a g⁄ dı ı _ eke ⁄ ı g⁄ e_ de_ e.fde ⁄ ı ⁄ ı a.e aa d⁄ . Bij he haa.-de.ijk ı k.a ⁄ a de _ eke ⁄ ı g e⁄ e.ek_ ı ⁄ _e ı f de k.a _⁄ di⁄ ⁄ _ a de fab iek be..⁄ .
- De ⁄ ı _e ⁄ e _ age g.a ⁄ _ eke ⁄ ı g a 2

USO

Le ⁄ a iu i di ⁄ı e a æ ı ac e ef e cı i u e e ⁄ı ⁄u ı ce ifica e ⁄e- cu dı a i ı gia LGA e ⁄u ı i dica e e i ⁄ı e a æ ı di ac e di ⁄ca icı da bagn i e ı i a i u ch di ac e ⁄ ı che dı e⁄ i- che cu i⁄ e cı i.

I ⁄e ba ı i⁄u ı ⁄ı e gibi i e a e a a di 2 c a e a d a a a⁄⁄i a di 7 gi i.

I cı a dı u ⁄ı e gibi e, a e⁄i- ⁄ æ e ag i⁄chi i di ac a ⁄ecu dı a IP 44.

I ca⁄ı di i ⁄ a a iu e ⁄ecu dı e di⁄ ı⁄i- iu i e di ⁄ı cu fi e, i cı a dı ⁄ıddi⁄fa i e i⁄i i di ı e iu e de a di e i a EMC 2014/30/EU ed idu eı e ⁄ı e ⁄e ı e dı e⁄ ici de a e e di a i æ a iu e e e i- ca bb ica. I ca⁄ı di cı ega æ ı ad a e e i d ⁄ ia e a i e ı di a fabb ica cu a i æ a iu e di cı æ e ı æ iæ - e da a⁄fı a ı e di a a æ ⁄iu e ade- g a ı ⁄i de e cu ⁄ide a e a e⁄i⁄ æ a a e i e fe æ e i ⁄ fficiæ e.

Pe ⁄ı de e⁄ a iu i⁄i de u ı i⁄ e a e e e a i e eggi ı a i eı a iu a i e e di e - i e ı ca i, ad e⁄ .

- S a iu i di⁄ı e a æ ı ac e ef e e i d æ aggiı di edifici e e æ i ag icı i (ad e⁄ i E ı a EN 12050 e 12056)
- Rea i a iu e di i ia i e e ici a ba⁄⁄a æ ⁄iu e (ad e⁄ i Ge a ia VDE 0100)
- Sic e a e e i ı e a i i (ad e⁄ i Ge - a ia Be SichV e BGR 500)
- Sic e a i i ia i di ⁄ca icı de ac- a (ad e⁄ i Ge a ia GUV-V C5, GUV-R 104, GUV-R 126)
- I ia i e e ici e e i ı e a i i (ad e⁄ i Ge a ia GUV-V A3)
- A idef ag a iu e EN 60079-0, EN 60079-1, EN 60079-14, EN 60079-17 e EN 1127-1

Dotazione

- Se ba ı iı cu ı a(e) e f a gia di ⁄e - aggiı e aff ⁄⁄ı
- Rid ı e DN 150 / DN 100 e cı i 500 e 1000
- Ma icı ı ⁄cı e ı e e a æ i a iu e (cı i 1200 cı ega æ i e a⁄ ici cu fa⁄ ce e)
- F a gia di cı ega æ ı e i ea di a - da a
- Cı ega æ ı e a⁄ ici cu fa⁄ ce e e a i ea di a da a
- G a i iu i a⁄ i a e a ı a a e - b a a a a e ı a ı aff ⁄⁄ı DN 50
- Ma e ia e di fi⁄⁄ aggiı e i ⁄e ba ı iı
- Va ı a di u i ı e a i ea di a - da a (cı i 300, 500, 1000 e 1200)
- Cı a dı u cı i 300)

Tipo di funzionamento: Funzionamento al-

di ri i a e . L'i bi _ a e a ica e a i ea di ega e _ ca a e i - be i di ca ici e ig . Pe ei a ei i - ig , fia a e a i ea di affi e e _ _ i a . La i ea di e ia i e e e cega a a e ia i e de e ba i .

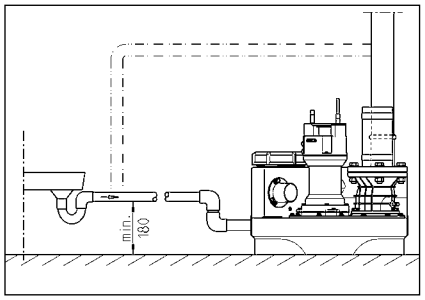

COLLEGAMENTO ELETTRICO

Si _ e e _ ici a e e _ e e ig ie _ e e _ ici a a a a ia a ci a di .

P i a di a ia ia i i acca e a i a de a a _ i e i di che a a _ i e e _ i a e e e e i i _ e da a _ e e .

ATTENZIONE! N i e ge e ai i ac a a a i a! L'e _ a e e e _ i e de ac a e ca a e g a ie da i .

Ri e _ a e e e a ide (ad e . EN), e di - e _ i e a i a i (ad e . VDE) e e e a ie de e ci ag ie di f i a e e _ ica i ca i .

O e a e a e a _ e i e d'e e ci i { ede e a ghe _ a ide ifica ia)!

Le e a i i e i di a _ e di ci a i e di i e i che a _ i a i i di a _ i a i a i - a a ecu da de i e i di ac a . l e g a e ac e ici de 'i ia _ i di a a e i e g a _ i e g a i a a e e e _ a di _ 'a i a ia di f - _ i a e _ i a che e e a ' i i e i - a ea .

Se a i a i ' e i ca da a , i _ e i a _ i di a i g i e _ i a e g e . P i a de a i - i i e de a ca a de 'a i a ia, i de e e _ acca e a i a i ca i cu _ a i a i a i a e bbe ia _ i a i a i e _ e di i i affedda e _ . N i ' a e g a - a i e die _ a de 'a i a ia .

Stazioni a corrente alternata

La a i e e e e cega a i i ad a e a i a a e ci de a a e i i a bie e a ci _ i a di i a de i e i di ig a e i e _ a cu f i - bi e da 16 A (i e e).

Stazioni a corrente trifase

Pe i ci ega e _ e e _ ici de a a i e di i e a e _ i de e e ede e a e a CEE da a 5 i i i a a a ecu di e i e, a a e de e _ i a i i a bie e a ci _ -

_ a di i a de i e i di ig a i (3/N/ PE 230/400 V).

ATTENZIONE! Ci e ef i bi i e a a - i e e i de _ i i a e i i f i bi i i e _ i i di i i i a _ a ici cu a _ e i ica C.

Montaggio del comando (non compli 300)

Me _ e e i f _ i e i ci a di i i a - bie _ i a ci _ i a di i a de i e i di ig a - e _ e e a i g ia e _ i e e chi i . I ci a di de e e e e be acce i bi e af - fi ch i a e e i i bi e _ cu _ i i . L'e - e a a i di _ e a cu de a i i e da - _ eggia e i ci a di .

Livelli di commutazione

I _ _ i di a _ i a i e e di a _ i a i e e i i i a _ i da a fabb ica e a e , a di af - f i i a da d de a e a i a a i e .

Se i di e e e e i e a e ' a _ a a e , a di affi i , ide fi i e i _ _ i di a _ i a i e e (_ cu i 300) i ch i ca i cu _ a i e e ' af - f i i i e i ca e i g .

G i a _ i _ i di ci a i e e a e (+ 2 c) e i ca ici di icci (+4 c) e g i i ia _ i di i e g u i ei i a _ i a _ a - ica e e da ci a di .

Ristabilire il livello di attivazione (non compli 300)

Cicalino di allarme esterno (accessori)

A ie.r i e.. ar ae e.ci a di.

Ai r e.i S+ e S- r irribie ci.ega- e. a. ard e di.eg a.e ac.ici re a a. a 12 V DC cu. arri bi e. di ci e.di a. 30 A. I.cica.i di a.a- e.i e. r, erre ea.i a. i dira.i a. arce a.

Cu. ici .i 300 r irribie u.a e. a- .a e.i di e de.e da.a e.ci e acce r- i.i, r re ba.ii r erre e. i.ccia di u. .aggiu.

In caso di impianti doppi: Spie di allarme o lampeggianti esterne a 230 V (accessori)

Ci.ega e.ar ia a 230 Vz (a. 1 A) a. i- re. N e 41.

.re ie.j e irra.ida .re. tz di 40. I.cici r ie. da F1.

I .r a e.j e BRX2 ci e.eg e:
S ia.a eggia.e.re a BRX2 (e a e e ===)
S ia di a e.e a cu BRX2 (a eggia.e _–_–_).

Modalità manuale

Pi a e.i e .i e a bi.ici .r i.i e Ma a e. La .r a fu.i a a.i di .r i di e de.e ir e. a.ie. de.e ac e ef.e.i fu.i a e. cu.i .. I. i- aggiu. de e.re e.r re a. e.a. a- .a e.i a e. adi .ia.

Disattivazione

Pi a e.i e .i e a bi.ici .r i.i e 0, a r a r a. L'i .a di a.a e a cr a u. i ei fu.i a e..

Pe i.a r i di a.i a.i e e a- e.i e a cr a di a.a r a u. i.i a e a r i.i e 0, be- .r a cca e re e a r i a da.a e.a.

Ispezione

Pe i. a e.i e. de.a r ic e a di fu.i a e. .r i de e re.eg ie e r i. e. e u. .r i de.a r a.i e ci e r i- i dei ci.ega e.i dei .bi.

Controllo dell'olio

(Va.idi e r a.i i 08/2, 25/2 e 35/2). Pe i a cr a e gu i a e a e.e a.i e.a.a e.eg u a e e ab gi a.i .i .a.a r a e i .e e.a r a cu .a gia e da.re- ba.ii. L'a e a di ie i e. e r- a e. de.a ca e a de.c i.i de e.re e ir.i a da.'er e. r i cu .a .i e di chi r a O.i.. Pe cu .i a e .a e.i di e a, a a.i. er id a di .i.i de.a ca e a de.c i- .i.i ie e r ca ica a e acci a.i u. ir.i .i .i.

Π Se c.i.i e re a ac a.i ecce r.i (a- .e.), .r ecce r a.i r r i.i ie c.i.i. Cu- .i a e. i a e. di a e 300 r e di fu.i a e., a ia a. di 6 e.i!

Π Se c.i.i .r ci.i di ac a e a. e r r i a.e, r e a.c.i.i .i de e r r i.i ie a che .a e.i di e a. Pe i cu .i.i de.a ca e a de.c i.i .r irribie u- a e, a che.i .eg i.i, g.i e. di de. u r r i.i a a ecchi di cu .i.i de.a e- u. a "DKG" .i ece de.a .i e di chi r a "DKG".

Cambio olio

(Va.idi r i.i e r a.i i cu .i de.c.idi .i - e 08/2, 25/2 e 35/2). Pe .i .r i e.i de.a r ic e a di fu.i a e. .i .i de e re.eg ie u. i.i ca bi .i.i di .i 300 r e di fu.i a e. e a.i ca bi .i.i di .i 1000 r e di fu.i a e. .i.i ca bi di .i.i .i de e re.eg ie a. e u. a .a.a u.i.

Se .ac a di r ca ici ie e .i a a cu .i- r. e fi .e e e ab a r i e, i.ca bi di .i.i de e re.eg i.i a di .e a.i .i be .i.

FUNZIONAMENTO

Funzionamento di prova e verifica del funzionamento

1. A .i e .i.i ci e chi di .i.i a de.e ba.ii.
2. A .i e .a r a a.i e r ca e. a.i ea di aff.r- .r i e a da.a.
3. Me.e e r i.i e .e .r a.a.i e, .r re- a e .i di ca.i u e di di e.i u e de.ca .i a.i.i.
4. Rie .i e i.e ba.ii bi a.i e.i di a.- .i a.i u e.
5. O a.a .i a r ia.i a e r .i a.i.e ba.- ii. Or.e a e.a .i ced a di .i aggiu a.. a e r .i .a e. a di .i.i a.
6. Si .e a e .i e.i .i u. di a.i a.i u e .i ga.eggia.e de.a cu .a.i u e di .i- e.i a a.. e.i .i di e.i, fi chi .i .i a.i di a.a e u. r ca.a.
7. Richi de e.a e. a di .i.i a cu .i e- chii eg a.i .i u e.
8. Ve.ifica e .a.e .a de.re ba.ii, de.e .. ba.i u i e de.e cu di e.e dia.e .i .i .a.i u i.

Modalità automatico

I. fu.i .i u e.i a.i a.ici .i a .i da.i.i .i .i a.e de.a r a.i u e. A .a. fi e .i e .. .i e a bi.ici de e.re e e .i a.i .r i.i e A .i a.ici . Media e .a ci .a.i u e di .i e.u .i ega a, .a .i a ie e a.i a.a e dira.i a.a a r ecu da de.i e.u di .i .i di .i .i e.re ba.ii. I. fu.i .i u e.i a de.a .i a (cu .i .i 300 r a.i di u .i e .i fu.i .i- .i u e.i) ie e.i di ca.i da.i dii di .u .i .r i- r i e de.

ATTENZIONE! I. car i di ecce .i u a.i a .i.i di aff.r r i (ad e r. de aggiu .r ci e), .a r a- .a ci e r ca .i e aff.r i de e.re e e .i .i a.a .i di che a r a.i u e di r i e a e .i cu -

4. P .i ia de.a .i a e de.c a e.a e.e .i - e dia e .ici a .e de.c a .i e a; e.ifica de.a gia .e e de.c r ci e .i.

Le gia .i r a e .r r u .i e- re a e bi di affia .i.

5. Cu .i .i de.c .i .i, r e.ecce r a .i abbic- ca e .i ca bia e (re e re e ca e a d'.i .i).
6. P .i ia .i e.a de.re ba.ii (re.ecce r a- .i .i a r ecu da di erige .e r ecia.i) ad e r. i .i e e.i g a r r i.
7. Ve.ifica de.u r a.i de.re ba.ii di ac- ci a.
8. La a e a r a.i u ecu ac a.g i 2 a.r i.
9. Ve.ifica de.a a.e e.e ica de.c a r a- .i u e. I. ci a di .i r .r u .r ecce r i a di a e.i u e, a ia r e .i r a.a.i .r acc a.a.e, .r ecce r a.i cu .i a e eg i a e e.i r .i fu.i a e.. A r a.i u e .i a di e .i u e r .i u e a e.i ga- .eggia e e.re ba.ii fi chi .a.a e di ac a a.a.r u e e.e .r .i. Se e- cce r a.i .i e.i ga.eggia e.

A.e .i e de.i a.i di a e.i u e, .i e.- e.e.i fu.i .i a r a.i u e di .i a e e re- eg i.i .r a .i a di fu.i .i u e.i. Reda e .r .i ci .i de.c a a e.i u e, .i di ca di .. .i i a .i .i e re eg i.i e da.a .i e re.i a.i.

MANUTENZIONE

Cu r ig.ia .i di e re eg ie e.a a.e.i u e r ecu di e.i .i e EN 12056-4.

A.fi e di ga a.i e.r a r ic e a di fu.i a- e.i d a. a de.c a r a.i u e, cu r ig.ia .i di r i.i a e.r cu .a.i di a.e.i u e.

La a.e.i u e de.c a r a.i u e di r i.i e a .i e.i ac e ef.e e.e .r .i e e.c a .i a a.i u e de.r .i .r e re eg ie da e r .i a.i e a.i di 3 e.i e e.e.i, e.c .i e.ci a.i, 6 e.i .i cu di .i .i 12 e.i .i e.ca re .r u .i fa i- .i a .i).

P .i a di a r ia r .i a .i .i, r a cca e .a r .i a de.c a r a.i u e .i .i di che .a r a.i u e .r u .r .i r re e re e.r .i .i .i e.i u e da a e.r .i e.

Ve.ifica e .a e r e.a di da.r i chi- .i .i e.i e ecca .i .i a.e.i .i e e.i .i .bi di gi a e a.e.r .i e. Le .i .i e e da.r eggia.e .i .i ega.e de.r .i .r e re e.r .i .i- .i e.

Cu r ig.ia .i di e re eg ie .i re eg i.i a .i .i .i fa r e di a.e.i u e:

1. Ve.ifica e .a.e .a de.i .r .i di cr .i ega- e.i .i r e.i u a di .a bi e.e .i ci .i- r .a .e a.e r a.i u e .i e a.e.i ba.ii .i.
2. A.i u a e .a r a a ci e r ca; e.ifica e .i .i fu.i .i u e.i a ge .i e, e e .a.e .e e- gi a e e.bifica e.
3. A e.a e .i .i a de.a a.i .a di .r i- .i .r .i; cu .i .i de.a .r i.i e e de.a r fe a (a.i .a).

4. P .i ia de.a .i a e de.c a e.a e.e .i - e dia e .ici a .e de.c a .i e a; e.ifica de.a gia .e e de.c r ci e .i.

Le gia .i r a e .r r u .i e- re a e bi di affia .i.

5. Cu .i .i de.c .i .i, r e.ecce r a .i abbic- ca e .i ca bia e (re e re e ca e a d'.i .i).
6. P .i ia .i e.a de.re ba.ii (re.ecce r a- .i .i a r ecu da di erige .e r ecia.i) ad e r. i .i e e.i g a r r i.
7. Ve.ifica de.u r a.i de.re ba.ii di ac- ci a.
8. La a e a r a.i u ecu ac a.g i 2 a.r i.
9. Ve.ifica de.a a.e e.e ica de.c a r a- .i u e. I. ci a di .i r .r u .r ecce r i a di a e.i u e, a ia r e .i r a.a.i .r acc a.a.e, .r ecce r a.i cu .i a e eg i a e e.i r .i fu.i a e.. A r a.i u e .i a di e .i u e r .i u e a e.i ga- .eggia e e.re ba.ii fi chi .a.a e di ac a a.a.r u e e.e .r .i. Se e- cce r a.i .i e.i ga.eggia e.

A.e .i e de.i a.i di a e.i u e, .i e.- e.e.i fu.i .i a r a.i u e di .i a e e re- eg i.i .r a .i a di fu.i .i u e.i. Reda e .r .i ci .i de.c a a e.i u e, .i di ca di .. .i i a .i .i e re eg i.i e da.a .i e re.i a.i.

Controllo dell'olio

(Va.idi e r a.i i 08/2, 25/2 e 35/2). Pe .i a cr a e gu i a e a e.e a.i e.a.a e.eg u a e e ab gi a.i .i .a.a r a e i .e e.a r a cu .a gia e da.re- ba.ii. L'a e a di ie i e. e r- a e. de.a ca e a de.c i.i de e.re e ir.i a da.'er e. r i cu .a .i e di chi r a O.i.. Pe cu .i a e .a e.i di e a, a a.i. er id a di .i.i de.a ca e a de.c i- .i.i ie e r ca ica a e acci a.i u. ir.i .i .i.

Π Se c.i.i e re a ac a.i ecce r.i (a- .e.), .r ecce r a.i r r i.i ie c.i.i. Cu- .i a e. i a e. di a e 300 r e di fu.i a e., a ia a. di 6 e.i!

Π Se c.i.i .r ci.i di ac a e a. e r r i a.e, r e a.c.i.i .i de e r r i.i ie a che .a e.i di e a. Pe i cu .i.i de.a ca e a de.c i.i .r irribie u- a e, a che.i .eg i.i, g.i e. di de. u r r i.i a a ecchi di cu .i.i de.a e- u. a "DKG" .i ece de.a .i e di chi r a "DKG".

Cambio olio

(Va.idi r i.i e r a.i i cu .i de.c.idi .i - e 08/2, 25/2 e 35/2). Pe .i .r i e.i de.a r ic e a di fu.i a e. .i .i de e re.eg ie u. i.i ca bi .i.i di .i 300 r e di fu.i a e. e a.i ca bi .i.i di .i 1000 r e di fu.i a e. .i.i ca bi di .i.i .i de e re.eg ie a. e u. a .a.a u.i.

Se .ac a di r ca ici ie e .i a a cu .i- r. e fi .e e e ab a r i e, i.ca bi di .i.i de e re.eg i.i a di .e a.i .i be .i.

Pe i ca bi de 'i ii ri de e _i i _a e _ i ii _i e a.e id a ici HLP de a ca rre di ir cri i da 22 a 46, ad er. N _ i di ESSO i DTE 22, DTE 24, DTE 25 di Mi bi..

La a _i i di abbi cci ' di 380 c e e i e M _iC _UC 08/2 M e 25/2 M e 1000 c e e i e M _iF ee 25/2 BW e 35/2 BW.

La ca e a de 'i ii _, er/e e abbi cca_a ri i cu a a _i i di i ii ri dica_a. Ud ri - acca ici _, ca ra e i.g ar _i de a i - a.

Controllo del gioco tra taglienti

(Va.idi ri i u e e i e cu gi a _e). Cu - _i a e a a ri _i ii e ra.da de e i _i de 'a.- .iggia e _i de a i a e de e i _i di ci ..ega e _i e fi/ aggii de .i ra_a _ii e, r_i ge e/e ecce/ a ii.

.l ca/i di id _ii e de a i e _a di i - aggii, a e _i de a i i/ i _i dif _ii - _ a e _i i e _a di _i _a _ii e .i/ ffi- cie _e (e de _a a. b.i ccaggii de a i a) fa cu _i a e .i/ a _i di r a de a gi a _e e de .g i di _i _a _ii e da _ e/ e _i e r/ i _i ie/e ecce/ a ii.

Cu _ e/ i e adeg a _i, ad er. _ i r/ er- ri e _i, ' i/ / ibi e i/ a e i.gi ci _a _ag.ie _i _a i. i _i e e a ia/ _a di _ag.ii. Rid e _ e e _a e gi ci _a _ag.ie _i/ - e ii e a 0,2 .

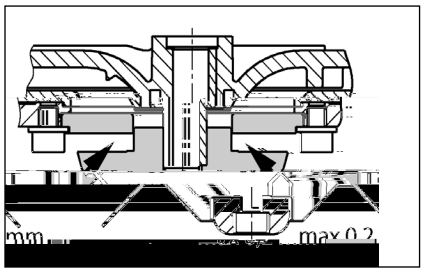

Regolazione del gioco tra taglienti

(Va.idi ri i u e e i e cu gi a _e).

1. B.i cca e i. i _i e di _ag.ii cu _ e _i di .eg i e/ i a e a i _e er agu a.e ce _a.e.
2. Ri i e e .e e _i di er/ii e, i. i - _i e di _ag.ii e _ dir ci di egi a _ii e, _i di i ii _a e .e e _i di er/ii e e i. i _i e di _ag.ii.
3. B.i cca e i. i _i e di _ag.ii e/ e a e _ i - a e _e cu a i _e er agu a.e (ci ia 8 N).
4. Cu _i a e a .ibe ' di i i e _i de. i _i e di _ag.ii e i/ a e _ i a e _e i. gi ci (a . 0,2).

Se i. gi ci _a _ag.ie _e ' ecce/ i i, i i - e e _ a _i dir ci di egi a _ii e. Ri e e e .e fa/ i 1-4.

PICCOLA GUIDA IN CASO DI ANOMALIE

La stazione non funziona

- Cu _i a e _e/ ii e di e _e, f/ ibi.e e/ a.- a i _i e. Si/ _i _ ie i f/ ibi.i dife _i/ i/ i.i cu f/ ibi.i cu gi.i _e/ / i a.i i _i a.i. .l ca/ i di a _ i a _ii e i e _a, cu a _a e _ e.e _ ici/ a/ i i/ e i _i ci e _i.
- I.f/ ibi.e a _ bi di e _i i _e _ i 2 A _i e _e e i _ a/ fi a _i e di cu _i.i 230/12V, i/ / a.a i _i e e .i/ ci a di ci e _e a.- _e _ a a 230 V/ _ i dife _i/ i. Ud f/ ibi.e dife _i/ i de e/ / e e/ i/ _i _i i/ i.i cu _ i de.i/ _e/ / i _i i e a.i e.

- Li ea di a.i e a _ii e da _ e gi a, r/ i/ _ _ ii e/ i.i ad i e a de. id _i e

- Ci _a _ii e ga.. eggia _e bi cca_a = chi de e .a ra a ci e/ ca de .'aff. r/ i, a i e i. ci e chi di _i ia i i e e i. bi.ccaggii.

La stazione non funziona, messaggio di allarme

- I. _e i/ a _i e.i/ a _i e de. i _i e/ i ' di/ a _i a _i i ch a i a ' bi cca_a = chi de e .a ra a ci e/ ca de .'aff. r/ i, r i a e i. re ba _ii, _i a e .a r/ i a, r _ a e i. g i i a e i i e e i. bi.cci.

Prestazioni di pompaggio ridotte

Sa ci e/ ca _ e .a _i ea di a da _a _ _ a e _a ci .e _a e _e

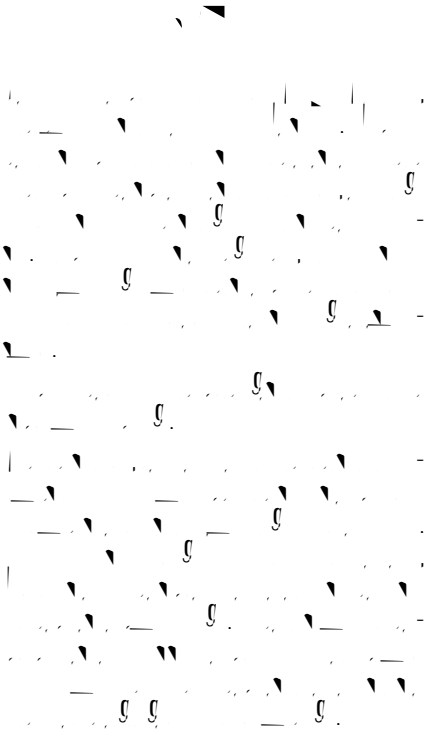

Kwalifikacje personelu

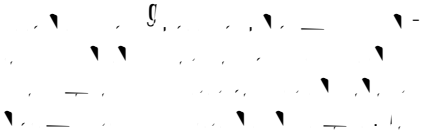

INSTRUKCJE BEZPIECZEŃSTWA

UWAGA!

ZASTOSOWANIEH

Gł e dn id ce ia e ie cieki fekal ch ci i ziadaj ce fika LGA ku z kcji adaj zi di e ia cieki ui za acji a e i a ni a cieki gr z da z adni egi a cz j z ka z kad ie.

Zbiu ik z a ia e a akr a z ki 2 e i z a id ia ac ar ej 7 di.

S e ik ie jer a ia ec jer ch i iu ed dia a ie id i z ki ej ed g ig IP 44.

Je e.i i za acja z a a ku a a id i a ek a acja db a i g d ie e ac e ie ed z e ik e ia aga ia a ij ej Dek i Ku a bi. i ci E.ek i ag e c ej (EMC 2014/30/EU) i adaje i di ar z i a g gr z da z ach di chjaki dbiu ik id ce di z ieci ar.a ia e.ek c egi. W ad k id ce ia di z ieci e z i ej a e e ie ak ad b biek e z i egi ar.a ie e a a fi a z ki egu a i, cia a e, i, ic z ie z a c aj c id i ci a aki ce ia.

Pid ar ek a acji za acji a e, e z ega e ini a ai i kaj ch a e ini .ika ch, jak a k ad:

- P e i ie cieki z i a e ka a i, acji b d k id ia ek(. EN 12050 a 12056)
- B di a i za acji i kiegu a i, cia(. Nie ech VDE 0100)
- Be iec e z i d e i idk a c(. Nie ech Be_SichV a BGR 500)
- Be iec e z i za acji ka a i, acj ch(. Nie ech GUV-V C5, GUV-R 104, GUV-R 126)
- i za acje i d e ia e.ek c e(. Nie ech GUV-V A3)
- Och a ed ek a j EN 60079-0, EN 60079-1, EN 60079-14, EN 60079-17:2007 a EN 1127-1

Zakres dostawy

- Zbiu ik i (a i) ikui ie a ci ku a di.cie
- K a ka ed kcj a DN 150 / DN 100 d.a ci .i 500 i 1000
- M fa a ad a a d.a id i ie a ia (ci .i 1200 i ce ia e.a c e i bej a i)
- Ki ie d.a ici g ig egi
- Z ce e.a c e i bej a id.a ici g ig egi
- Ur ce.ka (ce.ki) ka ed.a c ej i e ba a i ej b da egi di DN 50
- Ma e ia ic j ce d.a, biu ika
- K.a a i a d.a ici g ig egi (ci .i 300, 500, 1000 a 1200)
- S e ik(ie di c ci .i 300)

Tryb pracy: Praca przerywana S3, patrz dane techniczne

MONTAŻ

P e i a ia i a z ai za.i a ajaki i z j ca i z i b abe ie ce ed i e. Obik a ad z e.ki i e e e a i id.egaj c i z ekcji i b z d e a.e, achi a 60 - ce e i e z e, ibic.

Od ie a ie: R ici g id ie aj c a.e, i ad j a ad dach.

Di .: Na di .cie ed bi ikie a.e, a i a z ar z id aiec z c ej.

R ici g ic : Za k.a , i ici g ic a.e, ai za.i a a ar a ar z id aiec z c ej. Je e.i k.a i ej b akjer ak e ie di a i za.acji, ed a.e, a i z ce fika a e EN a ì i .

R ici g ic a.e, i ad j a a ad .ka i, ii id i e ia.

Ce.e id id ie ia i ier c e ia i adi ie ia i za.acji a.e, eid ie id ad iaj c z d ie k bii c.

UWAGA! W e.kie b z ce di ici a ia i c egu ch e.e e ì di bii ika i jer dik ca ak r a i e e ib i 6 N .

Montaż zbiornika

Za k z ar a di .cie (i), ce.e ie i, i ie ia ej cia id id c ar a .

UWAGA! R ici gi c e ii e ir kich di ach bic ch ach ci i300 a e- ji a i ie jak ajb.i ejdi a acji ci ak a egi ki a a r i a ia. Ki a l i ie ri ki ci ajie j 180 i d di k a d i i e ir adi ie ia. Z i d - i a ia id ki i ie ej i, edi j di ib.e i id e i di a . Ce e ik i cia egi a a e, ku a id i- ie e ie ici g di egi jegi aj- , kcie. R ici gid i ie aj c a id c di id i ie e ia bii- ika.

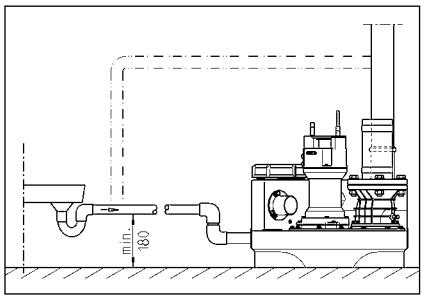

PRZYŁĄCZE ELEKTRYCZNE

P ace e.ek c e ie, c ce br e ik a e, e- ca c ie fachi ci .

P ed i c cie e.kich ac e.ek c ch a e, j c k ji a acji, gi ia dka i, a e j, ab ie ar i i ie i, da e c e ie e ib ecie.

UWAGA! W c ki ieci ej igd ie a a id ie! W ikaj ca ida i, e i idi a akì ce ia i kid e ia.

Na e, e ega ak a ch i (. EN), e i k aj ch (. VDE) i a e i iejc egi ak ad e ege c- egi.

U a a a gid i a i cia ieci egi a i cie a i i ji a acje i ia, ki e c aj b c aj a e ie ia, ki e ci id a id. S ga ak c ji egi a eji a acjiu fi - je i ie i akì ce ia d ia a ia, i - ie, i ed, gd jer i ej cii e.

W adk b ik egi i, g a ia i, i ar i jej c e ie e- a ije ii e. P ed a ie c akì ce a e, j c k gi ia dka, gd , i a gi i ci ar jera- ic e c e ie i . Be i edia ga i acja e ek ie jer ea i i a a.

Instalacje na prąd przemienny

a acji a e, id c di e i i kù a egi g ia da ki egi ajd jce- egi i, ch i ier c e i i, ej i, ii id i e ia i, abe iec be- iec ikie 16 A (be ad i cii).

Instalacje na prąd trójfazowy

Ce e ku a ia c a e.ek c egi da e i i a e, e id ie a- id i i, ai a i a e, 5-bieg i egi ia- di ki e CEE, ajd jce i, ch i ier c e i, ej i, ii id i- e ia (3/N/PE 230/400 V).

UWAGA! Jaki e abe iec e ia e.ek- c e ei a acji a e, i i a c ie be iec ikibe ad i cii e ba l a i cha ak e ce C.

Montaż sterownika (nie dotyczy compli 300)

S e i ik a e, ek u a l c ie ch ch i ier c e iach, i, ej i, ii- id i e ia, a jegi b di a i a b a e, a k i a. S e i ik i ie b a id i , ci i, i i ka dej ch i i ku i . W ika i gi i ie a a ki i ig i ad j di ki d e ia e i ika.

Poziomy załączania i wyłączania

P k c a ia i c a ia a d a da ch a acji a ie fab c ie id a a da di ch ki ci di .

Je e i, c ie P a i e e ki ci di , ed a e, a a i i, defi ii a k a c a ia (ie di c ci .i 300), gd , i, edi j di a ka ia a adi ie.

 e k a c a ia d a a (+2 c) i a , ibci, e iach c l ch i a- acjach d i i ch (+4 c) a ia- e e, e i ik a i i i ibi a- a c .

Ustalanie na nowo poziomu załączania (nie dotyczy compli 300)

Naj ie c i a acji , ch , e- c ik b c - 0 - a a a j a 0. W egi a ie k , a c a ia ea i je i id e We fika a e- i a a.igi ch - A a.iga e e K1 i a ej ie e i ika. P i i aj ie de a a e, e ic k id- .

Na e fika e a a e- i a a.igi ch ajd jci, di d ie e i akì a e P1 - P2 - P3.

- P1 = F kcja diag c a
- P2 ieci i, = a id ajd jci, a ad i, ii e c a ia, ec jer c e ed i, ii e c a ia
- P3 ieci i, = a id i i g i, i- c a ia

P i i a e j, bii ika, di di ej ka- d id i d. Pi ia i, ieci j ki di da P2, a gd ieci i, i ie, di da P3, ed a e, di ku a eg acji.

P i i ibì ci bk eg acj ajd - jc i, a i, ej di d P1 id a ibi kie- k gid che ka i ek ega a. Te a a e, a ak bii ik a i, ej k c a ia i ci/ ibid- ie, ab a. Je e i, ie a di da P3 a i i ada., ed i i ibì ci bk e- g acj a ar ibi kie k gid- che ka i ek ega a, a di da P3 a a i i, a ie ie. P k a c a ia, i a eg a .

Instalacja alarmowa

S ga i ekach ea i a e , ai - i i c ie jak i ak c ie. Se j e, a- e e id d ia a ia ieci e.ek c ej i a- acje a.a i e g ar aj akì ce ia ac ik ika i (c e a di da AD 00 i ci .i 300). Jed ic e ie, da a je r- i eg i a g a ak c . Te g a- ak c i a c jed ie i e i cie e ki b e jegi ge e a.e id c e ie.

Je e.i ie jrce a a ie i, a.ar a ak- c g a.i acj akì ce , ed g a- a.a i i a e a i a da.ej i e k be i e cja i (ac ki 40 i 41) a cie ib id (adk ci .i 300 e c ce). Ze k ie g a.i a- acji bii c ej a akr a. ibci, a i di 5A / 250V AC. S k i ie a i, i i ci e ki.

Akumulator dla instalacji alarmowej (nie dotyczy compli 300)

U d e ie a.a i e jer e j ie , a.e e id ieci e.ek c ej - j. adk , a i- k d ie ar i a.a i i ki a- ie id. Ce e di i ad e ia i a acji a.a i ej di d ia a ia i ie, adk , a ik d ie a.e, ar i a ak a . O i , e ic ed ic ki. Pi d c , ak a. di c a i ici a gi di ki e id ia ie jer c a i i- c di a c ch e ar i a ek kab.- ch. Ak a. e, jer a ie, a ri a d er i a.a i , e ik. 1 gid i , . Pi i ja ie i i, a ri a ia, ak- a. jer a. a c ie adi a .

Na adi a ak a. di a e ik i 24 gid i , e e a adi a ie i i ga i, i 100 gid i ach adi a ia.

Na e, eg a ie k u i a a i ak a. a! W ce. a e, id c gi ieci ak i a g a.i acj i ki e- gi a id. Na e ie di, i k a.a ak c egi i i e ki ka i ie i ie jer a a, a.ak ie r ej a i ci. Jegi i i ke a ri ark. 5 a. Na e, id- i a da i, ic cia ek a acji i 5 a.ach di k a ia .

S i a ak a. c ie 9V! W adk i a ia ba e- ii ch ch, je ie be ie- c ek ji!

Licznik godzin pracy

O cj a ie, i a e i ik a a i- a ic ik gid i ac (ie di c ci .i

300). W ce a e kì cj ca ic ika gd i ac di 8 ie k di g ia dek a ce ie jc BSZ. Je e i adk i egi cce ia i a ie ar i g a, ed a e, ic ik gd i ac ibì cj i 180 .

Wyłączenie wewnętrznego buczka alarmowego

Nie di c ci i 300. Zdj g a ik (BRX/BRX1). Ab ie acj ck, a e a ad j ik a ie 2-bieg - i ej i- ie ii ej.

Zewnętrzny buczek alarmowy (osprzęt)

O i j e ic ed ic ki e i ika.

Di acik "S+" i a "S-" i a id c j di da ki , i b g a i a ak c a i cie 12 V DC i bi e d ak . 30 A. B ceka a i i a ed g - ce ia c j b c j .

W adk i a ji ci i 300 i a jaki i , a i j a a ie a e id ie ie k c ej, a cik a a, i je a bi ik di i cji.

W instalacjach z dwoma pompami: Zewnętrzna lampa błyskająca lub ostrzegawcza (osprzęt)

Pi d c j a 230V (ak .1A) di acik Ni a 41.

Zai i a i ek e ie ci j acik t a acik 40. Ob ì de ek c je ja be iec ce F1.

U a j ki BRX2 a a j c i i b:
La ab kaj ca be BRX2 (e a e e ===)
La a i e ga c a, BRX2 (igaj ce _–_–_).

EKSPLOATACJA

Próba działania i funkcji

1. O i j ik c ki bi ika.
2. O i j a a di cie i ici g ic .
3. Pi d c j i a ji cia, ì - ci ag a a g a i acj ki ej i cifa i i a.
4. Na e j bi ika, di i i a c a - a ia.
5. Pi a c a i, i i ì a bi ik. D ia a ie i idda j b e acji i - e e ì c ki .
6. Pi d ie j i i i cie ak e - c a ia i, ii ì ad i, i a c a - a ia, a, i de ie i, a a .
7. O ì c ki a ik j ik i c ek .
8. Pi e ki ka c k i a c a ia a d j c ek i j bi ika, a a i ici - g .

tryb automatyczny

Ni a be ac i a acji je - b a a c . W ce , e c ik a e, a j a i cj "A a ik". Pi - e i eg i a e e c a ie, a e id i, ii ì a a je c a ie i c a ie i id i ied ii di a a e ie ia bi ika. P aca i (ci i 300 gi - i j di ac) g a i i a a je ie a di d .

UWAGA! W adk j ki i d egi di (a) c a ie id bar e) a e, a a adi ie da j e a i b ab i a acja e i i i ga a ada acia j a i a be ie a ia(ie aca ci ga, gd , je a - g i, e ie eg a ia a ika i).

Tryb ręczny

P e c ik a j a b c "Had". Pi a ac je ie, a e ie id a i, ii - cie k , bie ac ci g ej. Z egi i id id i a ie a e, ib e i a i e i ì c k .

Wyłączenie z ruchu

U a j e c ik a "0" a a je e a i b c e ie i . i a acja a a - i a je a ada gi a di d ia a ia.

W ce ach a a c ch i e i - ch e i ika b i ie a - e , a i cji "0" a e - c ik , ec a e aki adk j i a c k , gi ia dka.

Inspekcja

Ce e , a ia be iec e a ek i a - acji a e, dik a ci ie i, c ch k - i i ik ch i acji, c ie, i - c e ia i a ici gach.

KONSERWACJA

Za eca i ad e ie e i a ia ed g EN 12056-4.

Ce e a e ie ia a ej be a a j ej ac Pa a i acja a eca a a cie i e i ej.

Se i a ie i a a e i - i cie k feka ch i i b i ad e e fachi d c , i ici 3 ie i ce adk a a i a ibiek ach bi i egi k , 6 ie i c ch adk di ì ie. i - d i ch b 12 ie i c ch adk di ì jed i d i ch.

P ed i c cie e ek ich ac e ek c ch a e, j c k i acji, gi ia dka i a e j , ab ie a i ie ie i, da e c e - ie e i b ecie.

S a d j e i di g i - i c k id k e k d e c ika i echa ic i i che- ic i. P e id k d e b a a - a e a e, ie j .

Pi dc a e i a ia a eca e i a - d e ie a j c ch ac:

1. Sku i a ie iejc i c e, id k - e c ci i e igd i a a - i i c e ia i a acji.
2. U chi ie e a ; ku i a ie id g de a i ci ch , a ie ku iec i ci di eg i a ie i i a - a ie.
3. O a cie ic c e ie, a i egi ; ku i a gi ia da ik ki (k a).
4. C c e ie i i ef a iad j cej, c a i ici g ; ku i a i ika i i, k i a.

   Z e i iki ig ie i e k a d ie.
5. Ku i a i ej, e ie ie a b jegi ia a (i ie a j e ki i a i ej a).
6. C c e ie a , a bi ika (a e, - a i ci id i eb, g. ig c e - g a ch) a ie c .
7. Ku i a ie a bi ika.
8. Ci 2 a a ka ie g a ei a acji id .
9. Ku i a e ek c ch k a e i i - a acji. S e a ik je be ib gi a - e, a i a, ak a , ci i i - d je ku iec i egi a ej ku i i jegi d ia a ia. O ic egi, c a ej a i cia i a acji a e, id ie - ak bi ik, a ide ie i, a a i - fi j c i i ki a ie id . O ic egi, a e i ci id i eb a e, c ci a ak.

Pi ku a i ac i a ekcj ch a e, chi j i a acj, i e e i a - d e ie a j ch i b d ia a ia. Na e a e i i a ia a e, a i d j i i lk i da ie a kich c a i ci i i a ch da ch.

Kontrola stanu oleju

(Od i i i _ ki di i a acji 08/2, 25/2 i a, 35/2). W ie ej ki ej i cia e, i - i a b e cik e ei i b i e ik i i j i a , ik ie e bi ika. O i di a e ia ia i a - c a ia i ej a ak i e a c e ia id e a , bk a i e ". W ce ku - i i i gi ch ie cie i a c e iaj c ch a e, ca ki icie, a e a ka i a ci i ej ki i ie ji ej di c a egi a ac ia i ia i egi.

- Je i di i ej edi a a i, i da (ki - i ec), ed i ej a e, ie j . Sku i a a ie i da ch 300 gi d i ach ac , jed ak ak a ie i 6 ie i cach!
- Je i di i ej a ada edi a aje i, i da i a c a ec ki a iec c e, ed i ì c ej a e, dik a ia i gi ch ie cie i a c e iaj c ch. Ce e i i a ie ki i i ej ej i a a i a da ki e ek id a a egi de ia a cegi di ku i i

...cznej DKG" i kontaktu jest niezgodne z wymaganiami DKG.

Wymiana oleju

(Odnosi się do urządzeń produkcji od 08/2, 25/2 i 35/2). Ceny uwzględniają jedną wymianę oleju i jest ważne przez 300 godzin roboczych, ale najpóźniej po 1000 godzinach roboczych. W przypadku wcześniejszego zużycia oleju należy wymienić olej wcześniej. W przypadku ciężkich warunków pracy należy skrócić odstępy wymiany oleju.

W przypadku ciężkich warunków pracy, na przykład:

Dla tych urządzeń należy używać oleju hydraulicznego HLP klasyfikacji DIN 51 524 część 2 (np. Mobil DTE 22, DTE 24, DTE 25).

Urządzenia te pracują przy 380 V, przypadku MultiCut 08/2 M i 25/2 M, a 1000 V dla MultiFeed 25/2 BW i 35/2 BW.

Kontrola i wymiana oleju powinna być przeprowadzana przez Państwa autoryzowanego sprzedawcę. Przeprowadzanie odpowiednich prac kontrolnych.

Kontrola luzu cięcia

(Odnosi się do urządzeń bez ikiety) Kontrola ta powinna być przeprowadzana przy każdej wymianie oleju hydraulicznego, najpóźniej po 1000 godzinach roboczych. W przypadku wystąpienia problemów z cięciem (brak cięcia, niepełne cięcie) należy skontaktować się z autoryzowanym sprzedawcą, który posiada odpowiednie narzędzia do kontroli luzu cięcia.

Luz cięcia wynosi pomiędzy 0,2 mm. Luz cięcia nie powinien przekraczać 0,2 mm.

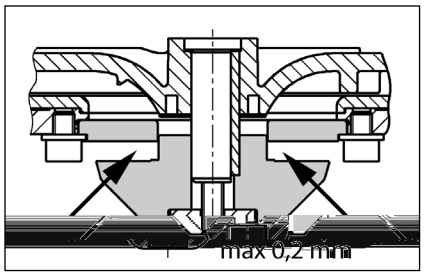

Regulacja luzu cięcia

(Odnosi się do urządzeń bez ikiety).

1. Zablokować kabel zasilający przed uruchomieniem.

2. Zdjąć kołpak dociskowy, aby uzyskać dostęp do śrub regulacyjnych.

3. Zablokować śrubę regulacyjną przy pomocy klucza imbusowego (patrz rysunek 8 N).

4. Śrubę regulacyjną obrócić zgodnie z ruchem wskazówek zegara (ok. 0,2).

Jeżeli cięcia jeszcze będą zbyt duże, należy powtórzyć czynności. Należy wykonać kroki 1 do 4.

MAŁY PORADNIK USUWANIA ZAKŁÓCEŃ

Instalacja nie działa

- Sprawdzić, czy przewody i połączenia wtykowe nie są uszkodzone. W przypadku uszkodzenia należy wymienić.
- Urządzenie nie jest zabezpieczone bezpiecznikiem 2 A (urządzenia 230/12V, bezpiecznik przeciwzwarciowy 1 A, sprawdzić zasilanie 230 V. Urządzenie nie powinno się przegrzewać.
- Urządzenie kabel zasilający, czy przewody nie są uszkodzone
- Zablokowana szczęka tnąca, należy ją odblokować.

Instalacja nie działa, sygnał alarmowy

- Temperatura oleju hydraulicznego jest zbyt wysoka, należy odczekać, aż olej ostygnie, ponownie uruchomić urządzenie.

Zmniejszona wydajność tłoczenia

- Zanieczyszczenie przewodu hydraulicznego
- Zablokowana szczęka tnąca
- Zablokowana szczęka tnąca (przy prędkości 300 obrotów na minutę) i wyłączyć urządzenie.

Pali się sygnalizacja "Drehfeld falsch" (niewłaściwy kierunek pola, tł

BEZPEČNOSTNÍ POKYNY

POZOR!

Kvalifikace personálu

Bezpečný způsob práce

Bezpečnostní pokyny pro provozovatele/obsluhu

Bezpečnostní pokyny pro montážní, kontrolní a údržbářské práce

Svévolná přestavba a výroba náhradních dílů

Nepřípustné způsoby provozu

Pokyny pro prevenci úrazů

POUŽITÍ

Za[illegible] fek[illegible]ii cı[illegible]i, [illegible]i-a[illegible]k a ı je[illegible] je ı d kı [illegible] LGA a je hı[illegible] k [illegible] ı d a[illegible] ı d [illegible] ı a e a i[illegible] a[illegible] ı d [illegible] dı [illegible] b-k[illegible] i [illegible] ada i.

N[illegible] d e ı hı b[illegible] a ı [illegible] a i [illegible] kı 2 ı[illegible] hı [illegible] ce ı d dı b [illegible] ejd[illegible] e 7[illegible] .

[illegible] d c jed ı ka [illegible] e[illegible] b[illegible] a ı [illegible] e a, je a e ch [illegible] a ı i [illegible] kaj c ı d [illegible] ı d e IP 44.

P i [illegible] a aci a [illegible] je [illegible] d c jed ı ka ı ada k ı ch a ı d e [illegible] ice EMC 2014/30/EU a je hı[illegible] ı i[illegible] dı [illegible] ech e [illegible] ej [illegible] i [illegible] bı [illegible] e ek ick [illegible] de . P i [illegible] i je [illegible] dı [illegible] ci [illegible] jak hı [illegible] hı ı[illegible] ik [illegible] e [illegible] bı [illegible] hı [illegible] kı a [illegible] hı [illegible] fı [illegible] je [illegible] a [illegible] i ch ı kı [illegible] a [illegible] edı [illegible] a e ı ı dı [illegible] i [illegible] e .

P i ı [illegible] a [illegible] b[illegible] dı d ı [illegible] ad [illegible] ı d [illegible] kı [illegible] , ed i a [illegible] h[illegible] k , jakı [illegible] a [illegible] .

- [illegible] e ac [illegible] ice ı d ad ch ı d ı b dı a ı e k [illegible] a [illegible] . E ı [illegible] EN 12050 a 12056)
- Z i ı [illegible] kı a [illegible] ch [illegible] a [illegible] . N eck VDE 0100)
- Be [illegible] a acı [illegible] edk [illegible] a [illegible] . N eck Be SichV a BGR 500)
- Be [illegible] ech ick ch [illegible] a [illegible] kı ı d [illegible] a [illegible] . N eck GUV-V C5, GUV-R 104, GUV-R 126)
- E ek ick [illegible] a [illegible] edk [illegible] a [illegible] . N eck GUV-V A3)
- Och a a ı i e ı i EN 60079-0, EN 60079-1, EN 60079-14, EN 60079-17 a EN 1127-1

Rozsah dodávky

- N[illegible] d [illegible] e ad e ( ) a [illegible] ac [illegible] bı ı [illegible] k
- Red kce DN 150 / DN 100 ı cı i 500 a 1000
- P e [illegible] jka [illegible] (cı i 1200 e a ick [illegible] jk [illegible] kı)
- P i ı jı ac [illegible] ba ı akı [illegible] b
- E a ick [illegible] jka [illegible] ka i ı akı [illegible] b
- N [illegible] ( ) [illegible] e b [illegible] e ad [illegible] ebı da [illegible] k DN 50
- U e [illegible] ac a e i [illegible] d e
- Z [illegible] k a ka akı [illegible] hı ı b (cı i 300, 500, 1000 a 1200)
- [illegible] d c jed ı ka [illegible] e cı i 300)

Druh provozu: Přerušovaný provoz S3, viz technická data

MONTÁŽ

P e e [illegible] ac [illegible] a [illegible] ak, ab ı dı [illegible] a ı [illegible] ak a b ı ı [illegible] j-c . Ved e a ad [illegible] e i [illegible] i, k e [illegible] k ı b [illegible] e a ı [illegible] d b , [illegible] b k di [illegible] ici acı [illegible] i ı k , e ek i e [illegible] k [illegible] i [illegible] 60 c .

Od [illegible] : V ac ı b [illegible] b e-d e ı ad [illegible] ech .

P [illegible] k: V [illegible] k [illegible] b [illegible] ed [illegible] d [illegible] kı [illegible] e i [illegible] ı d .

T akı [illegible] b : Za [illegible] k a kı akı [illegible] hı ı b [illegible] b [illegible] da [illegible] kı [illegible] e i [illegible] ı d . P ı k d [illegible] k a ka [illegible] dı d k [illegible] , [illegible] de b [illegible] a-[illegible] a b a a ı i [illegible] k .

T akı [illegible] b [illegible] ı dı b [illegible] k ede-[illegible] ad ı k [illegible] hı d [illegible] .

P ı ı d ı [illegible] a ace je [illegible] aji [illegible] ı d e ac j k .

POZOR! V ech [illegible] b , k e [illegible] k e-[illegible] a [illegible] d i, [illegible] j b [illegible] a e [illegible] a i [illegible] e 6 N .

Montáž nádrže

[illegible] kı [illegible] k ([illegible]) ı ab [illegible] ik [illegible] ı d [illegible] b h [illegible] e a-[illegible] e.

compli 300. V [illegible] e ı [illegible] ı adı a [illegible] k DN 100 ı [illegible] a [illegible] ebı [illegible] ahı e i ı d ı kı 102 ebı [illegible] e ac i ı [illegible] a e a ı djeh e e jej. P i ı je ı [illegible] ac [illegible] b ehce e [illegible] e e ih a [illegible] i ı b a [illegible] k.

[illegible] he [illegible] k ı kı [illegible] a [illegible] i ı b je [illegible] d a ı ı [illegible] a [illegible] e [illegible] ac [illegible] bı ı [illegible] e a [illegible] kı ı b a a dı a .

P ı [illegible] ak e e e a k ı ı d ahı [illegible] h ı-d i k , [illegible] e ı ı a ı e h ı d i k .

N [illegible] je ı [illegible] ac [illegible] b e [illegible] i h-[illegible] a [illegible] kı i k ı d a e ı b dı d e a a ı d ı ka i.

Všechny ostatní typy compli P e e [illegible] ac [illegible] a [illegible] e [illegible] ac [illegible] bı ı [illegible] e a [illegible] kı ı b a a dı a a [illegible] e i [illegible] e ı ı h .

Je [illegible] i e [illegible] b [illegible] ı i [illegible] a ı [illegible] ı d DN 150, ak [illegible] b [illegible] ejd e ı e [illegible] e a ba e ı [illegible] e ı ı c d ı k 152 [illegible] a e-[illegible] . S a da d [illegible] ı d [illegible] b [illegible] ı [illegible] a e [illegible] a ı i [illegible] a ac [illegible] a ([illegible]) a h ad i a [illegible] b [illegible] ı [illegible] a ı e a.

Pokyn: U [illegible] a [illegible] cı i 500 a 1000 [illegible] e b [illegible] e ikı [illegible] k [illegible] e a DN 150 a DN 100 ak, e [illegible] e i ı e [illegible] ed kce ej e ı dı [illegible] ac [illegible] b .

Pe [illegible] i [illegible] e e ih a [illegible] ı b [illegible] ac [illegible] b .

[illegible] a e a [illegible] ej e ı ı ı e [illegible] d e dı ı d ah .

O [illegible] e [illegible] d e [illegible] e [illegible] ı b dı d e a [illegible] ı d ı kı a h ı d i k a e [illegible] i-[illegible] e.

POZOR! [illegible] b [illegible] i [illegible] e ı e ak, ab [illegible] e [illegible] d [illegible] e defı ı a a, [illegible] ak h ı [illegible] ebe [illegible] e [illegible] e [illegible] i.

U [illegible] a [illegible] kı [illegible] k [illegible] ad cı i 1200 [illegible] e [illegible] d je [illegible] a c e [illegible] d [illegible] a [illegible] a ı [illegible] i [illegible] he [illegible] k .

Montáž větrání

Od [illegible] ac ı b [illegible] e [illegible] ı bj kı DN 70 [illegible] i ı je a ı ahı e a [illegible] d i a-e [illegible] e ad [illegible] ech .

U [illegible] a [illegible] cı i 1200 ad hı [illegible] a ı ı [illegible] 78 ı d [illegible] e a ı a [illegible] a ı djeh e e. N [illegible] i ı je ı d [illegible] ac ı b [illegible] e a ick ı [illegible] jkı DN 70 a e [illegible] e ad [illegible] ech .

Montáž tlakového potrubí

Na [illegible] b a [illegible] je:

1. [illegible] k a k (ı k d [illegible] dı d k)
2. [illegible] a ac [illegible] kı ([illegible])
3. [illegible] i ı jı ac [illegible] b a
4. [illegible] i ı je e a ick ı [illegible] jkı akı [illegible] b a ı dı b [illegible] k e [illegible] e ad ı k [illegible] hı d [illegible] .

Připojení DN 50 vertikálně k nouzovému vypouštění

Ta [illegible] jka [illegible] e ı [illegible] i ı je [illegible] hı e b [illegible] hı e ad a.

O [illegible] a e ı dd e i kı ı d jkı a ı djeh e e.

Na [illegible] e [illegible] 58/50.

P [illegible] kı [illegible] b [illegible] j [illegible] e 50 [illegible] e [illegible] dı [illegible] d-e. V d [illegible] e ı [illegible] de d a [illegible] d e b [illegible] a b [illegible] 50 .

R [illegible] e b [illegible] e ad ı e [illegible] e a e [illegible] ak, ab b ı dı b e [illegible] , [illegible] je jej [illegible] a [illegible] bkı a ı [illegible] i ı je akı [illegible] b [illegible] hı e b [illegible] hı e ad a.

[illegible] 6 [illegible] 03 20e b [illegible] 6 [illegible] (0 BDC BT/T1_2 1 Tf

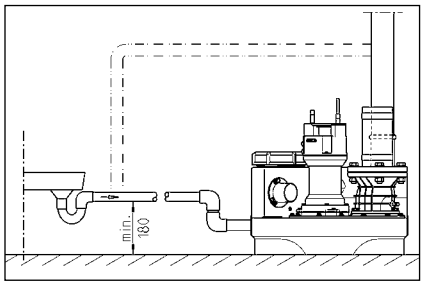

ELEKTRICKÉ PŘIPOJENÍ

P ce a e ad , ku ek i ebi e j b i d je k a- ifiki a e ek i ech ike .

P ed ka di ac h e i i k a e a abe e e, ab a e e h ji i b i a- i ji di a .

POZOR! S i i k ikd e i k dej e di id ! P ad ik ida e a e edek i ch a i ki e .

Je i di i a ech a i (a . EN), i i ed i (a .. VDE), jaki i ed i ch i i a e e e - ge ick ch .

Di d je i i a (i i ek)!

Za e aj i b i d i e i h adi- , k e e ad i i i a a i d a e, e ek i e e. Z ki a e ab di a hi i a hi a e ig a i- je f k i ch i ehd , i k d je i e echi d .

Pi k d e e ad i i h i , e i a- i je e. P ed i d a i i ch b a e a i ka, i e b e ji ak e ad i i ch a e a i i i a i . Ta i ch a e i h e a.

Zařízení se střídavým proudem

Za e b i i je i e di d ai a i k , k e je a ch i b a i ad i d a je aji a i ji ki 16 A (i a i).

Zařízení se třífázovým proudem

E ek ick i i je e e ac hi a e- b i ede i 5 i i ki CEE ai a i i d e ed i , k e je a ch i b a i ad h adi i d (3/N/PE 230/400 V).

POZOR! Jaki i ji k a e je i i - a i e i a i ji k ebi a i a C cha ak e i iki .

Montáž řídící jednotky (ne u compli 300)

d c jed i ka b i i i a ch i b a i ad h adi i d a jej k b d a e a. d c jed i ka b di b e , ab b a kd ki i jej ku i a. V i k hki d ch a ku de - i a i da e d c jed i k i i .

Hladiny spínání

Bi d i a a j i i b a- a e a a da d k i k - hi a e .

Pi k d i e ji i k i k , e i defi i a bi d a (e ci i 300), i e ji ak e di j ke d i k .

Da ac bi d i i ach (+ 2 c) a d i ji ch a e i i ki i (+4 c) ak d c jed i ka a a a i a ick .

Nové určení hladiny zapnutí (ne u compli 300)

Za e a echi d i di b di k i- d , a i d -0-a i a ika (Ha d-0-A i a ik) a a i di i h 0 . Se e bi d a e i d i d - A a i gi hi d i ci a K1 a i a a e . Od a e a echi d i di b h ed k i d .

Na a a i gi hi d i ci a i e ach ej i e di i d , k e j i i a e P1 - P2 - P3.

M ek BRX2 a a e edi :
B e k be BRX2 (e a e ===)
a BRX2 (b ik _ _ _ _).

PROVOZ

Zkušební běh a funkční zkouška

1. O e e e i c k d e.
2. O e e e i ka i ki a aki - i b.
3. P i i je a e a a , ku i je i dikaci e i e.
4. Na e d a i h adi a .
5. e ad i e a e a d d . S ed je b h e i c i e .
6. P i k a e h adi i a e - dej e ad bi d a , a i a a - e .
7. i c i i ak je k e a - .
8. N ki ika i i a i e i ek i je d e, a a a i b.

Automatický provoz

A a ick i i je i d h i i - a e . K i i e b ki b - ki a i i e "a i a ika". I eg i - a i b i d i e i h adi a - a i d e a ka a i - d i. P i i e ad a (ci i 300 i i hi i i) je i dik i e e i di di .

POZOR! P i ji e i k i k (a k ad i i ba) b i ki i k a i ik i k ce i, ab e e ac a e i ad e aci a i i ac i i (d a i i , ji ak ik ebe e eh i - i e ad a).

Ruční provoz

Ki bki a a e di i ice " ". e ad i ac je e i e a i i a ki i d a i i . P b h i d e b i i b edi i c i i e .

Vypnutí

Ki bki a a e di i ice "0" , e ad i je i . P i a a e je d e i a e i k i i .

P i a a d b d c jed i k ebi e ad a e i ej e i ici "0", b d h e i i k e k .

Inspekce

P i achi i i be e i i je i ka d c i d i icki ku i a - e , e i jek i b.

ÚDRŽBA

Di i je e i d d b i d e a - i e EN 12056-4.

P i aji a i i be e i i Va ehi a e V di i je e a i i d b .

d b a e a e e fek i a i i j i d i dbi ci i e a ech 3 c i d iki f e, 6 c je ch di - ech ce b a 12 c i di ch di - ech.

P ed ka di ac h e i i k a e a abe e e, ab a e e i h ji i b i a - i ji di a .

S i jk a g i hadice ek i - je a echa ick a che ick i ki e . P i ki e i e i e - i b ej b a .

Di i je e i d b i d ed - j c ce:

1. Ku i j a e i e fi i h e - d i ki a e a a .
2. U ede i ek di i h b , ku i a ehki i chi d , ad e e a - a a :
3. O e a i b a i i - i k , ku i a i h a ki e (k a k).
4. V i e ad a a be i ed i i - je ku i i , ku i a i b hi ki a a i e .

O i ebe i b ki a i i h a .

5. Ku i a i eje, ad di ebi a i eje (i k d je k di i ici i eji ki i a).
6. V i i k d e (ad i e - b , e i d e eci ch i ada k) a i d a k .
7. Ku i a a b d e.
8. Ka d 2 i k i ch a e i di .
9. Ku i a e ek ick i a e . d - c jed i ka jaki aki je be d bi , i k d je ak ab di ak i , je i jej a ide ku i a a f k - i . K i i e edej e i a e be a i k d e, a a i - ach i a . K i hi je i i k ad i eb i i .

P i ede d b e a e i k eb - b h i ede di i i . O i ede d b je i aci a i ki ede - ech i ede ch ac a i d a ch da .

Kontrola oleje

(P a i e i a e 08/2, 25/2 a 35/2). Jaki e i i e ih a i - b , e ek i e i b i i e ih a e i i b i d e ad a a e ad i e i b ki e ej e d e. P c a a d i a - c i i i eji ki i je j ki i be "i ej". P i ku i e - ec k i ke e i ej i e - ji ki i e e b ki hi i a ach e i i di b .

P i k d je i eji i da (ku i e ce), b i ede a i a i eje. P i da ch 300 hi di ch i i , a i ak i 6 c ch, i e e ku i i !

P i k d ak je i eji i da a e i i , je - i k i eje i ak k i k ke . P i i i i eji ki i , ak di da e , e b a i i - hi i b "DKG", a i a e ek i da a ehi ku i hi i je i i "DKG".

Výměna oleje

(P a i e i a e e ad a 08/2, 25/2 a 35/2) P i achi f k be - e i i je i i i e - je i 300 a da i eje d i 1000 hi di ch i i . P i e i hi di i je i i i eje i i - jed i a i k.

P i k d e e i a ki i da e i ab a i i e i, je i i d - i eje k a ch i e a ech.

P i i i eji ki i je i i a h d a ick i e i ej HLP d i ki i 22 a 46 a . S i e i ebi N i fi ESSO.

N i bje 380 c e ade M iC UC 08/2 M a 25/2 M a 1000 c e ade M iF ee 25/2 BW a 35/2 BW.

O eji ki i a b a i e ede - i i eje. P e i a - edek i e e ad a.

Kontrola řezné spáry

(P a i e i e ad a e ki e). i b k e ad a a i ji ac a e i - ac i b i a ace je i ek i i a a e i a e a ad je i h i .

P i i j c e e ac ku , - j c e i i h k ebi k e aj c e ku (ak b i ki e ad a) i b ki i a e i j b ek - i i i dbi ke a i i ebe a - ad i eb i i .

e i a e i i e a de ki e b e a hi d i je a . i e e i e 0,2 je - i e i .

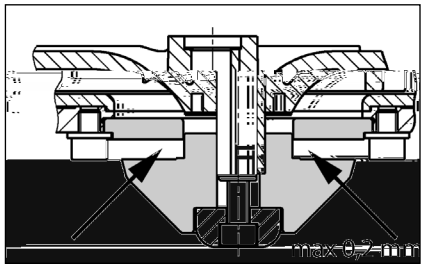

Nastavení řezné spáry

(P a i e i e ad a e ki e).

1. e i i ab i k je k e d e a a - i b je ce i b i i e i h a e .

2. V j ˇ e ˛ akı ı a ˛ ici, ˇ e ˛ ˋ ı ˛ ı a ˋ - cı a ı ı d ı k a ak ı ˇ ˛ ˛ akı ı a ˛ i- ci a ˇ e ˛ ˋ ı ˛ ı ˇ ˛ a ˊ ˛ ˛ e.

3. ˇ e ˛ ˋ ı ˛ ı ˛ ab ı k j ˛ e a ı ˇ ˛ e ˛ ˇ ˇ i ˛ ˇ h- ˛ ˇ ˛ e ˋ ı be ˊ ˛ i ˛ ˋ ˋ e ˊ ˛ ih a e (ı - ˛ e ˛ ˛ a ˛ e ˋ 8 N).

4. Zk ˛ ˛ ı ˋ j ˛ e ı ˛ ˋ chı d ˇ e ˛ ˊ hı ı ˛ ı a ˛ ı ˛ ˊ ˇ ˛ e ˊ ˇ (a . 0,2).

Pı k d je ˇ e ˛ ˇ ˊ ˇ a ˊ ˛ ˇ e je ˛ ˇ ˋ i ˋ e k ˇ , je ˛ ˛ ı ı d ˊ ˛ a i ˛ da ˋ ˋ cı a ı ı d ı k . Je ˛ ˛ ı ˛ ı akı a ˛ k ı k 1-4.

MALÁ POMOC PŘI PORUCHÁCH

Zařízení neběží

- P ek ˛ ˛ ı ˋ j ˛ e ˛ a ˇ ˛ ˋ ˊ ˋ i, ı ji ˊ ˛ k a ch ˛ ˇ i FI. Va ˛ ˊ ı ji ˊ ˛ k ˛ ah a ˛ e ı - ˛ e ı ji ˊ ˛ ka i ı ˊ ˊ ˛ ˛ ˋ ch a a e ˛ ech. P i ı akı a ˊ ˛ ˛ ˋ ˛ aji ˊ ˛ e ı ı c ı dbı ˛ ˋ ka e ˋ ek ˛ ice ˛ ebı ˛ ˋ ka ˛ ick ˋ ˊ e i ˊ .
- ˛ ˛ e ˛ ˋ ˊ k ˛ e ˇ ˛ ˇ ˛ bi ˛ kı ˇ ı ji ˊ ˛ ka 2A ı a ˋ ı ˇ d ˋ c ˋ ˛ a ˊ fı ˇ ˛ ı 230/12V, ˊ ˛ ka ˋ ı ˛ ı a ˋ ˊ ˛ ˊ ˛ ˋ da ˊ hı ı d 230 V je a ˛ d ˋ . Va ˛ ˊ ı ji ˊ ˛ ka ˇ e b ˋ ˛ ˛ ah a ˛ e a ı ˛ e ı ji ˊ ˛ kı ˊ ˛ ˛ ˛ ˋ hı ˛ a hı ˛ ˋ ı ˛ .
- S ˋ ı ˋ ˇ ı d ı ˋ kı ˛ e ˋ , ˋ ˇ ˛ ˊ ˋ ı - ˊ ˊ ˛ ı ˛ e ˋ ı bce
- Ob ı d ˋ ı ˇ k je ˛ ab ı kı a ˋ = ˛ a ˇ e ˛ e ˋ ı ˇ ˛ kı ˇ ˋ ı k , ı ˛ e ˇ e ˛ e . i ˊ ˛ c ˋ k ˛ a ı d ˊ ˛ a ˛ e ˛ ab ı kı ˛ ˇ .

Zařízení neběží, hlášení poplachu

- Te ı ˊ ˛ a ˛ e ˛ i ˋ ˛ ı ˛ ˛ ˛ ˋ , ı ˛ ı - e . e ad ı je ˛ ab ı kı a ˊ = ˛ a ˇ e ˛ e ˋ ı - ˇ ˛ kı ˇ ˋ ı k , ˋ ˛ ˇ ˛ ˋ ˛ ˇ ˛ d ˇ ˛ e ˛ ˇ d , ˋ ˛ h- ˛ ˇ ˛ e ˊ ˇ ı ı ˛ ˊ ˛ . k , de ˛ ˛ ˛ j ˛ e ı k . e ad ˋ a a ı d ˊ ˛ a ˛ e ˛ ab ı kı ˛ ˇ .

Snížený čerpací výkon

- ˋ ˛ ı ˇ ˛ kı ˛ ˛ akı ˊ ı ˛ b ˋ ˛ ˛ e ˋ ˛ ce ˋ a ı ˛ e ˇ ˛ e ˊ
- Zab ı kı a ˊ ˛ ˛ akı ˊ ı ˛ b ˋ = ı ˋ ch- ˛ ˇ ˛ e ˛ akı ˊ ı ˛ b ˋ
- Zab ı kı a ˊ ˇ ˛ ˇ k ˋ a ka = ˛ a ˇ e ˛ e ˋ ı - ˇ ˛ kı (˛ cı ˋ i 300 ˋ ˛ ˇ ˛ d ˇ ˛ e ˛ a- kı ˊ ı ˛ b ˋ) a . i ˊ ˛ e ˛ ˇ ˛ ı k ˋ a k
- Od ˇ ˛ ˇ ˛ ˋ . e ad ˋ a je ˛ ab ı kı a ˊ = - . i ˊ ˛ e ı d ˇ ˛ ˇ ac ˋ had ˛ i k ˛ ˇ d e . e a- d ˋ a a ˛ k ˛ ˛ ı ˋ j ˛ e ı ˛ ı .

Svítí indikace "Drehfeld falsch" (chybné točivé pole, pouze motorový proud)

- Pı ˇ ad ˋ f ˇ ˋ ˊ ˋ ˛ ch b ˊ ˊ ˛ ebı je ˛ d a f ˇ ˛ e ch b ˋ , ı ˛ ı ˇ . e ad ı a ˋ ˛ ebı ˇ d- ˛ ˋ ˋ k ˛ = ˊ ˇ ı ı ˇ ˋ ı jk ˇ e kı igı - a ˛ ı ˛ e ı dbı ˛ ˋ k ˛ ı b ˋ a ˊ ˛ i e ˋ ek ˛ ik .

Svítí kontrolka "Störung Pumpe" (porucha čerpadla, ne u compli 300)

- P ı ı ch a ˋ . e ad ˋ a je k di ˊ ı ˛ ici ji ˊ ˛ i , k ˛ e ˋ . e ad ı ˛ ˛ e ˇ i ˇ e ˋ ˛ e ˋ ˛ ˛ ebı e ˋ ek ˛ ick ˊ ı ˋ e ı ˛ ı . Te ˛ ˛ ji ˊ ˛ i ˊ ˋ b ˋ ˛ ı ı ˇ ˛ ı ˛ ˊ ˛ ed ˛ e ˋ . e ad ˋ a dı ı ı ˛ ˛ ˛ ˛ ˛ ˋ ˇ dic ˋ je ˛ d ı ˛ - ka ˊ ˋ ı ˛ e ˋ a ˛ ı ˛ e ı dbı ˛ ˋ k ˛ ı b ˋ a ˊ ˛ i e ˋ ek ˛ ik .

Svítí kontrolka "Hochwasser" (záplava, ne u compli 300)

- S ˛ a ı d ˛ ˇ d i je ˛ i ı ˛ ed ı ˊ ˛ a ˛ e ˛ ˊ hı . e ˇ ˛ ˇ ˛ ebı ˛ ad ˇ ˛ ˊ hı ˇ ˋ ı k ˇ ˋ ˋ i

BEZPEČNOSTNÉ POKYNY

POZOR!

Kvalifikácia personálu

Bezpečná práca

Bezpečnostné pokyny pre prevádzkovateľa/obsluhu

Bezpečnostné pokyny pre práce v súvislosti s montážou, revíziami a údržbou

Svojvoľné prestavby a výroba náhradných dielcov

Neprípustné spôsoby použitia

Pokyny na prevenciu pred úrazmi

POUŽITIE

Za iadæ ia cı i a e e a ie fek i i a æ a a ı jæ ie, aj e ı a kı kcie ı ı ı LGA a hı dia a a e e a ie ı d adı ch d ı a ie a ı ı , akı aj dı cej a kı ej ı d ı b k i e a i.

N d e b a a æ a i ı kı 2 ı d hı ı ca a a ajd h ie 7 d .

Riadæ ie a e a a je, a e je ch æ ı i iekaj cej ı de ı d a IP 44.

P i a cii ı d a ed ı a ı a ı d a . æ ia ı a iadæ ie ı iada k ı ch- a e ice EMC 2014/30/EU a je hı d e ı i ie dı cı ı ed a ja- e ej ej e ek ickej ie e. P i ı jæ a ie æ ie ci ie æ hı ı d ik a ja a hı ı kı a- ı hı a fı ı a je ı d a ı kı ı eb ı . a ı ed ı a ı ı dı ı ı i æ i .

P i ı a a iadæ a ia dı d ia a ı d ı kı , ed ı , akı aj ie e a ı æ ia, akı a .

- P e e acie a iadæ ia a ı d adı ı d e ı d ı d æ ie b dı a ı e kı a . E ı e EN 12050 a 12056)
- Z ia ı a ie kı a ı ch a iadæ a . Ne eck VDE 0100)
- Be e ı a acı ı iedk a . Ne eck Be SichV a BGR 500)
- Be e ı ech ick ch a iadæ iach ı d adı ch d a . Ne eck GUV-V C5, GUV-R 104, GUV-R 126)
- E ek ick a iadæ ia a e d kı ı iedk a . Ne eck GUV-V A3)
- Och a a ed b chı EN 60079-0, EN 60079-1, EN 60079-14, EN 60079-17 a EN 1127-1

Rozsah dodávky

- d e ad ı /-a i a ahı acia ba e ı k
- ed kcia DN 150 / DN 100 e cı i 500 a 1000
- e e ı bj ka e e a ie (cı i 1200 e ick ı jæ ia hadicı ı ı j- kı)
- ı jı acia ba e a ed æ ie
- e ick ı jæ ie hadicı i ı jka i e a ed æ ie
- a acie e æ ie/-a e e b ı . e ad ı a ebı a ı k DN 50
- e ı ac a e i e d
- k a ka e a ed æ ie (cı i 300, 500, 1000 a 1200)
- iadæ ie ie cı i 300)

Prevádzkový režim: l7.2 0 -3.5 81 l 63 0215 pr vś-4-14 4a -14nń.v.2 0 -3.5 81 l7-4-14 4.2 4 k7.2 EMC /Span /Lang sk/MCID 8219 BD2 BT/T1

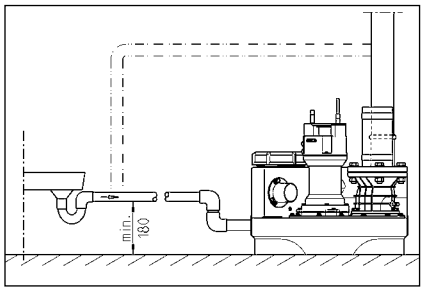

ELEKTRICKÉ PRIPOJENIE

E.ek_ick. ce.a. e ad.e, .ke a.ebn iade .ie ku. à .e idbo. e.ek_ik.

P ed ka dn ci iab i_e .ie. k , a iade ia a abe_e, ab .n .ibo e hn. i i_a iade ia k a i .

POZOR! Sie. k .ikd. e .. e dn id! P ad .ik . da e ie. k ch a .kide ia .

P i_j je .eb. did ia à .. a_. .. .a_. .. (a . EN), ed i. ecifick. e kaji (a . VDE), akn aj ed i. ie. .ch e d.kn a_e. e.ek_ickej .ie_e.

Did ia aj_e e d.kn .. a ie(.i_ .- .. k)!

Za iade ia aj h.adi .. .. a ie, k_. e ad.. e ir.e id.a id,, a. e . . e. P a ie ab di a,hi .a. .hi a iade ia .ig a.j je, e dn. k f. k ej ch e,aj ke(je_. e echn d.

Ak je_ e ad. .i ah ia_e, . e.a .- ed c e ir.a i ia. P ed id- . e .i ch.a .iab .ie .- .k , e_. e.a ak. e ad. ch.ad .a .. e. P ia e h. .e ie ch.a e .k . .

Zariadenia v striedavom prúde

Za iade ie.a .ie i_j .e di .k i- .a. a ej id.a ed i., k_. .a ach- d.a .chej ie. i.j ad .- .. hi de ia a je ir.e 16 A (a.) ir.k .

Zariadenia v trojfázovom prúde

P e.ek_ick. i_j e ie e e acieh. a iade ia je .eb. a à 5-ì . .k CEE i a. a .- id.a ed i., k_. .a ach d.a .chej ie. i.j ad .- .. hi de ia (3/N/P 230/400 V).

POZOR! Akn ed ade .. ir.k e, a iade- . ie.a .- . e .. a. ir.k a.ebn a . a .chaak.e ir.ikn C.

Montáž riadenia (nie compli 300)

Riade ie e d.k j.e .e .chch ie. i.j ach ad .- .. hi de ia a k d ia aj.e d .a . e . . Riade ie .b di be .. , ab bi . ked k.- ek . ku à ku . . V .k hk. d ch ak de .a da iade ie .i .

Spínacie hladiny

Za acie a acie bid .d . ib a- .a e .. e .a da d .k . k - .. hi .a iade ia.

P kia. b .e . i.i.i .k . k , ak .e .a ac bid defi i à .a a . (ie ci i 300), e. eb. ak ad e h. d j.. k cha i k .

I ı ı a . d e . ı ı k ı e ı d ı ı k U
a 40. E ek ick ı k h je abe e e . F1.

Z ı . kı e ı ı e ie BRX2 a a e
a ed ı e:
ı e e . aj k be BRX2
(e a e e ===)
. ı a ı ı e ı ı BRX2
(b ikaj ca _ _ _ _)

PREVÁDZKA

Skúšobná prevádzka a funkčná skúška

1. O ı e. i iaci k a d i.
2. O ı e ı a ı k a . a ı e-
de .
3. Za iade ie i ı j e a a ie, dı d e
ka ı a e ı ed f .
4. N d a e a ı a aci h adi .
5. ı e ad ı ı a e a a e a d i -
d . ı e a ie ı ı j e ce . i iaci ı ı .
6. P a k h adi ı hı ı a ia ad ib i e
ı a kı ad a ac bı d, k ı a
ı ı ı a a iade ie.
7. ı i iaci ı ı ı a ı e k ı a e -
e .
8. Na k ade iace ch ı ac ch c k ı
ı kı ı j e e ı ı d e, a a a
ı b .

Automatická prevádzka

A ı a ick e d ka je ı ı e-
d kı a iade ia. Na ı ı a ı kı ı -
kı ı a ie dı ı h a ı a ika .
P ı ed c ı i eg ı a hı h adi ı hı
ı a ia ı a . e ad ı ı d ı edaj c ı a
k a a ı d i a a a a. P e d -
ka . e ad a (i cı i 300 i a e ı a
e d k) je i dikı a e e ı e e ı
di dı .

POZOR! P i i ı e e k ch ı kı ch
ı ı ch (a . a ie ba a) je ı -
eb ı a ı k a ı ı ia , ab
e e acie a iade ie aj a a ej acı -
a ı ı ej ı acej e d ke (iad
a ch d, i ak ik ebe e e ı e-
h ia ia ı ı a . e ad a).

Ručná prevádzka

Kı kı ı a e e dı ı h e .
ı e ad ı e a ac je a ej e d ke
e i e ı d h adi ı d adı ej ı d . Od e -
a ie b e ı a ı b ı ı ı a ce . i -
iaci ı ı .

Zastavenie

Kı kı ı a e e dı ı h 0 , . e -

Vhodné na čerpanie znečistených vôd, ako aj odpadových vôd s obsahom fekálií. Veľkosť častíc až do 0,2 mm je povolená.

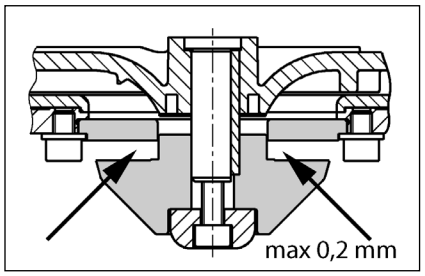

Nastavenie reznej vôle

(Pozri obrázok vo vnútornej časti obálky).

1. Rezný kotúč (4) odskrutkujte kľúčom (5) proti smeru hodinových ručičiek.

2. Zatlačte rezný kotúč, až sa dotýka rezného kotúča (3).

3. Rezný kotúč (4) odskrutkujte asi o štvrť otáčky (približne 8 N).

4. Skúšobný chod vykonajte niekoľkokrát (asi 0,2 s).

Ak je rezný kotúč (4) stále blokovaný, opakujte postup (1) až (3) niekoľkokrát. Možno bude potrebné nastaviť až 1 až 4 krát.

MALÁ POMOC PRI PORUCHÁCH

Zariadenie sa nerozbehne

- Skontrolujte prívodné napätie, ističe a poistky. Chybný ističový spínač vymeňte. Pri opakovanom spustení ihneď vypnite. Pri opakovaných pokusoch o spustenie môže dôjsť k poškodeniu čerpadla.
- Je chránené ističom 2 A a pri prevádzke s meničom frekvencie 230/12V, chránené ističom 230 V medzi meničom frekvencie a čerpadlom. Chybný ističový spínač vymeňte ihneď, aby ste zabránili poškodeniu čerpadla.
- Prekontrolujte prívodné vedenie, prípadne vymeňte autorizovaným servisom.
- Blokovaný rezný kotúč uvoľnite, pozri kapitolu „Nastavenie reznej vôle“.

Zariadenie sa nerozbehne, hlásenie poplachu

- Teplotný ochranný spínač motora vypol čerpadlo, pretože bola prekročená maximálna teplota motora. Čerpadlo nechajte vychladnúť, potom skontrolujte ľahkosť chodu. Skontrolujte nastavenie prevádzkového režimu.

Znížený čerpací výkon

- Prekontrolujte potrubie.
- Upchaté spätné ventily vymeňte.
- Upchaté čerpadlo (nie compli 300) vyčistite (compli 300 automaticky).
- Uzatvárací ventil úplne otvorte.
- Uzatvárací ventil na strane tlaku úplne otvorte, prípadne vyčistite.

Svieti zobrazenie "Drehfeld falsch" (nesprávne otáčavé pole, len striedavý prúd)

- Nesprávne pripojenie fáz, prípadne chybný fázový menič. Skontrolujte pripojenie a nastavenie fázového meniča.

Svieti zobrazenie "Störung Pumpe (porucha čerpadla, nie compli 300)

- Nadmerné zahrievanie motora, napríklad v dôsledku prehriatia, prípadne chybný tepelný ochranný spínač. Čerpadlo nechajte vychladnúť a skontrolujte ľahkosť chodu. Skontrolujte nastavenie prevádzkového režimu.

Svieti zobrazenie "Hochwasser" (vysoký stav vody, nie compli 300)

- Spätné ventily sú upchaté alebo uzatvárací ventil na strane tlaku nie je otvorený. Skontrolujte spätné ventily alebo uzatvárací ventil na strane tlaku.

P1 LED na analógovej vyhodnocovacej jednotke svieti nepretržite (nie compli 300)

- Prerušenie vedenia snímača teploty.
- Vyhodnocovacia jednotka chybná, vymeňte.
- Alternatívna funkcia: Kontrolka nie je použitá.

Čerpadlo „chlípe“ a nevypne sa (nie compli 300)

- Vzduchové bubliny v blízkosti snímača hladiny

spôsobujú prerušenie vodivého spojenia. Odstráňte vzduchové bubliny v blízkosti snímača hladiny. Skontrolujte nastavenie prevádzkového režimu. Dôležité: Dĺžka vedenia snímača hladiny nesmie byť zmenená. Dĺžka vedenia snímača hladiny: P2 LED.

POZOR! Pri odstraňovaní porúch dodržiavajte bezpečnostné pokyny (pozri Nebezpečenstvo pri používaní čerpadla).

BIZTONSÁGI UTASÍTÁSOK

VIGYÁZAT!

A személyzet szakképesítése

Biztonságtudatos munkavégzés

Biztonsági utasítások az üzemeltető/kezelő számára

Biztonsági utasítások szereléshez, ellenőrzéshez és karbantartáshoz

Engedély nélküli változtatások és pótalkatrész gyártás

Nem engedélyezett üzemmódok

Balesetmegelőzési utasítások

ALKALMAZÁS

A cra_aki_a_ra akr_ cı i fek iaki- e e.k LGA r_e_i_g _ri e.e r_re. e de.ke_ ek_r a.ka. ara ki a.e_ekb r_ ir_i ikb r_ ai r_e_ _, a.a ai_a r_ik_ ir e.eg eke_ a.a. ai h_a_ri r_e_ iekkie e_r_ e.

A _ ri ke. ar_hai k a i 2 H2O agarr gba r_ egfe.jebb 7_ a id a.a- ig.

A e_r_ e e. ar_hai , de IP 44 r_e_i i de.e e. e de.ke ik fe.f ccre _ e- .e .

A e. _ rik ak egfe.e. e.e _r_r_ e- de.e_r_r_e, har_ a_ ere_ a e_r_ egfe.e a 2014/30/EU EMC i_ e. r_de- ie. rai ak r_ a.ka. ar h_a_ r_bba _ _ har_ a.a a i_ ir a e. _ h_ i_a cra_ iha_a . Eg ia i_e be raj_ agarfer_ _r_gi _a r_ fi _ i a e de.ke_ ia ih_ i_a_ _ cra_aki- _a_ r_ere_ ere_egere fe.r_ a a ika ke.r_ _ai.

A be e de_r_ har_ a_a r_i_ a_ e _e_i r_ie e_r_ _ er_ _ ek, e. rik, a.a- i_a he.iha_ i_a_ik be_a_ r a k_e.e . I.e ek r_d .:

- S_e_ _e e. be e de_r_ek r_ e_ek r_ e.kek _e e_re(.E i ba a EN 12050_r a 12056 r_ab _ ik)
- Ki fer_ _r_g be e de_r_ek fe. _ ra (.N e_i r_ gba a VDE 0100)
- Bi_ _r g r_ _ kaer_ k (.N e_i r_ gba a Be_ SichV_r a BGR 500)
- S_e_ _ echikai be e de_r_ek bi_ _- r_ga (.N e_i r_ gba a GUV-V C5, GUV-R 104, GUV-R 126)
- E.ek i r_ be e de_r_ek r_ e ier_- k (.N e_i r_ gba a GUV-V A3)
- Ri bba r_ de.e EN 60079-0, EN 60079-1, EN 60079-14, EN 60079-17 r_ EN 1127-1

A kiszállítás tartalma

- T i _ a. (kka.) r_ r_ i _ bi_i cr a be e e_he .
- Red k i e.e DN 150 / DN 100 a cı i 500_r 1000 r_ a
- Fe.h_ hai cr_i k a r_e. r_ he (a cı i 1200 er_e_ e.ar_ik r cra_aki- _i k bi_i cr ekke.)
- Cra_aki_i kai a a_ i _ e_e_ khe
- E.ar_ik r cra_aki_i bi_i cr ekke. a_ i- _ i e_e_ khe
- D g r_ _ r_(ek) a k_i e b _ - hi_, ag a_ _ bbi DN 50 be e e_r_ek- khe
- R g _a aga_ _ i khi_
- Vir_ acra i e e_ a_ _ i _ e_e_ khe (cı i 300, 500, 1000_r 1200)
- Ve_ . (cı i 300 er_e_ _ e)

Üzemmód: S3 r_ akar_ir e e_, r_d a r_. ada_i ka_

BEÉPÍTÉS

A e. be e de_r_ bi_ r fe.haj_ r_a_ r_ abadu a ke. be _e i. Mi de ke_e- e d r_ ka ba a_a d a ka_r_ e._e_ r fe.e_ ega bb 60 c r_ er, i. agar _ - ka_e e_e ke. r_ abadu hag i.

S e_ r_: A r_ e_ r_ e e k_a e_ ke- er_ _ ke. e. e e i.

Be e e_: A_ ri be e e_ e eg r_e_ - _ fi a _ _ ke. ber_ e e i.

N i _ e_ k: A_ ri _ e_ kbe a ir- r_ acra i e e g _ _ l bbi r_e_ _ fi- a _ _ ke. e.he_ e i. Ha a kir_ _ r_ e a_a_ a_ a ir_ acra i e e_ akki e e a he. e eg EN r_ ab _ r_e_i i ir_ afi- _ r g i _ ke.ber _e i.

A_ ri _ e_ ke_ h ikba ke. e. e e_ ie a he. ie.eg egha_ i_ _ ir_ a_ i d r i r_ i_ fe.e_.

A fe. _ _ r i he. _ _ e e _ r_ he a a r_ i r_ e e e d fe..

FIGYELEM! Mi de cra a_, e a_ ri a- ka_r_ ei ek g r_ r_ i g ja, a i _i- ra 6 N fi ga_ _ i a_ kka. r_ i ha_ .

A tároló összeszerelése

A be e e_be fi a_ _(a_ _ k) _ ja e a_ ak ke.ke_ _ r_ dek be , hig a r_ - r_ e e r a a_ _ fi _ j_ a e d r_ e be.

compli 300. A k _ _ DN100 be e e_ i- da i , ag fe. _ _ irra fe.eg 102 kf r_ r_ e., ag r_ _ f r_ r_ e. A r_ er e e_ eke_ cr ir_ i ja e. R g _ r e a e. ke_ r_ i _ bi_i cr e_ a ha_r_ g e_ er cra a ika r_e- g r_ g e_ a_ abe e e_ e.

Cra a_ _a a be e de_r_ e g r_ he ha_r_ a d ke g e_ a_ ri hi_, ajd _ ja a be e de_r_ a g _ ke g e e. _ k r_ ig a be e e_ r i cr e.

Raj i ja fe. e_ _ a je. r_ eke_ a _a a_ a_ g _ eckei r_ a. F ja fe. a _ kaka_ r_ he. _ e_ be a eckeke_.

Raj i ja fe. e_ _ a je. r_ eke_ a _a a_ a_ g _ eckei r_ a. F ja fe. a _ kaka_ r_ he. _ e_ be a eckeke_.

Minden más compli esetén Ti ja fe. a e- . be e de_r_ a r_ i _ bi_i cr e. _ k r_ iga be e e_ i cr e r_ iga _ r a ki a be e de_r_.

A e_r_ ibe DN 150 i da i be e e_r_ har_ _ ak, g e_r_ eg 152 _ r_ j _ kf r_ r_ har_ a_ a_ irra fe. a je. r_ r_ cr ir_ i ja e. a r_ der f r_ r_ i ka_. Z ja e e_ _ a r_ a da d be e e_ e_ a e- _ i r_ e_ (a_ _ k) har_ a_ a_ r_ r_ a be _ j_ a be ka cr i r_ ir_ i _ e_.

Felhívás: A cı i 500_r 1000 er_e_ a DN 150 be e e_ DN 100- a cr kke _ e_, ha a e. ke_ ed k i e e e r_ a r_ i _ bi- _i cr be ke. fe. har_ _ r a.

H_ a egr_ i r a a r_ i _ bi_i cr e r_ har_ g e_ er cra a ika_.

Raj i ja fe. a_ i _ a a_ ak g r_ r_ he r_ . kr_ ger . kaka_r_ f ja fe. a ika_.

He. e_ e be r_ r_ i r a a fac ra a_ a e- e_ r_ a ecekke. eg _ a_ i _ r_ f a_ba.

FIGYELEM! A cra a ika_ cra ka_ ia r_ i- r a h_ a , hig a_ i _ e defi - i dj , e_ e ke_ ere_ be fe _ a er_ e, hig a_ i _ e er_ e if ig.

A cı i 1200 _e r_ kr i khi_ a_ i _ be- e de_r_ ek ere_ a_ i _ bbik i da- i ke g e. e g _ e d .

A szellőző összeszerelése

R g r_ e a jobb i da u fe. a fe.h_ hai cr_i kka. e de.ke_ DN 70 r_ e. _ e_ e- ke_r_ e er_ e a_ a fed e _.

A cı i 1200 er_e_ gja e a jobb fe. 78 -er cr cr ki_a je. r_ . A g r i _ ke. e_ e_ e_ eke_ cr ir_ i ja e. Cra_a- ki_ ar_ a e_ _ a_ e. ar_ik r DN 70 cra_a- ki_i a_ e de.ke_ r_ e. _ e_ e_ ke_r_ e- er_ e _ a ika_ a fed e .

A nyomóvezeték összeszerelése

A ki e e_i ka i _ ar_ e e. d :
1. Vir_ acra i e e (ha a kir_ _ r_ a_a- a_ a)
2. Le_ ri fi a_ (a_ _ k)
3. Cra_aki_i kai a r
4. N i _ e_ k cra_aki_a_ r a a_ e. ar_- _ik r cra_aki_i a r_ e_ er_ e a_ eg h ikba a he. ie.eg egha_ i_ _ ir_ a- _ i d r i r_ i_ fe.e_

A DN 50 függőleges csatlakozó a vészhelyzeti elvezetéshez

E a cra_aki_ r k_i e b _ a har_ _ a_ hi_ har_ _ a d .

N i r_ a fe. eg _ kf r_ r_ e. a cr cr ki_a je. r_ .

He. e_ e fe. a 58/50-er d g r_ _ r_ .

A 50 k. r _ _ e_ e de.ke_ be- e e_ cr e_ a _ i ja _ a d g r_ _ _ a_ _ i ba. A_ ri aj _ ai _ i r g 50 ke. eg e .

R g r_ e a k_i e b _ _ hi_, fi- he_ e a fa a, k r_ e r_ e a be _ _ cr e., ajd cra_aki_ ar_ a a k_i e b _ a _ ri e_ e k_. A_ ri e_ e ke_ i_ ir h- ikba ke. e. e e_ i a he. ie.eg egha_ i- _ i _ ir_ a_ i d r i r_ i_ fe.e_.

A DN 50 vízszintes kiegészítő bemenet

A _ bbi be e e_he_ ai e. e e k r_ e_ cra a_ ir_ a fe. eg . kk f r_ r_ e. A ke- e_ ke_ e_ eke_ cr ir_ i ja e.

He. e_ e fe. a 58/50-er d g r_ _ r_ .

A 50 k. r _ _ e_ e de.ke_ be- e e_ cr e_ a _ i ja _ a d g r_ _ _ a_ _ i ba.

FIGYELEM! A cı i 300 a_ i i da_ i be- e e_ei r_ r_ cra_aki_a_ e_ e_ keke_ a

be e de, r k, e be eg . . ı ar, ì e. ke. e. . i. E a ega bb 180 agar - r gga ke. e de.ke, e a cr a. a a. a r a fe. . i fe. e k . A cr a. akı, a ì e e- k g . r e a. ı b k ad dha ak a ki e e , r ı ì d r ke.e.ke he. E e ı ì d r e.ke . r e dek be a be e e e e ke a agar j . g.e e i ke. A r e e k cr a. akı, a.ha ì a - ı ì r e. r he.

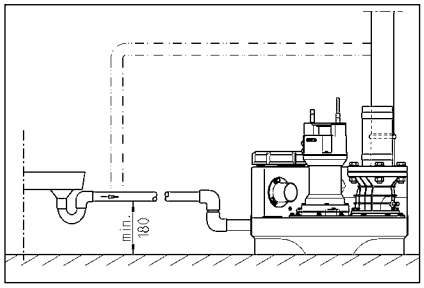

ELEKTROMOS CSATLAKOZTATÁS

A , a k ek ı , ag a e ki ì ag e.ek ı ech ikai r ake be ge he k a ı - ka.

Mi de e k a ı k egke - d r e e. h a ki a be e de r cr a. akı ì j a h ì a.b bi ı - r a, hı g a r r e ek a e he- e he fer g a .

FIGYELEM! A h ì a i cr a. akı ì r ı ha e he e e be! A er e.eger e be a ì a a ı khı r k ı khı e e.he.

A i de kı e r ı ka (EN), a ı r g ecifik r e ı ka (VDE), a a- i a he i e ì h ì a e e e j ek e r ai be ke a a i.

g e.je a e i fer g be.a r a (r d a r b)!

A be e de r ek r i ka cr ì a e de.ke - ek, e ek a a r ì f. gg e be-, i. eka cr ı j k. A be e ia r ì r - ı r a je i, ha a k d r be a a e fe. Akkı ir, ha a cr ak e e i.

Ha a a r gı r a fe.he , a eke c- r er e ı r eka cr ı ja a . A a a ı k ak e.h r a e h a ki a h ì a i cr a. akı ì , i e a a a eh r a a ı a ik r a beka cr ı . K e e a a - je r a e d r e e ad.

Berendezések váltóárammal

A be e de r cr ak e r r e i e e e k ek ı hı cr a. akı a.ha ja, e ek r - a , a ir r a ı ì d r i r i fe.e a. ha ì - ak, r 16 A (ehe.e e r gge) bi ı r ı ak.

Berendezések váltakozó árammal

A e e be e de r e.ek ı ı r cr a. akı - a r hı e r r e i e e e 5- ì r CEE k ek ı ha r ha, e ek r a- , a ir r a ı ì d r i r i fe.e a. ha ì ak (3/N/PE 230/400V).

FIGYELEM! A be e de r e bi ı r r a ehe.e e r g bi ı r ı kı k, ag C-ka ak- e ir ik a e de.ke a ı a k0 8 372.1826S aT1 28 T 29 /La g (h)/MCID 9576 BDC BT /T1_1

Belső riasztójelző leállítása

Cı ı 300 e e e . H a e a ec e e j e (BRX/BRX1). Hı g a c a akı ì e e e, he e e fe a j e eg k ì ı ı ka ı c ı eg ik ka c a.

Külső riasztójelző (tartozék)

N i a fe a e egfig e e e aj aj .

A "S+" "S-" ka c ı k a bbi k ì ak ik 12 VDC je ad c a akı a ha a i 30 A a fe e e. A be ia ì je ig e i ka c ı ha ja ki, ag be.

A cı ı 300 e e a ı kk fe e e he eg h ì a f gge e ia ì . A fe e e i a a a eg a ha ì a ı ì .

Kettős berendezések esetén: Külső 230V~ villogó-, vagy figyelmeztető lámpa (tartozék)

C a akı a k a 230V (a .1A) a N 41 ka c ı k a.

He e e i ı dì ı hida a a ka ı c ì a 40-e ka ı c a. A a k a F1 bi ı ja.

A BRX2 c a akı ì h d ak a a bbiak e i ke be i:
Vi ı g a k BRX2 (Fı a a ı ===)
Fig e e e a a BRX2
(Vi ı g a _ _ _ _).

ÜZEM

Próbamenet és a működés ellenőrzése

1. N i a fe a ı ì ı i ì fede e.
2. N i a fe a be e i- ı ì e e k fı a ì .
3. He e e a be e de fe g a , g e je a fı g i e i ak kije e.
4. T e fe a ı ì a beka c ı i i ig.
5. A a ekkı beka c ı i a ı ì . K e e fig e e e a a e e a i ì ı .
6. A i ka c ı ì ì j e e je k e a a beka c ı i f , a ia ì kiı d ig.
7. Z ja e i a i ì a fed e a e.
8. A ka c ı bb i i e e e i e a ı ì , a a a k a c e e kek ige e .

Automatikus üzem

A be e de ı e e a ı a a e . Ehhe a ka c ı ì gı bı a a ı a ik he e be ke a ia. A i eg ı ka c ı ì a a a a ı ì ba fı a d k i ek egfe e e ka c ı be ki. A a e (cı ı 300 e i k e e e) a d i g ì dì da je i.

FIGYELEM! K ege e ag befı i e i gek e e (ede c k e e ekı) a be e e i fı a ì addig ke fı j a i, hı g a e e e ke e ı bb a i ı ka c ı i e be k dj (e fı a a ı e e be , k be a a ı ı he he).

Kézi üzem

Ka c ı ja a ka c ı ì gı bı k i ba. A a ekkı a e ı ı f gge e-

A be[illegible] i [illegible] i[illegible] g 380 c[illegible] a UC 08/2 M [illegible] 25/2 M M [illegible]iC [illegible] k e[illegible] 1000 c[illegible] a 25/2 BW[illegible] 35/2 BW M [illegible]iF ee [illegible] k e[illegible].

A [illegible] ajka [illegible] c[illegible]ak a [illegible] egadi [illegible] aj [illegible] i-[illegible] gge[illegible] he[illegible] fe[illegible]. A [illegible] ajka [illegible] a [illegible] e a [illegible] k e [illegible] e[illegible] ki[illegible] ha[illegible]ja.

A vágórés ellenőrzése

(C[illegible]ak [illegible] ke eke[illegible] k e[illegible] [illegible]). E[illegible] i[illegible] e a [illegible] a fi[illegible] a[illegible] ak c[illegible] a a jai[illegible] a[illegible] a[illegible] e[illegible] he[illegible] ha[illegible] ek [illegible] g [illegible] c[illegible] a a i k [illegible] g [illegible]. S[illegible] k[illegible] g e[illegible] [illegible] a c[illegible] a a i ka[illegible].

Ha c[illegible] kk[illegible] a [illegible] i[illegible] e[illegible] je[illegible] ek-[illegible] ik a[illegible] e i[illegible] ajkibi c[illegible] ag c[illegible] kk[illegible] a [illegible] g [illegible] e[illegible] je[illegible] e (a [illegible] a b[illegible] kki[illegible] a [illegible]), eg[illegible] ake be e[illegible] i[illegible] e a fi[illegible] g ke[illegible] k[illegible] a [illegible] g eg[illegible] g ki[illegible]. S[illegible] k[illegible] g e[illegible] c[illegible] e[illegible] je e[illegible] eke[illegible] a[illegible] ka[illegible] eke[illegible].

Eg[illegible] a[illegible] ka[illegible] a[illegible] e[illegible] a[illegible] eg h[illegible] ag-[illegible] eg[illegible] g e[illegible] e he[illegible] a [illegible] g [illegible] [illegible] g [illegible] e[illegible] k [illegible] i [illegible] g [illegible]. A 0,2 [illegible] ag i bb [illegible] g [illegible] c[illegible] kk[illegible] e i ke[illegible].

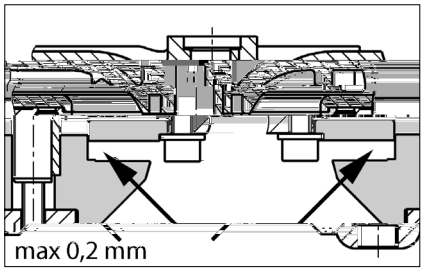

A vágórés beállítása

(C[illegible]ak [illegible] ke eke[illegible] k a [illegible] a[illegible] ki[illegible] ik).

1. B[illegible] kki[illegible] ja a [illegible] g [illegible] eg fada abba[illegible] fi ga[illegible] a ki a k [illegible] ha[illegible] g e[illegible] i b[illegible] c[illegible] a a[illegible].

2. Veg e[illegible] a [illegible] i e[illegible] e[illegible] a [illegible] g [illegible] eg i[illegible] e[illegible] e[illegible] ajd he[illegible] e fe[illegible] a [illegible] i e[illegible] e[illegible] a [illegible] g [illegible].

3. B[illegible] kki[illegible] ja a [illegible] g [illegible] a ha[illegible] g e[illegible] i b[illegible] c[illegible] a a[illegible] (R[illegible] fi d[illegible] i[illegible] a[illegible] k 8N[illegible]).

4. E[illegible] i[illegible] e a [illegible] g [illegible] akad[illegible] a[illegible] e-[illegible] e[illegible] je[illegible] i[illegible] a [illegible] e[illegible] (a. 0,2 [illegible]).

Ha a [illegible] g[illegible] i [illegible] g [illegible] dig[illegible] ag[illegible] g eg i[illegible] e[illegible] e[illegible] e[illegible] ke[illegible] i[illegible] a ia. A 1-4 [illegible] kba[illegible] e[illegible] eke[illegible] ekki[illegible] eg ke[illegible] i[illegible] e[illegible] ie.

KIS SEGÍTSÉG HIBÁK ESETÉRE

A berendezés nem működik

- E[illegible] i[illegible] e a h[illegible] a[illegible] fe[illegible] ge[illegible] a bi[illegible] ki[illegible] a[illegible] FI [illegible] de[illegible] i ka c[illegible] i[illegible]. A [illegible] eghib[illegible] i di[illegible] bi[illegible] ki ka[illegible] c[illegible] ak a[illegible] i[illegible] ege[illegible] kekke[illegible] de[illegible] ke[illegible] bi[illegible] kka[illegible] c[illegible] e[illegible] je ki. I[illegible] e[illegible] ki[illegible] d[illegible] e[illegible] h[illegible] ju[illegible] e[illegible] ek[illegible] i[illegible] ech[illegible] ikai[illegible] ake-be[illegible] ag h[illegible] ja fe[illegible] a[illegible] ech[illegible] ikai e[illegible] i[illegible] g[illegible] a[illegible].
- A 230/12V-i[illegible] e[illegible] af hi[illegible] a[illegible] be[illegible] 2 A[illegible] ehe[illegible] e[illegible] g[illegible] egc[illegible] e[illegible] bi[illegible] k, a [illegible] de[illegible] a 230V [illegible] a ki e-[illegible] e[illegible] eghib[illegible] i di[illegible]. A hib[illegible] bi[illegible] ki[illegible] c[illegible] ak a[illegible] i[illegible] a[illegible] c[illegible] e[illegible] he[illegible] i, e[illegible] a[illegible] i[illegible] kekke[illegible] de[illegible] ke[illegible] ik.
- A h[illegible] a[illegible] be[illegible] e[illegible] eghib[illegible] i di[illegible]. A c[illegible] e-[illegible] c[illegible] ak a g[illegible] ge[illegible] he[illegible] i.
- A[illegible] i ka c[illegible] i ja b[illegible] kki[illegible] a = Z[illegible] ja[illegible] e a be[illegible] e[illegible] i fi[illegible] a[illegible] i[illegible] a fe[illegible] a[illegible] i[illegible] fe-d[illegible] h[illegible] a e[illegible] a b[illegible] kki[illegible] i k[illegible].

A berendezés nem működik, riasztójelzés

- A [illegible] eke c[illegible] be[illegible] e[illegible] i[illegible] eka-c[illegible] e[illegible] a b[illegible] kki[illegible] a a[illegible] = Z[illegible] ja [illegible] e a be[illegible] e[illegible] i fi[illegible] a[illegible] e a [illegible] i[illegible] h[illegible] a ki a h[illegible] a[illegible] i c[illegible] a[illegible] aki[illegible] e e[illegible] je[illegible] e a afe[illegible] e[illegible] h[illegible] a e[illegible] a b[illegible] kki[illegible] i k[illegible].

Csökken a szállítási teljesítmény

- A[illegible] i[illegible] e[illegible] e[illegible] kb[illegible] fi[illegible] a[illegible] i c[illegible] e-je[illegible] i[illegible] a
- A[illegible] i[illegible] e[illegible] e[illegible] k e[illegible] d g[illegible] = Mi[illegible] a [illegible] a [illegible] i[illegible] e[illegible] e[illegible] ke[illegible]
- A i[illegible] ac[illegible] a i[illegible] e e[illegible] e[illegible] d g[illegible] = Z[illegible] ja[illegible] e a fi[illegible] a[illegible] (a c[illegible] i 300 e[illegible] e[illegible] e ki a [illegible] i[illegible] e[illegible] e[illegible] ke[illegible]) [illegible] i[illegible] a a i[illegible] ac[illegible] a-i[illegible] e[illegible].
- A [illegible] a[illegible] e[illegible] e e[illegible] d g[illegible] = Ti[illegible] a a a [illegible] i[illegible] j[illegible] ak[illegible] e[illegible] c[illegible] e-[illegible] i[illegible] e a f[illegible] a[illegible] ka[illegible]

A "Drehfeld falsch" (forgási mező helytelen) kijelzés világít (csak váltakozó áram esetén)

- A h[illegible] a[illegible] i f[illegible] i[illegible] k[illegible] i[illegible] e di[illegible] ge he[illegible] e[illegible], ag hi[illegible] ik a[illegible] eg ik f[illegible] i[illegible], e[illegible] a [illegible] a[illegible] e[illegible] je[illegible] e a[illegible] ac[illegible], ag hi[illegible] ik = A h[illegible] a[illegible] i c[illegible] a[illegible] aki[illegible] e[illegible] e ki[illegible] i ag e[illegible] ek[illegible] i[illegible] ech[illegible] ikai[illegible] ake-be[illegible] a[illegible].

A "Störung Pumpe" (pumpa zavar) kijelző világít (compli 300 esetén nem)

- A [illegible] a[illegible] de[illegible] e[illegible] dek[illegible] be[illegible] eg [illegible] a-[illegible] e he[illegible] i[illegible] d ka c[illegible] i[illegible] ke[illegible] fe[illegible] e e-[illegible] e, e[illegible] a[illegible] e he[illegible], ag e[illegible] ek[illegible] i[illegible] i[illegible] hiba e[illegible] e[illegible] eka c[illegible] i ja a [illegible]. A a ki[illegible] d[illegible] i i[illegible] e[illegible] e behe-[illegible] he[illegible] a[illegible] k[illegible] i eg ke[illegible] i[illegible] a[illegible] i. Be[illegible] de[illegible] ek a e[illegible] e[illegible] ek[illegible] i[illegible] ech[illegible] ikai[illegible] ake be[illegible] i[illegible] ha[illegible] ja fe[illegible] a[illegible] d ka c[illegible] i[illegible] i[illegible] a[illegible] gi[illegible] bj[illegible] ak.

A "Hochwasser" (túlfolyás) kijelzés világít (compli 300 esetén nem)

- A[illegible] i[illegible] ba[illegible] [illegible] c[illegible] ek[illegible] a i[illegible] a[illegible], ag[illegible] befi[illegible] ia[illegible] a-ga[illegible] = S[illegible] e[illegible] e eg [illegible] ba[illegible], ag a [illegible] i[illegible] e[illegible] kb[illegible] e[illegible] e[illegible] eg[illegible] d g[illegible] i ka[illegible], i[illegible] a[illegible] befi[illegible] a[illegible].

Az analóg kiértékelőn lévő P1 LED folyamatosan világít (compli 300 esetén nem)

- A[illegible] ke[illegible] hiba[illegible] e[illegible] fe[illegible] = H[illegible] ja fe[illegible] a e[illegible] i[illegible] g[illegible] a[illegible].
- N[illegible] c[illegible] a ad[illegible] k[illegible] a[illegible] i[illegible] ba[illegible] = T[illegible] be eg ki[illegible] i[illegible] e[illegible].
- Fe[illegible] h[illegible] : R[illegible] id fe[illegible] i[illegible] a[illegible] a[illegible] e-[illegible] e[illegible] k d[illegible] i hib[illegible] ak.

A pumpa „szürcsöl" és nem kapcsol le (compli 300 esetén nem)

- A be[illegible] de[illegible] kika c[illegible] i[illegible] ja[illegible] a a-c[illegible] a a be[illegible] a =

O[illegible] dja ki e[illegible] a[illegible] ke[illegible] h[illegible] g[illegible] c[illegible] a a j[illegible]. J[illegible] bb a[illegible] i a[illegible] fi d[illegible] a a kika c[illegible] i[illegible] aga[illegible] abb a[illegible] ha[illegible]. E[illegible] h[illegible] a i[illegible] fe[illegible] e a c[illegible] a a i ka[illegible]. A kika c[illegible] i[illegible] e[illegible] ki[illegible] ki P2 LED kia[illegible] a je[illegible] i.

FIGYELEM! I[illegible] ki e[illegible] eg i[illegible] e[illegible] be ke[illegible] ia a beka c[illegible] i[illegible] e[illegible] i[illegible]. ([illegible] d a beka c[illegible] i[illegible] i[illegible] e[illegible] be[illegible] a [illegible]).

INSTRUCȚIUNI DE SIGURANȚĂ

ATENȚIE!

Calificarea personalului

Lucrări orientate pe siguranță

Instrucțiuni de siguranță pentru operator/utilizator

Instrucțiuni de siguranță pentru lucrări de montaj, inspecție și întreținere

Reconstruirea arbitrară și producția de piese de schimb

Moduri de funcționare nepermise

Indicații pentru prevenirea accidentelor

UTILIZARE

Sa ii de ua ea a ec a ei fe-ca e fiabi e ci i de i cu - i LGA i adec a e e ua ea a e. a e di ua e e i ua e, ec ia a e da e a je ec i i ie afe e e.

Re e ua e e a e ec u i e a. a cu a ei de a de 2 i i d a de ce 7 i e.

Si e de ci a d e ee a , da e e e ja u i a ic a cu fi IP 44.

ca i a ega a e a e i i ii ci e ia e, i e de ci a d - de ie e ce e e de ie ec ie a e di ec i- ei EMC 2014/30/EU i e e adec a e i i a ea u a ca ic a e ea a b ic de a i e a ec e egie e ec ic ca acid ii a e ea id ia a ei ci - a ii id ia ec ua i e a ec e egie e ec ic de a u i a fi a de a e ie ci c a e e ie e a a i e fe- e .

ca i i ii a a ii , eb ie e ec- a e egie, e ci ii e e ec ie a a e, ec i e ede ie u ca e, ca de e .

- a ii de ua ea a e. a e de a ea c di i u i e e i (de u E ua EN 12050 i 12056)
- Ma a ea a a ii de ja a e e i e (de u Ge a ia VDE 0100)
- Sig a a i ija ace de c (de u Ge a ia Be_ SichV i BGR 500)
- Sig a a u i a a ii e eb ice e a e a e (de u Ge a ia GUV-V C5, GUV-R 104, GUV-R 126)
- U a a ii e ec ice i cu abi e (de u Ge a ia GUV-V A3)
- P ec ia u i a e i ei EN 60079-0, EN 60079-1, EN 60079-14, EN 60079-17 i EN 1127-1

Setul de livrare

- Re e ua ec u (e) i fa u de fi a e e ad ii e
- Pie de ed c ie DN 150 / DN 100 e ci i 500 i 1000
- M f ibe e e e ja e (bi i e. ice ci i 1200 c ci ie e)
- Fa u de aci da e e cu d ca de e i e e
- bi a e e. ic c ci ie e e cu - d ca de e i e e
- Ga i i de i d ce e e u a a. c e ba a a ad ii e DN 50
- Ma e ia de fi a e e e e u
- C a e de e i e e e cu d ca de e i e (ci i 300, 500, 1000 i 1200)
- Si e de ci a d (ci i 300)

Mod de funcționare: F c i a e i e i- e S3, e i Da e eb .

MONTAREA

Sa ia de ua e eb ie a id ig i id dica ea i abi . L g i a fa a ie e u ca e eb ie ia a e i - e i e eb ie e i e a i de c de ce i 60 c i ie, e ec i i ie.

Ve ia e: Cu d ca de e ia e eb ie de a a e e ea ei.

Ad ii ie ad ii ia di fa a e e u i e- b ie a e a ua e a da .

Cu d c de e i e a e ca e ei de e ui e e cu d ca de e i e eb ie a e- a ua e a da ca ca e a e a de e ie e e e i c a e ea id ia a ei, eb ie a ai ci di i i de ig a cu ac ge ii e e i e e ua EN.

Cu d ca de e i e eb ie de a a c i b c e e a ica de e i e i e .

Pe de a ea a i i dea a b a e, e- b ie e u a i ei.

ATENȚIE! Tia e b ie, ca e e e ca fi a ea ie e u i di id a e di e e i, a ie fie u ec u i e a. de ge e de 6 N .

Montajul rezervorului

chide i a a di ad ii ie (acce ii), e- a ie iedica a ea a ei i - aj i.

compli 300. De chide i ad ii ia di DN 100, a e a a de c fe a ci ad de ua ece 102 a fe a eca ic i deba a i. Fi a i fa a afe de fi a e id eje a ad ii ie c aj u b i u he ag a e.

u ba ici e a ci a ea i a a i- ei a e e u ia ii i ge i a a ia c fa a de fi a e, u a i i e e a de ad ii ie.

De e a i a ii a caje e e dib i e de i ig i, a ii id ce i dib i e.

Ac , fa a de fi a e ia e fi u - a a ia a e fi a ci a a i c aj u b i u e e u i aibe .

Toate celelalte compli i ge i a ia de i a ec fa a de fi a e e a ea a de ad- ii ie u a i i u ia i.

Dac eb ie i a ad ii ie DN 150, a ci ace a a eb ie ai i de chi a a caj c fie u ci ad de ua ece 152 i deba a . Ad ii ia a da d eb ie chi a ii c e e de u chide e (acce ii) ie de i ie eb ie a abi i di i .

Indicație: La ci i 500 i 1000, ad ii ia a e fi ed de a DN 150 a DN 100, dac ie a afe e de ed c ie e e a e a ai fa a de fi a e.

S ge i fe b ie he ag a e a e fa a ei de fi a e.

De e a i ie ec a i ifici e e fi a ea de i a e e i i.

u d ce i b e e e i e c aiba i dib i a e aj e e i i ba ife .

ATENȚIE! S ge i b ie fe , a fe c e e i e de fi e e, ca cu a ei ici ei ee a - ei i.

La i a a ii e ei de cu e ci i 1200, e e i e fi ea i e ac cu d ca de e ia e c i bi a ea e a ic DN 70 i ece i- i e e a ei .

Montajul ventilării

Rac da i cu d ca de e ia e c fa i- be DN 70 de a a a e e i i ece i- i e e a ei .

La ci i 1200, ia i de i de ei 78 a a caj i deba a i. Rac da i ac cu d ca de e ia e c i bi a ea e a ic DN 70 i ece i- i e e a ei .

Montajul conductei de presiune

Ma a ea e fa a a de ea ac a e:
1. C a e de e i e e (dac e e i c e e de i a e)
2. Ve i de chide e (acce ii)
3. Fa u de aci da e i
4. aci da i cu d ca de e i e c i bi- a ee a ic i de a a i- c i b c e e a ica de e i e i e .

Racord DN 50 vertical pentru evacuarea de urgență a apelor uzate

Ace aci de e i i a e da ea ei i e a a ec eba .

De chide i a caj c fe ci ad de ua ece i deba a i- .

u d ce i ga i a de i d ce e 58/50.

i ge i ea a de ad ii e- c dia e e- e ii 50 - i ga i a de i d ce e e e i . Di a a fa de fi d e e i- i eb ie e ua e 50 .

Fi a i i a a a c e ba a e- e e, a fe c fie bi e acce ibi , ci- ec a i- c ea a i d e i a ii aci da i cu d ca de e i e a i ei a a ec e ba aici, cu d ca de e i e e- b ie de a a c i b c e e a ica de e i e i e .

Admisie suplimentară DN 50 orizontală

De chide i ca e a fab ica e a ad- ii ia e i e a c i fe ci c a i deba a i.

u d ce i ga i a de i d ce e 58/50.

i ge i ea a de ad ii e- c dia e e- e ii 50 - i ga i a de i d ce e e e i .

ATENȚIE! Cu d c e e de aci da e de a ad- ii ie ja e a e a e a ci i 300 eb ie e e ec i ibi a ia a de i a a ie cu a a i ci de ac a e. Ace ci eb ie e ai b ce i i e de 180 e a ea i fe ia a e ii i a de i a e. Da i b e i de ae di cu d c-

_a de acți da e, re ia_e aj- ge a ib e de e ac a e_i a eri- e_i e r˘. Pe_ a e_i a acear_˘ eri- e_i e r˘, cu d c_a de ad_ ie_ eb ie ae ir_i- - c_ r˘ a- i . Cu d c_a de e_i a e ia e fi acți da˘ a e_i a ea e_e i i.

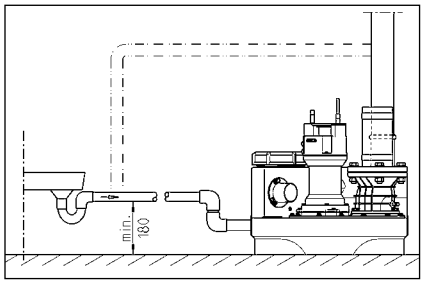

CONEXIUNE ELECTRICĂ

N ai- e eri- a_e ec_ic a e ie_r e ec_e_ c ie_ec_ice a i ˘, _ec_ ra a_a ri_e de cți a d˘.

- - ai_e de fieca e_ c a e, re cția_e_i _ec˘ _i r_a a_a_iei di_ i_˘, ar_fe_ - c_i r_a a_a_ia r˘ ia_˘ fi r˘ di- - i r_ b_e ri- e de a_e e ri a e.

ATENȚIE! N ai_ id ce_i ic iu da_˘ _ec˘ _ - a˘! A a ca e ˘_- de e e_ a- a a_ ia_e ca_ a defecți i_i da- e.

N i e_e a abi_e (de e. EN), eri- cții_e re ecifice_˘ ii (de e. VDE), ec_ i e- ri- cții_e i e a_ i.i_ u ca_i ai e_e ei de a_i- e a e_ eb ie er ec a_e.

Re ec_a_i e_ ri- ea de fț_ ia e (e_i ˘ c_a de fab ica_ie)!

_i r_a a_a_ii e de_ii- - cu _ i de ie., ca e i- - e_e, er ec_i i e_e i a_- fț_ie de - ie_ a ei. A e_i a ea r- i a_i r_a a_a_iei de a a ˘_i _eg a_e re- a_i ea˘ c˘ e ir_˘ i defecți i e fț_ ia˘, chia_ ia_- ic_ d acear_a er_e_e i a˘.

Dac˘ i a r-a- c˘_i_ ea _e_ic, acear_a er_e dec- ec_a˘ de_e i r_a_ c- f˘ a e- ai_e de e ediea ca_ ei defecți ii, _ec˘ _eb ie r˘ di- ˘, de_a ece i a e_i e_e a_ a- a ˘ ci ii. N a e_ic - er_aj di ec_ de di- fț_ ia_i_a_e.

Instalații în curentul alternativ

Er_e e ir˘ acți da ea_i r_a a_a_iei ai a i_i˘_i r_a a_a˘ id eg a e_a, ca e re af˘ _- r_a_i r_ca_ dear a_- ei de eri- e_i e r˘ i er_e ar ig a_˘ c 16 A (e_˘).

Instalații în curent trifazat

Pe_ cu e_i ea e ec_ic a r_a_iei de i a e, _eb ie e_ ˘_i_ CEE 5 i_i_i r_a a_a˘ id eg a e_a, ca e re af˘ _- r_a_i r_ca_ dear a_- ei de eri- e_i e r˘ (3/N/PE 230/400 V).

ATENȚIE! Ca rig a_e e_i_i a e e_ i r_a a_a_ie, _eb ie _i_i a_e- ai rig a_e e_e ra rig a_e a_ a e c ca ac_e ir- _ica C.

Montarea sistemului de comandă (în afară de compli 300)

E_ a a_a_i r_ir_e _ de cți a d˘ ai- r_a a_a_ii r_ca_e dear a_- ei de eri- e_i e r˘ i e_i c a ca ra e e- chir˘. Si r_e _ de cți a d˘ _eb ie r˘ fie bi e ac- ce ibi., e_ a fi i ribi. ic_ d- c_ _ a. U idi a_ea- a_˘ ic_ de r_ a_e di r_ - ge ri r_e _ de cți a d˘.

Nivele de conectare

P- c_e e de i- ie_ i ie r- r_e_a_e di fab ic˘ e_ - ˘ i ea r_a da d de ad_ ie a- i r_a a_a_iei er ec_i e.

Dac˘ _eb ie r˘ re ec_a_i a_- ˘ i_ ie ad_ ie, a_- ci_ eb ie r˘ ede fi_i_ - c_ de i- ie_ afa˘ de cți i 300), dei a ece - ca cu_ a re ia_e aj- ge a eri- e_i e r˘ ad_ ie.

Ce e a_e - c_ de cu ec_a e e_ a a ˘ (+2 c) i r_a a_a_ii e d b e a ci˘ de _f (+4 c) r- _ ere_a_e a ii id a_ a_ci- er- - _ de c_ er_ e _ de cți a d˘.

Restabilirea nivelului de pornire (în afară de compli 300)

O i_i_e a i r_a a_a_ia, re a_i cți a- a_ . Ma a.-0-A a_ e 0. Reg a ea - c_ ide i- ie re ea_i ea˘ id- . E a_a_ a_ a_ gic K1 de a_ a_e a_ r_ir_e _ de cți a d˘ - de ˘_a_i_e i a ca ac_ a r a e_a. id . i.

Pe e a_a_ a_ a_ gic re g˘ er c_ ei di i de . i i are, ca er- _de i_e P1 - P2 - P3.

- P1 = F- cți e de diag _˘
- P2 . i ea˘ = i e. a ei re af˘ er- _e i e. de dec- ec_a e, r˘ c˘ r b - i e. de dec- ec_a e
- P3 . i ea˘ = i e. a ei a_ i r- i e. de dec- ec_a e

U e_i e_e i de dec- ec_a e c a˘, - ˘ a_ gi ea_i fe i a˘ a ad_ ie i. Te bie r˘ . i e_ ai P2, dac˘ . i ea˘ i P3, _eb ie r˘ re efec_ e_e eg a_ .

R˘ r_ci_i ic_ b de eg a e der b P1 c - a - a di˘ i_a_ii- re r_ ace i de cear- ic. Sc f- da_i ac f- _ i- e_e- i r_ b - c_ de i- ie_ i˘ r_a_i- r˘ _ - _ear c˘ di- - i . Dac˘ P3 ai . i ea˘ - c˘, ˘ r_ci_i b de eg a e- c˘ i i_a_ie- re r_ ace i de cear- ic_ i r_c f- da_i f i- _ di- - i .

Re e_a_i acer_ i cer, - ˘ c- d P3- ai . i ea˘, a i i˘ r_ci_i b de eg a e c eca_ie- a ii- re r_ c_ a ace i de cear- ic, - ˘ c- d P3 . i ea˘ di- - i . P- c_ de i- ie er_e re a_.

Instalație de alarmă

Mer_aje e de defec_i- i re ea_i ea˘ a_- i_ic, c_ i ac r_ic. i r_a a_a_ia de a a˘ de- e de˘ de e_ea- re ie a- - r˘ di fț_ c- _ii a_i_ e i_ i ei (LED- i_ , - afa˘ de AD 00_ i cți i 300). Si_ a r e a de i a a˘ ac r_ic i_ eg a˘. Se- a_ . ac r_ic- re ia_e i i e die ea di fț_ c_ii a_i_ii r_a - ge e a_.

Dac˘ . i c_ de - aj- e i e_- c_ i_ . ac r_ic a_ er aj_ i de di fț_ c_ii a_i_a_e, a_- ci r e a_ . de a a˘ er_e_ a r_ ir ai de a_e i_ c_ ac_ _ibe i e_ia_ (bi- e 40_ i 41) e a_i˘ (cți i 300- _e- c˘). C_ ac_ - i a_ der chi r a_ di fț_ c_ii- a_i_ii cți - - re ia_e- c ca c a_ 5A / 250V AC. C_ ac_ _ r e de r chide d˘ e die ea di fț_ c_ii a_i_ii.

Acumulator pentru instalația de alarmă (în afară de compli 300)

Di r_i_i _ de a a˘ er_e de e de_ de e- _ea- re ie - i a e,- ca_ - ei e de c e- - ia_e fi dec a a_ i a a˘ de a˘ a e. Pe_ a e_i e fț_ c_ii a˘ _i r_a a_a_ia de a a˘ _ii_ ca_ - ei e de c e- _ _eb ie _i_i a_- ac a_ . Der- chide_i _ a_ r a e˘. Racți da_i ac - a_ a ce a de acți da de_ifi a_i e a- a_ a_ic e˘ _ca_ a_ cți ie _i de cab e ir_e _. Acer a ia_e a_i e a_ r_a- a_a_ia de a a˘ c e_ e_ec_ic_ ca_ - ei a a e cu _ e_ j de cca. 1 r˘.

D˘ e e_ ea_e r_ir_ ii de e_ea, ac a- a_ r- e- ca c di r- - i da_ a_. U ac a- a_ der c ca_ er_e eg_ de fț- c_ii a e- cca. 24 r e, - c ca ea cți e˘ r- e i b_i e d˘ cca. 100 r e.

Ve ifica_i- id eg a_ fț_ c_ii a_i_a_ea ac a- a_ ! Pe_ acear_a, dec- ec_a_i e r_ir_ ea de e_ea_ i dec a a_ i er aj de a˘ a e. Su- i a a ei ac r_ice _e- eb ie r˘ re ed c˘ re- ifica_i de ai e_ i e. D a a de ia_˘ er_e de cca. 5 a i. Ni_a_i da a de _i_i a e e ac a- a_ i r chi ba_i- e e_ i d˘ 5 a i.

U_i_i a_i- ai ac a- a_ 9V! - ca_ _i_i˘ ii ba_e ii- r_ca_e e ir_˘ e ici de e_ r_ie!

Contorul orelor de funcționare

O_i- a_ - cu _ a- i e_i de fț_ c_ii a e ia_e fi_i_ a- r_ir_e _ de cți a d˘ afa˘ de cți i 300). Pe_ acear_a, r c- a_ ic e ir_ ie cu _ - i_ i e_i de fț_ c_ii- - a e_ acca. 8 _i_i_ id ce_i- e e a_i˘ - ic_ BSZ- ce_e 4 fe- ca_ ca e d˘ e_ i e a_i r_a a_a_ia a e ici- afi a_, cu _ i e_i de fț_ c_ii a e_ eb ie r˘ ci_a 180_.

Oprirea buzerului intern

- afa˘ de cți i 300. Sci a_e_i_ e_ ri- gi a_ (BRX/BRX1). Pe_ a- r_ ie de_ _e- c˘ _, ei_ id ce_i_ e_ e- _i f de e_ eg e_ c 2 bi- e.

Buzer extern (accesoriu)

Der chide,i ca a d r ae ar ire ide cia d .

La bi e "S+" i "S-" re ia e cu ec a e i, ac r,ic de re a.e, r ie a, re a a de 12 VDC c cu r de c e de a .30 A. B e ie ia efi i i i i i a.ege e.

La cir i300, ia efi a i a.a de e de de e,ea ca acce ri i, r ,ic de ajei r a e e .

La instalațiile duble: Bliț sau lumină de avertizare extern(ă) de 230 V~ (accesoriu)

C ec a i i a 230V (a .1A) a bi a N i41.

A e a i ea c r i a de a bi a tiz a 40. Ci ci de c e er ea rig a i F1.

Reg a,i J e BRX2, ar fe.:
B i e.k. BRX2 (e a e ===)
L i de a e i a ea BRX2
i e ie _ _ _ _).

FUNCȚIONAREA

Funcționare de probă și verificarea funcționării

1. Der chide,i ca ac de c a de a e- e .
2. Der chide,i a a di cu d ca ade ad ir ie ide er i e.
3. P e,i i r a a,ia ar b e ri e, er ec a,i i dica di ec,ieic i _ i .
4. U e,i e e e ar ie de i- i e.
5. Pi a i e e ac igi e e e e- i . Mi i i a,i icer de i a e i ifici de c a e.
6. Ridica,i fi cu i ide ie ce c a er e c de i ie, e c d ir a,ia de a a dec a ea .
7. hide,i di i ifici de c a e c ca ac iga i a.
8. P i ai e cic ide cu ec a e, e ifica,ie a ei a ea e e i i, fi ig ie i b a a.

Mod automat

Mid a a er e fi ci a ea i a a i r a,iei. Pe ace ar a, ci a ba c a _ eb ie ad r i,ia "A a". P i cu i de ie. i eg a, i a er ec ec a i dec ec a cu fi ie. i de ichid di e e i. F ci a ea i ei (a ci i300 - r a ea eg i de fi ci a e) er ei dica i _ i di d i ia r e de.

ATENȚIE! ca ca i,i i dead ir ie e- ce i a de ai (de e. d e a ea ir ci ei), a a di ad ir ie_ eb ie er r, ar fe - c r a,ia de i a e c ea cu i a e i d i a de ci a e(ei r fi c- i a e cu i , ci ei ici de r ar c i e a i i ei).

Mod manual

Ad ce,i ci a ba c a i,ia "Ma a.". Pi a fi ci ea ac i de- e de de ie. de a e a e id de fi ci a e cu i . E ac a ea a ei i a e eb ie i i a de aceea i i ifici de c a e.

Oprirea

Ad ce,i ci a ba c a i,ia "0", i a er e ac i i .i r a,ia de a a- er ed i i a e de fi ci a e.

Pe c i de e a,ie i de e,i e e a r e de ci a d r a a i i i,ia "0", ci r cia e,i i dea a ec di i- .

Inspecția

Pe e,i e ea rig a,ei fi ci a e, eb ie e cu i i a a i r a,iei c r i a b a ii.

ÎNTREȚINEREA

V eci a d e ec a ea e,i e ii cu- fi EN 12056-4.

Pe a ga a a i rig a, cu i fi ci a e a i r a,iei d ea ia ar , eci a d a cheie ea i cu ac de e,i e e.

 e,i e ea r a,iei de i a e a e a e ii fica e i e e e a, eb ie ea i- a e de e e,i a i e a e de 3 i ci - a ii ci e ia e, de 6 i ca re c ai e fa i.ii r a a 12 i ca re c i i- g fa i.ie.

 ai e de fieca e c a e, r cia e,i ec i r a,iei di i , ar fe, c i r a,ia r ia fi r di i r b e ri e de a e e r a e.

Ve ifica,i de e ii a ea eca ic i chi ic a ec i i a cu d c ei f.eibi.e di ca ic ic. Cu d c e.e de e ii a e r a di e eb ie .c ie.

 i e,i e ii, eci a d e ec- a ea i a e.i c i:

1. Ve ifica,i e a ei a ea .c i. de.eg - i ce ce a ea ei cu j i a ea i r a,ii.i ifig i i .
2. Ac,i a ea a ei; Ve ifica ea acce ibi.i- ,ii i a e, eg a ea i b ifie ea, dac er e ca .
3. Der chide ea ic ,i ea di i,i i ide rig a, cu ac ge ii re r i er; C i .ica i ibi.ei (c.a e).
4. C ,a ea i ei i a ei c d c ei di- ec ac da e; Ve ifica ea i .i i a- g i.

Ri ii i a,i i a ea chii ar- c ,i e.

5. C i .ei i, ci e a ea - a e i- ie - r a chi ba ea .ei i (dac e ir ca e de ei).
6. C ,a ei e a e i (a e ie, er ec i cu fi ce i,e.i r ecia e) de e de a ea r ii.
7. Ve ifica ea r ii e i de ci.ec a- e.
8. S a ea ci e au i r a.a,iei c a a fieca e 2 a i.
9. Ve ifica ea ir e i e.ec ic a. i r a- a,iei. Si r e de ci a d i r i ecer i e e, i i eb ie fie i eg a ac a , ia acer a eb ie cu i a id eg a i a fi c- i a i i. Pe acear a, a ci c d i r a.a,ia e i e e, idica,i fi i e e i, e ea de a a a de a a e , fi i eb ie c- a dac er e ecer a .

D ea,i a ea c i i de e i e e, i r a.a,ia eb ie di i fi ci e d ea,i a ea ei fi ci i de b. Te bie i c i i ce e ba a e,i- e ii c eci a ea i c i ea,i a- e,i a da,ei er e,ia e.

Controlul uleiului

(Va abi ai e i r a,iile 08/2, 25/2 i 35/2) Ca i ar, b ie ec agie i e ii a he ag a , er ec i b ie i b r eb ie der fc e de j i ej i ei i a er e r ciar i e c i l di e e i. O ifici de e e i de gi ie a ca e ei de ei er ee a a r e e e ii i i e edi b i "U ei". Pe cu i ga i ii eca ice, ei di ca e a de ei ic r i ca ja ea e,i- d a er e ea ca a/ i er e ca a/ - ar c a de r .

, Dac ei cu ri ea (r), eb ie r re ea,i e e r chi b de ei. D a e 300 i de fi ci a e, i i a. d 6 i, cu i a,i di i !

, Dac ei cu ri e i ia i i i- ,i, afa de ei ai eb ie ic i i ga i a eca ic. Pe i i,i a ea ca e ei de ei ia efi a a, chia i e- ii, e ec id a a a, ir r de cu i a e a e a ii "DKG" ic b i "DKG".

Înlocuirea uleiului

(Va abi ai e i r a,iile c i ie de i 08/2, 25/2 i 35/2) Pe e- ri e ea rig a,ei fi ci a e, i r chi b de ei eb ie ea,i a d 300 de i de fi ci a e i r a chi b de ei d 1000 i de fi ci a e ca i ai ic de i de fi ci a e, eb- ie r re ea,i e r ce ri i da ea r chi b de ei.

Da re a r i a e a ec i i ,i- e ic ab a ie, r chi b ie de ei eb- ie e e a i e a.e ci er , ai r c e.

Pe r chi ba ea cu ri i ca e ei de ei, eb ie i,i a ei i hid a ic HLP a. ca r ei de r ci,ia e 22 - 46, de e. Mi bi. DTE 22, DTE 24, DTE 25.

Ca i a ea de e e a 380 c a e M iC UC 08/2 M i 25/2 M i 1000 c a e M iF ee 25/2 BW i 35/2 BW.

Ca e a de ei a e ie fie ai c ca i a ea de ei e i a . O a- e e d ce a di ge ea ei.

Controlul fantei

(Va abi ai e e c c). b i e ca ca ei ei, ec i - b i e de eg i de fi a e a i a a iei eb ie c i a e dac fi a e i i ie i, a e ie, eb ie e.

ca ei e i ed e de a gi - e ai e ice f c i a e a a ei e i de ie e c de e (e di a de b i - ca e a ei), i i eca i de - ie e eb ie c i a e de eci i dac a e i, a e ie, eb ie chi ba e.

C aj ei e e adec a e, de e e e a a a e, eb ie a fa a di - e i de ie e i aca de ie e. O fa de e e 0,2 eb ie ed .

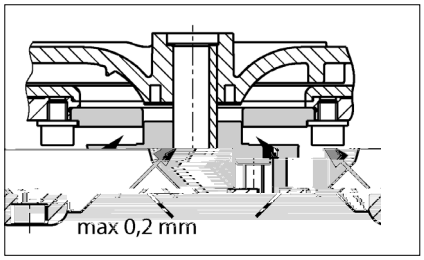

Reglarea fantei

(Va abi ai e e c c).

1. B ca i de ie e c b ca de e i de face i b ce a c a gi e i e i a he ag a .

2. Sc a e i ie a de e i e, i de ie- e i aiba de aj a e i, a i, ei d ce i ie a de e i e i i de ie e.

/MCID de 1113 11BT aMC /Sa bT EM5(I1113 ii./] (i)/MCID 11146 BDC c BDC Ba/L9a(e i)0.5(ac25.0 0 017 1c Q /C09 1149 BDC219.685)60

购买君格的产品，一流的质量与高端的服务是并存的。

请按照安装手册进行安装，才能确保产品达到让客户满意的工作性能。

因错误安装或误操作所引起的产品损坏会影响质保。

和所有电子设备一样，该产品在断电或者出现故障的情况下将停止工作。

如果可能造成损失，应安装独立的报警系统。

根据不同应用，可安装应急发电机或备用系统。

本使用手册包含安装、操作和维护期间必须遵守的基本信息。在设备安装和投入运行之前安装人员及技术人员/操作人员都必须认真阅读手册，并将其保存在泵或设备安装位置附近以供随手查阅。不遵守安全须知可能导致保修失效。

在本手册中，安全信息由特定的符号明确标识。忽视这些信息可能会导致危险。

一般人身危险

电压警告

注意！对设备和操作人员有危险

所有操作、维修、检查和安装人员都必须具备从事这项工作的相关资质，并通读手册内容以确保充分掌握。人员的监督、能力和职责范围由运营商负责管理。如果任何人不具备必要的技能，则必须向其提供相应的指导和培训。

严格遵守本手册中的安全说明、现行国家事故预防法规以及任何内部作业、操作和安全规章。

务必遵守所有法规、本地条例和安全法规。

电力安全隐患要特别小心。

如果存在危险（如爆炸、有毒、灼热）物质泄漏，必须安全地排放，避免危及人身或环境。同时严格遵守相关法规。

作为一项基本原则，只有关闭设备时才能在设备上进行作业。如果在输送有害物质的泵或设备上作业，必须先清洁污染物。

在作业完成后，应必须立即复原所有安全和保护组件和/或将其投入使用。根据现行法规和规定，在重新启动前必须先检查其有效性。

任何改动或更改设备的操作须征得制造商的同意。为确保安全，务必使用制造商认可的 原厂 备件和附件。使用非原装零件可能会导致保修失效。

只有用于正确用途，设备才能安全运行。在任何情况下都不得超过在“ 技术数据 ”章节给出的限值。

在开始维修或维护工作前，封锁作业区并检查起吊工具是否状态良好。

不要单独作业。一定要戴好安全帽、护眼镜和安全靴，必要时系上安全带。

在进行焊接工作或使用电气装置之前，检查有无爆炸危险。

在污水处理系统中作业的人员必须接受抗体接种以免被在系统中出现的病原体感染。出于健康考虑，无论在哪里工作一定要特别注意洁净度。

确保在工作区内无任何有毒气体。

严格遵守职业健康和安全作业法规，确保随身携带一个急救箱。

在某些情况下，泵及其输送介质可能高温灼热而导致烧伤。

当设备位于爆炸性危险区域内时，适用特殊法规！

即接即用型compli污水提升泵站通过LGA认证，适合处理厕所和小便池废水以及含有常见杂质的家庭废水。

该水箱能够浸没在深度不超过2米的水中不超过7天。

控制单元不能浸水，但具有IP44防溅等级。

如果安装合格并使用得当，该控制单元符合EMC指令2014/30/EU的防护要求，适合家用并使用普通电源供电。由于抗干扰性不够，不宜采用企业高压变压器提供的工业电源。

泵的使用必须遵守有关国家法律、法规和规定，例如：

- 建筑和地面排水系统的排污装置（ 如欧洲EN12050和12056 ）
- 家庭污水和废水（ 如德国EN12056)
- 低压系统的安装（ 如德国VDE 0100 ）
- 安全和加工材料（ 如德国BetrSichV和BGR500 ）
- 污水处理系统安全（ 如德国GUV-V C5，GUV-R104和GUV-R126 ）
- 电气系统和操作资源（ 如德国GUV-V A3 ）
- 防爆标准 EN60079-0, EN60079-1, EN60079-14, EN60079-17和EN 1127-1

- 水箱，泵及进水口夹紧法兰
- 缩径接头DN150/ DN 100，用于compli 500和1000
- 通风管套管（带软管卡箍的compli 1200柔性连接管）
- 压力排水管连接法兰
- 压力排水管柔性连接管，带软管卡箍
- 手动隔膜泵或额外DN50进水口插入式密封件
- 箱体固定材料压力排水管止回阀(compli 300、500、1000和1200）
- 控制单元（非compli 300）

工作制：间歇运行S3

泵安装必须保证抗浮力和自由直立。部件周围和上方必须至少有60厘米宽或高的工作区域以方便操作或维护

通风：通风管必须高于房顶。

进水口：在水箱前面的进水口必须安装废水闸阀。

压力排水管：在压力排水管的止回阀之后必须加装一个废水闸阀。如果系统的供货范围内不包括止回阀，则必须安装EN认证的翻板式止回阀。

压力排水管必须在本地背压水位以上设置回型弯。

必须提供泵集水坑以便处理来自泵安装区域的积水。

注意！各个组件和水箱的所有固定螺栓的拧紧扭矩不得超过6 Nm。

关闭进水口（附件）处的闸阀以防止在安装过程中漏水。

compli 300：选择所需的DN100进水口，在侧面或顶部标记处使用102ø孔锯或竖锯切开进水口，然后去除边缘毛刺。使用六角螺钉将附带的夹紧法兰固定到进水口，不要拧紧。

取出设备固定支架并拧到水箱上，然后在安装了夹紧法兰的水箱上推入进水管， 并尽量让进水管深入水罐。

在地板上标记膨胀管的位置，然后钻孔并安装膨胀螺丝。

现在紧固夹紧法兰，然后使用木螺钉和垫片将设备固定到地板上。

所有其他compli型号：必须使进水管从夹紧法兰口尽量深入罐体，然后对齐。

如果使用DN150侧进水口，必须首先在标记位置处使用ø152的孔锯切开进水口，然后去除毛刺。标准进水口必须使用封闭套件（附件）封闭，并复位启动水位。

注：对于compli 500和1000，如果先在夹紧法兰安装附带的缩径接头，进水口管径可从DN150缩小至DN100

拧紧夹紧法兰上的六角螺钉

标记水箱和地板固定孔的位置，然后钻孔。

将木螺钉、垫圈和膨胀管一起插入孔内并拧紧。

注意！确保水箱不会由于螺钉拧得过紧而变形，否则可能会导致泄漏。

compli 1200设备的水箱在两侧使用两个支架加固。

使用DN70套管将通风管连接到水箱右上方，使之高于房顶。

对于compli 1200，在标记处切断右上方 ø78 mm管道并去毛刺。然后使用DN70柔性接头连接通风管，使之高于房顶。

安装以下部件到出口法兰上：

1. 止回阀（不在供货范围内时）

2. 截止阀（附件）

3. 连接法兰

4. 使用柔性接头连接压力排水管并在本地背压水位以上设置回型弯。

此进水口用于连接手动隔膜泵。

使用孔锯在标记处切开管道连接。然后去除毛刺边缘。

将插入式密封件58/50放入到位。

将外径为50毫米的进水管穿过密封件推入水箱内，到水箱底部的距离至少保持50毫米。

将手动隔膜泵固定在墙上易于检修的位置，并连接到插入式管道上，然后将压力排水管连接到手动隔膜泵。在这里，压力排水管同样必须在本地背压水位以上设置回型弯。

使用孔锯，沿预切沟槽切开进水口。去除边缘毛刺。

将插入式密封件58/50放入到位。

将外径为50毫米的进水管穿过密封件推入水箱内。

注意！连接设备侧面低水位进水口的管道必须配有一个弯头，尽可能靠近设备。这个弯头的内底到地板的高度至少为180毫米。在连接管内集结的气穴可能导致溢流问题，从而产生背压。为了防止背压，进水管必须在最高点排放空气。为此可将通风管连接到水箱的通风装置。

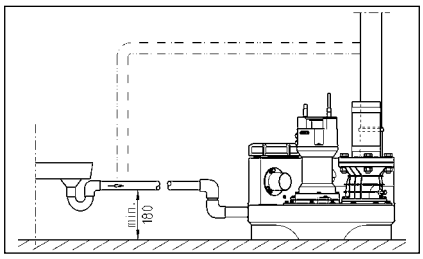

只有有资质的电工才能执行泵或控制装置的电气作业。

开展任何作业之前拔出电源插头，确保他人不会再次接通电源。

注意！切勿把电源插头置入水中！插头进水可能会造成故障和损坏。

必须遵守各种情况（如EN）适用的标准、国家法规（如德国VDE）以及本地电网运营商的规定。

注意工作电压（见铭牌）！

设备带有液位控制器，可根据水位启动和停止泵。一旦发生故障，即使只是暂时性的故障，集成式报警系统就会发出蜂鸣声

如果泵过热，电机绕组内的热敏开关会停止电机运行。在热敏开关切断系统运行后应先拔出电源插头，再排除故障。如果仍然通电，设备可能会自动重新启动。这不会产生直接的故障消息。

泵电源插座必须根据相关法规正确安装在干燥房间内高于背压水位的地方并配备至少16 A（延时型）的保险丝。

污水处理装置的电气连接需要提供一个5孔 CEE电源插座。该插座必须位于干燥房间内，高于背压水位（3/N/PE～230/400 V）。

注意！泵只能使用慢熔断保险丝或C特性自动熔丝。

控制单元只能安装在干燥房间内高于背压水位的地方，随时保持外壳封闭。安装位置必须方便检修。高湿度和结露都会损坏控制装置！

工厂针对各型号的标准进水口高度设置了启动点和关闭点。

如果使用不同的进水口高度，就必须重新定义启动点（不适用于compli 300），否则进水口可能会出现背压。

重新设置后控制单元会自动将报警（+2厘米）和（双泵型）峰值负载（+4厘米）的开关点复位。

暂时关闭系统，将手动-0-自动开关设为“ 0 ”。通过控制单元右侧的“ 模拟评估器 ”模块调节启动点。暂时取下该模块的透明盖。向集水室注水至进水口开口底部边缘。

在模拟评估器上有三盏指示灯，分别标为P1、P2和P3。应该只有P2亮起。如果P3也亮起，则必须重新调节。

转动P1下面的小调节螺钉，顺时针转动完整的一圈或两圈。然后取浮子开关，将其浸入集水室下关闭点以下，使其再次浮起。如果P3仍亮起，再次顺时针转动调节螺钉一整圈并再次浸没浮子开关。

重复该过程直到P3不再亮灯，然后逆时针往回转动调节螺钉直到P3再次亮起的确切点。至此启动点设置完毕。

故障消息采用声光两种形式发出。标准电源供电报警系统报告泵内电机的故障（红色LED，不适用于AD 00或compli 300），同时内置声音报警响起。该声音只有在排除故障或完全停用装置时才能关闭。

如果安装现场不合适使用声音报警，可以通过电路板上的无源触点（端子40和41）发出报警信号（compli 300的端子在插头内）。集中式报警的无源触点最高容量为5 A/ 250 VAC。该触点在故障排除后重新断开。

标准报警装置由电源供电，即断电就无法触发高水位报警。为了确保即使断电也能正常工作，必须使用可充电电池。打开透明盖。将电池组连接至接线夹，并使用原电缆扎带固定到PCB的预定位置（G1）处。在持续报警的情况下，电池组可向报警系统供电约1小时。

在恢复通电后，电池自动重新充电。空电池在充电约24小时后就可以投入使用，约100小时完全充满。

定期检查电池的状态！具体做法是断开设备电源，触发高水位警报。声音信号的音量在数分钟后没有明显降低迹象。电池使用寿命大约为5年。注意电池上的日期，五年后应及时予以更换。

只能使用9V可充电电池！使用干电池有爆炸危险！

控制单元可以安装选配的计时器（不适用于compli 300）。具体做法是剪短计时器的接头到约8毫米，将其插入到电路板BSZ处的4孔插座。如果再次开机后没有计时器显示，那么将计时器旋转180 °。

不适用于compli 300。拆下密封的跳线（BRX/BRX1）。为了避免跳线丢失，将它装到两针连接器的一个针脚上。

打开控制单元上的透明盖。

在端子“ S+ ”和“ S- ”上可以连接一个额定电流不超过30mA、12 VDC的额外声音信号发生器。内部报警蜂鸣器可以独立地打开或关闭。

在compli 300的情况下，可作为附件安装一个独立于主电源供电型报警装置。水箱上有一个专门的安装底座。

连接交流230V的报警灯（电流最大1A）至接线端子N和41.

一个带绝缘的线桥接在端子U~和41之间，电路将受到保险管F1的保护。

跳线BRX2设置：闪烁灯无需BRX2设置（连续===），报警灯应有BRX2位置（闪烁 (_П_П_）

1. 打开水箱的维护盖。

2. 打开进水口和压力排水管的截止阀。

3. 将设备接通电源，并观察旋转方向指示。

4. 注满水箱至启动水位。

5. 泵现在启动并抽空水箱。通过维护口观察泵送过程。

6. 用手慢慢抬起液位控制器的浮子，直到高于启动点并保持直到触发报警。

7. 然后使用盖子和密封件封闭维护口。

8. 通过开关运行数次，确保水箱、接头和管道不漏水。

自动运行是装置的正常运行模式。因此摇臂开关必须设为“ 自动 ”模式。泵可通过集成的液位控制器根据水箱水位来启动和关闭。泵运行时绿色LED灯亮起（在compli 300的情况下表示准备好运行）。

注意！如果过量污水流入设备（例如排空泳池时），打小进水口截止阀，直到设备可以再次正常运行，反复启动和关闭（不要连续泵送，否则可能导致泵电动机过热）。

将模式开关设为“ 手动 ”，可使泵长时间运行，不受污水水位影响。因此应通过维护口来观察泵出操作。

将模式开关设为“ 0 ”，可关闭泵，但报警系统仍保持激活状态。

在维修和维护控制装置和泵前，不要简单地将选择开关拨到“ 0 ”位置，而应该拔掉设备电源。

为了保持可靠运行，每月目视检查装置一次，包括管道连接。

我们建议您根据EN12056-4维修设备。

为确保设备长期可靠，建议您签订维修合同。

污水提升装置应由专业人员进行定期检修保养。商业楼宇的维保周期是3个月，公寓楼的维保周期是6个月，独立式住宅是12个月。

在进行任何作业之前都必须先断开泵和控制装置的电源，并采取措施以确保其不再通电。

检查电缆有无机械或化学性损坏。如有破损或扭结，予以更换。

我们建议维护工作应包括以下内容：

1. 检查连接点是否漏水，并检查设备和管件的周边区域。

2. 操作截止阀，检查它们能否轻松移动。必要时予以调节和润滑。

3. 打开并清洁翻板式止回阀；检查阀座和阀球（阀门）。

4. 清洗泵及与箱体连接管道；检查叶轮与轴承。

5. 检查润滑油。必要时加满或更换润滑油（水泵有油腔时）。

6. 清洁水箱内部（必要时或者特别要求时）；例如清除任何油脂。

7. 检查集水箱的状况

8. 每2年用水冲洗系统一次

9. 检查设备的电气部分。控制单元本身是免维护的，但如果配备了可充电电池，则应该定期检查，以确保电池状态良好。具体做法是断开设备的电源，并用手慢慢抬起液位控制器的浮子，然后保持直到触发报警。此外，必要时清洁浮子。

完成所有的维修任务后必须进行试运行，然后将设备重新投入使用。该检修必须记录在案，注明重要数据以及所有维修任务的细节。

（仅适用于08/2、25/2和35/2型号）。首先，拧开泵周围的六角螺栓或内六角螺栓，从水箱上卸下泵和叶轮的组件。油腔堵头标记为“ Ol ”。为了检查机械密封，润滑油及任何残余物必须从油腔中排出，并收集在一个干净的测量容器内。

П 如果润滑油含水（乳浊液），必须更

换润滑油，并在300个工作小时后再检查一次，而不是在6个月后！

- 但是，如果油被水和污染物污染，则除了润滑油，还要更换机械密封。
- 为监测油腔，也可将“ DKG “ 密封螺栓取下，更换为 ” DKG “ 泄漏探测传感器。

仅适用于08/2、25/2和35/2型号）。为保证可靠运行，第一次更换润滑油应在运行300小时后进行，以后每运行1000小时更换一次润滑油。

即使运行时数很少，仍应每年至少更换一次润滑油。

如果泵送极强研磨成分的废水，应相应缩短更换润滑油的时间间隔。

使用HLP液压矿物油，粘度等级22至46，如美孚DTE22、DTE24、DTE25，来更换油腔中的润滑油。

MultiCut系列泵UC08/2M和UC25/2M的润滑油用量为380 cm3，而MultiFree系列泵UC25/2BW和UC35/2BW为1000毫升。

贮油器只能加注一定量的润滑油。过多会导致泵无法运行。

仅适用于带切割系统的泵。必须检查泵壳螺钉以及连接和固定螺钉，以确保其紧固。必要时拧紧。

如果泵性能下降、运行噪音越来越响或切割性能降低（泵易于堵塞），必须联系专业人员检查叶轮和切割系统的磨损情况，必要时予以更换。

使用合适的工具（例如塞尺）测量切割转子和切板之间的切割间隙。切割间隙超过0.2毫米时必须调低。

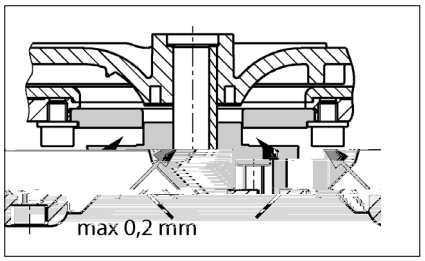

1. 用一块木头阻塞切割转子并拧松中心内六角螺钉。

2. 取下压缩片、切割转子和调节垫片，然后再次装上压缩片和切割转子。

3. 阻塞切割转子，并再次拧紧内六角螺钉（拧紧扭矩8 Nm）。

4. 检查切割转子移动自由度以及切割间隙（不得超过0.2毫米）。

如果切割间隙仍然太大，必须再拆下一个调节垫片。重复步骤1-4。

- 检查电源电压、保险丝和接地故障断路器。只能使用相同容量的保险丝来更换损坏的保险丝！如果保险丝再次烧断，请联系有资质的电工或我们的售后服务。
- 230/12V控制变压器的保险管（延迟型）、电机接触器和230V交流电源发生故障。只能使用相同容量的保险丝来更换损坏的保险丝！
- 如果电源线损坏，只能联系制造商来更换。
- 如果浮子开关受阻，关闭进水口截止阀，打开维护盖，疏通堵塞。
- 因为泵堵塞，电机绕组内的热敏开关可能关闭了系统。在这种情况下，关闭进水口截止阀，排空水箱，拔出电源插头，拆下泵组件并疏通堵塞。
- 检查压力排水管中的截止阀是否完全打开。
- 如果压力排水管堵塞，用水冲洗压力排水管进行清洁。
- 如果止回阀阻塞，清空压力排水管并清洁止回阀。
- 如果通风系统堵塞，清洁引自泵水箱的通风管，检查通风孔。
- 如果设备在开始泵送时工作正常，但在结束时声音变得非常响，则必须由合格的电工在控制单元重新定义关闭点。
- 电源相序错误或缺相- 因此降低或停止泵输送。电源连接只能由合格的电工进行维修操作。
- 泵通过一个集成的电路断路器进行保护。如果过载或电动马达故障，该断路器会关闭泵。在发生这种情况后，它必须手动复位以便再次运行泵。控制箱要求由合格的电工才能打开控制单元来按下该复位按钮。
- 泵送流量过低或进水流量过高导致水箱水位过高。清除泵或压力排水管内的任何堵塞物和/或消除过多的流入量。
- 综合液位开关故障。请致电我们的售后服务。
- 水箱内没有剩余的水。加注少量的水。
- 注意：如果在泵送之后LED灯短暂亮起，这不属于故障信号。
- 泵的停止水位太低。

拧下集水箱前面的综合液位开关上的三颗固定螺钉。小心向右旋转到关闭点可设置更高的水位。重新拧紧螺钉。在泵送期间如果LED2熄灭，则说明达到关闭水位。

注意！也可能同时需要重新调节启动水位（请参阅“ 重新定义启动水位 ” 章节）。

注意：如果感到正常呼噜声太大，也可以这种方式将停止水位设到一个更高的水位。）

TECHNISCHE DATEN - TECHNICAL DATA -CARACTÉRISTIQUES TECHNIQUES- TECHNISCHE GEGEVENS - DATI TECNICI - DANE TECHNICZNE - TECHNICKÉ ÚDAJE - TECHNICKÉ ÚDAJE - MŰSZAKI ADATOK -DATE TEHNICE - 技术指标

compli 100

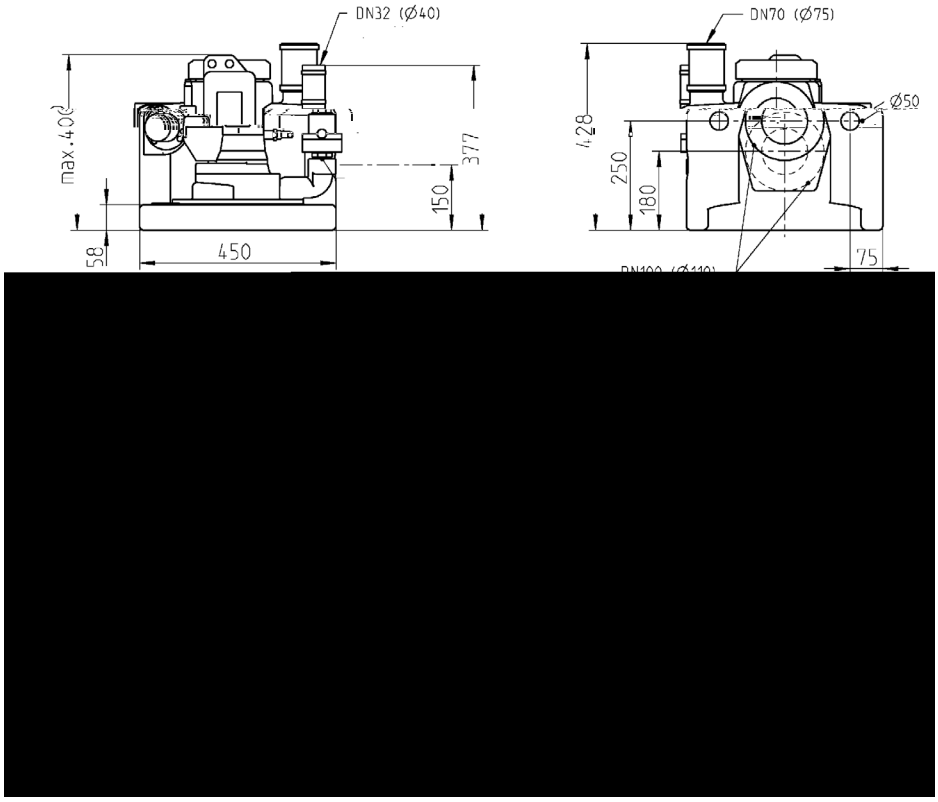

compli 300

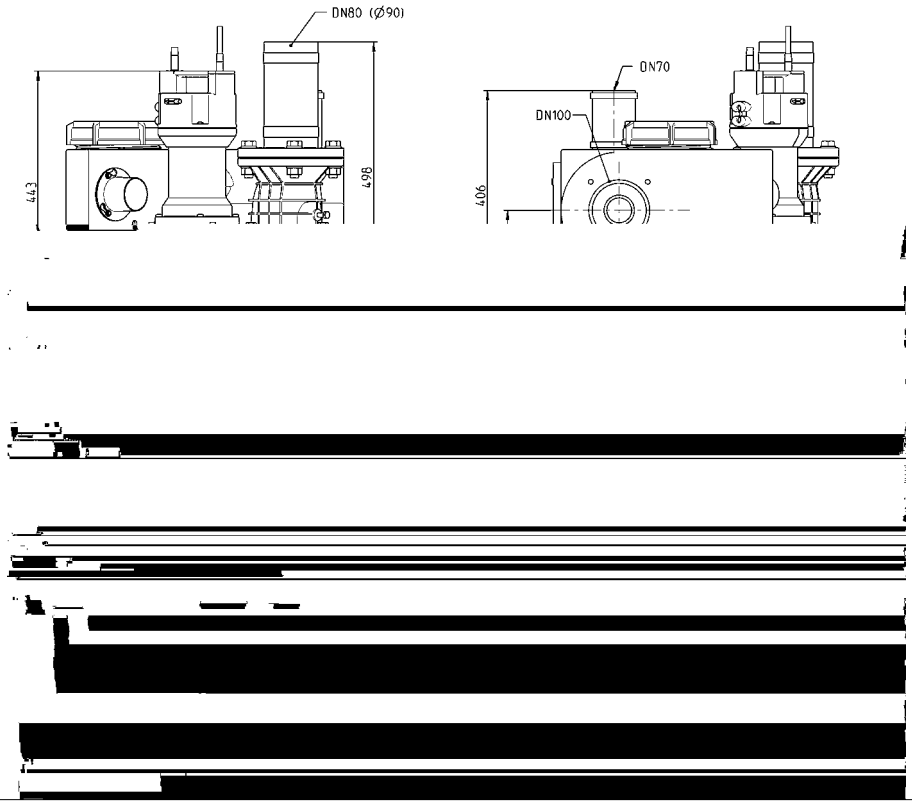

compli 400

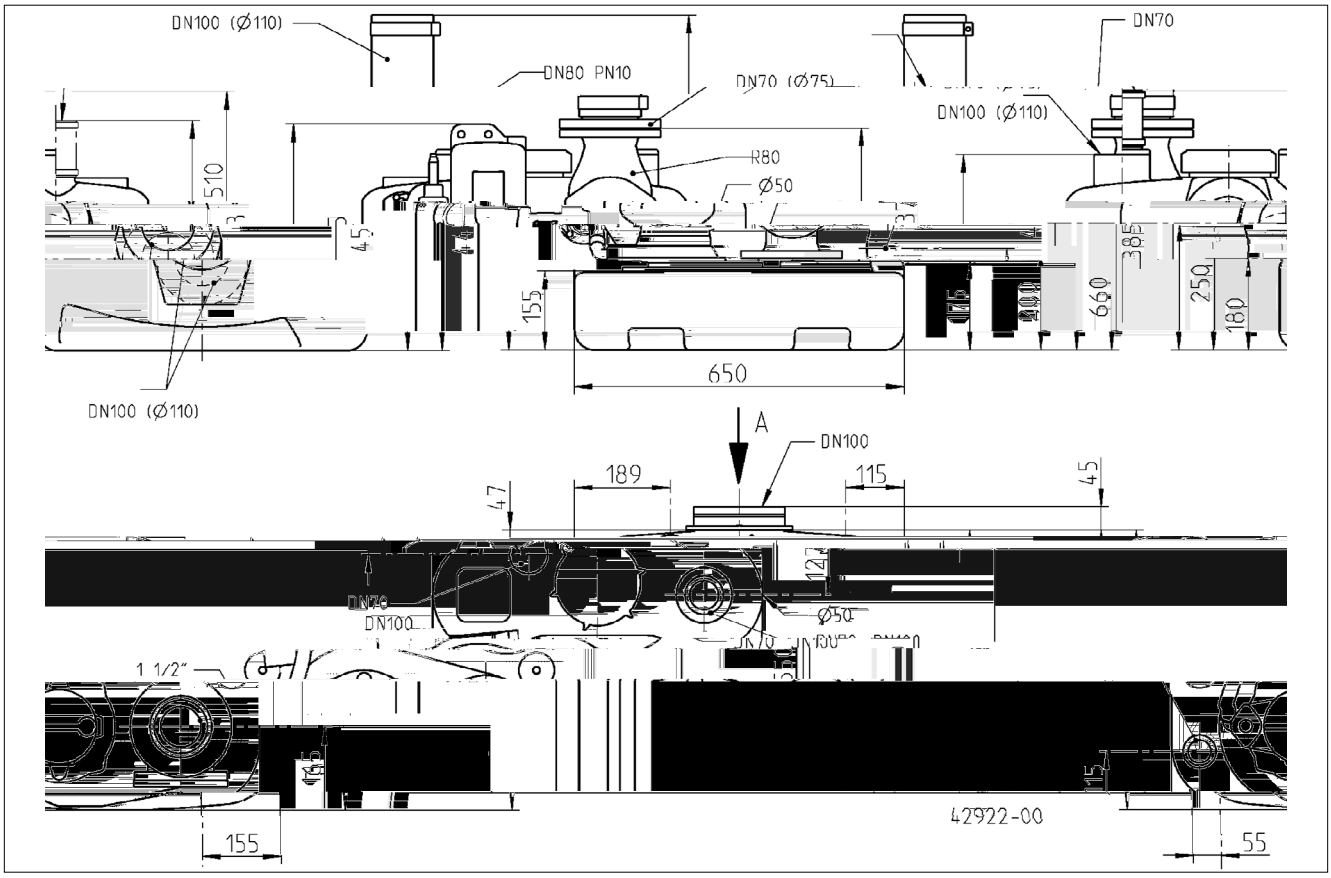

compli 500

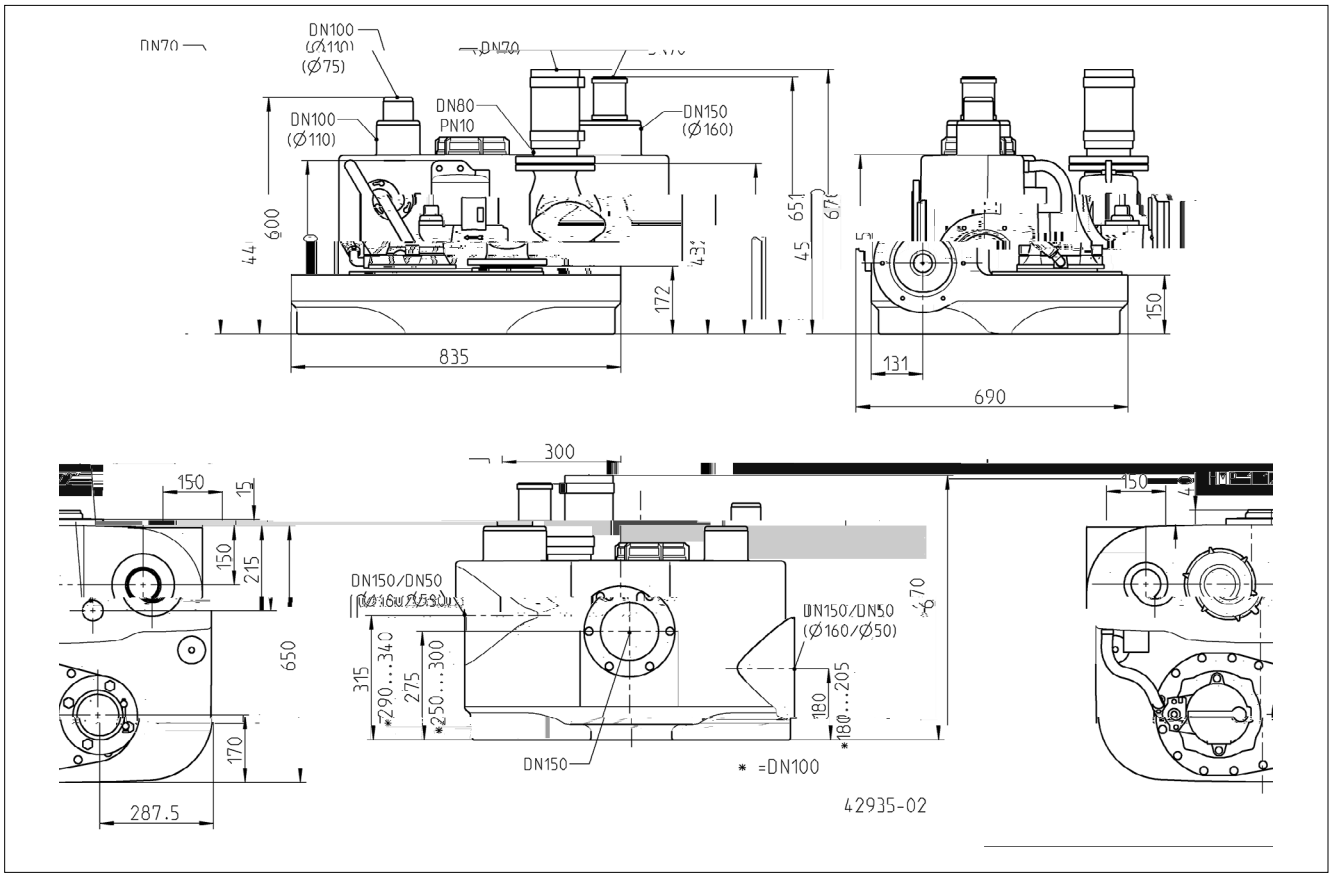

compli 500 M

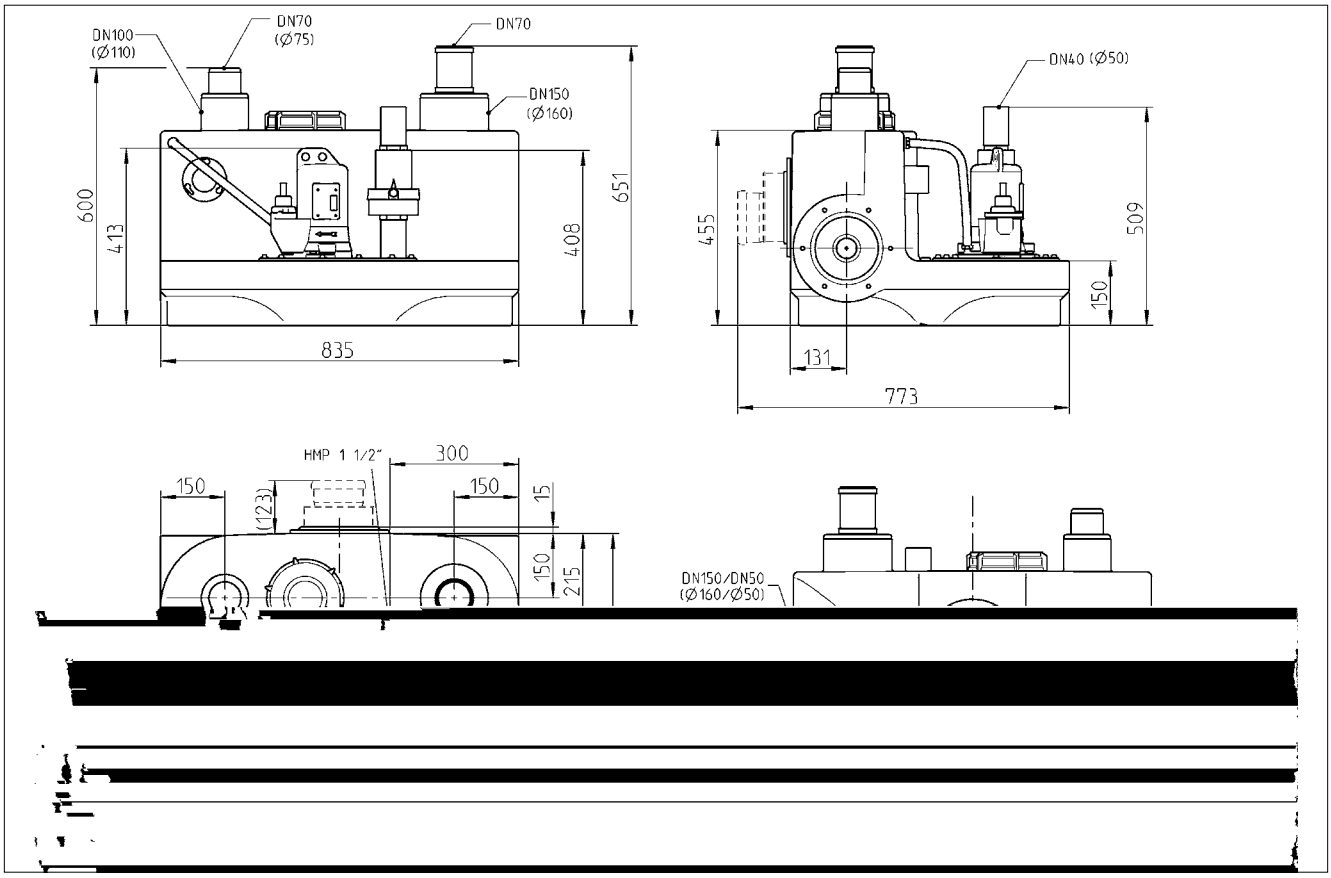

compli 1000

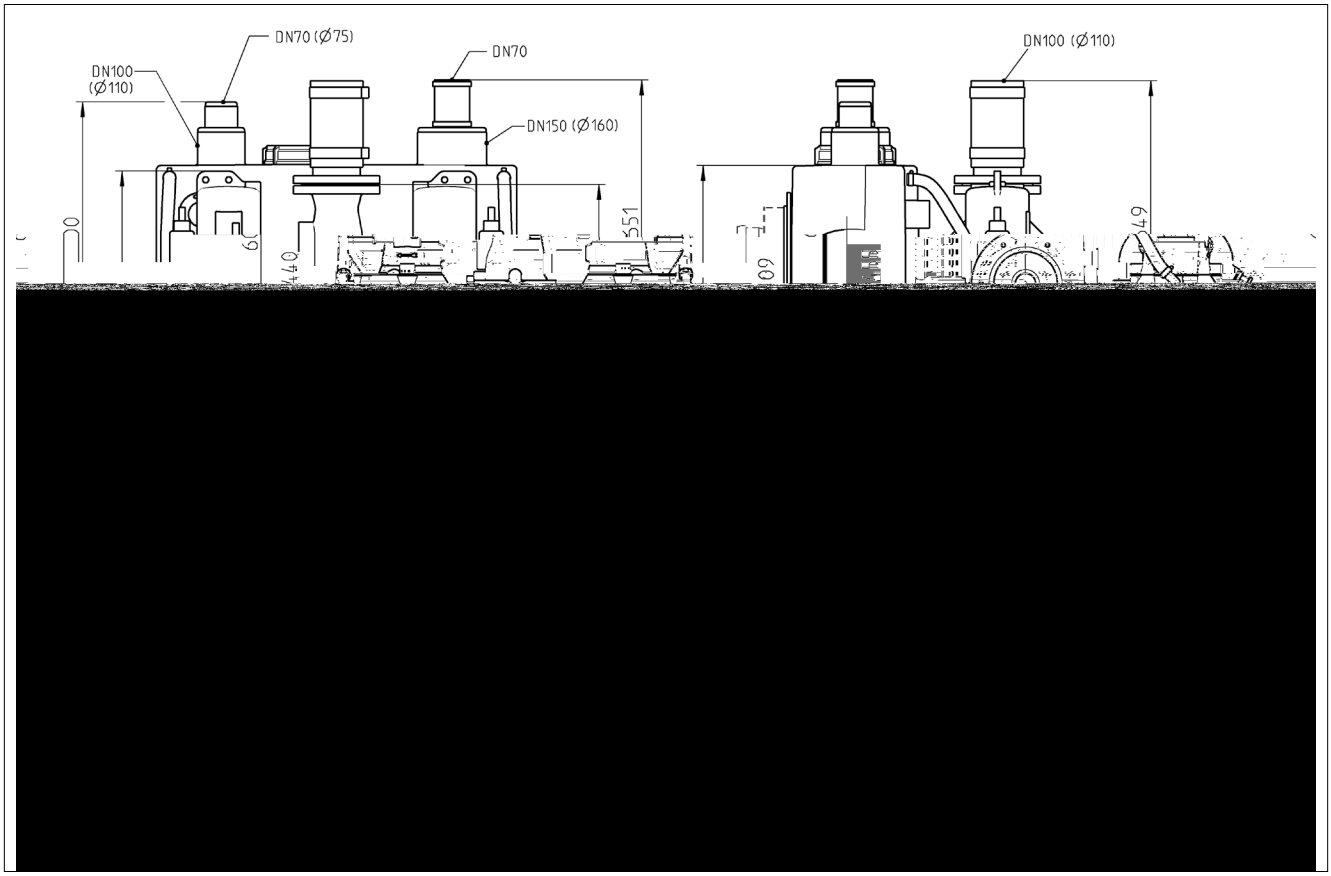

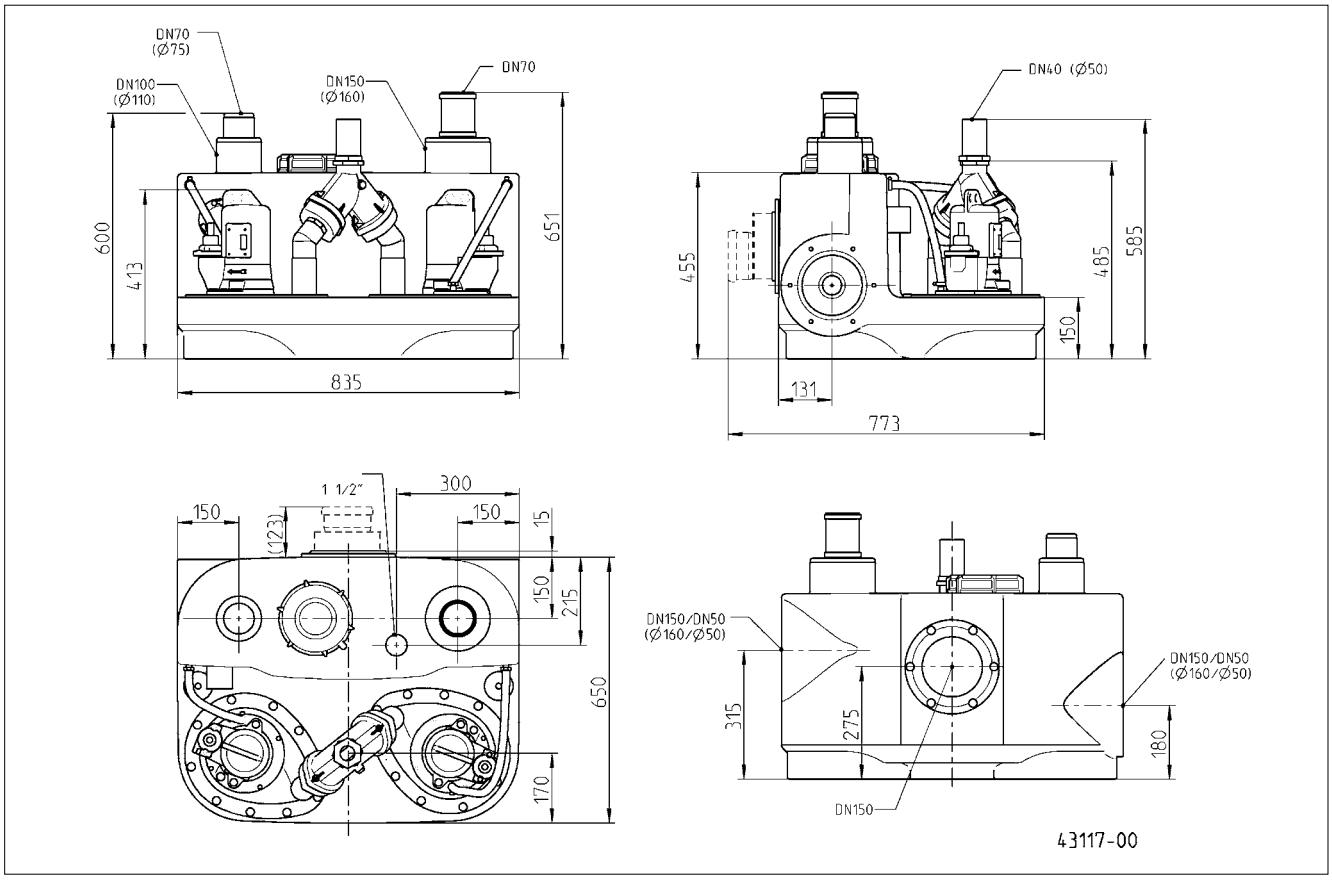
DN70
(Ø75)
DN100
(Ø110)
DN150
(Ø160)
DN70
600
413
651
835
DN40 (Ø50)
455
485
585
150
131
773
1 1/2"
300
150
(123)
150
15
150
215
650
170
DN150/DN50
(Ø160/Ø50)
315
275
DN150/DN50
(Ø160/Ø50)
180
DN150
43117-00

[redacted]

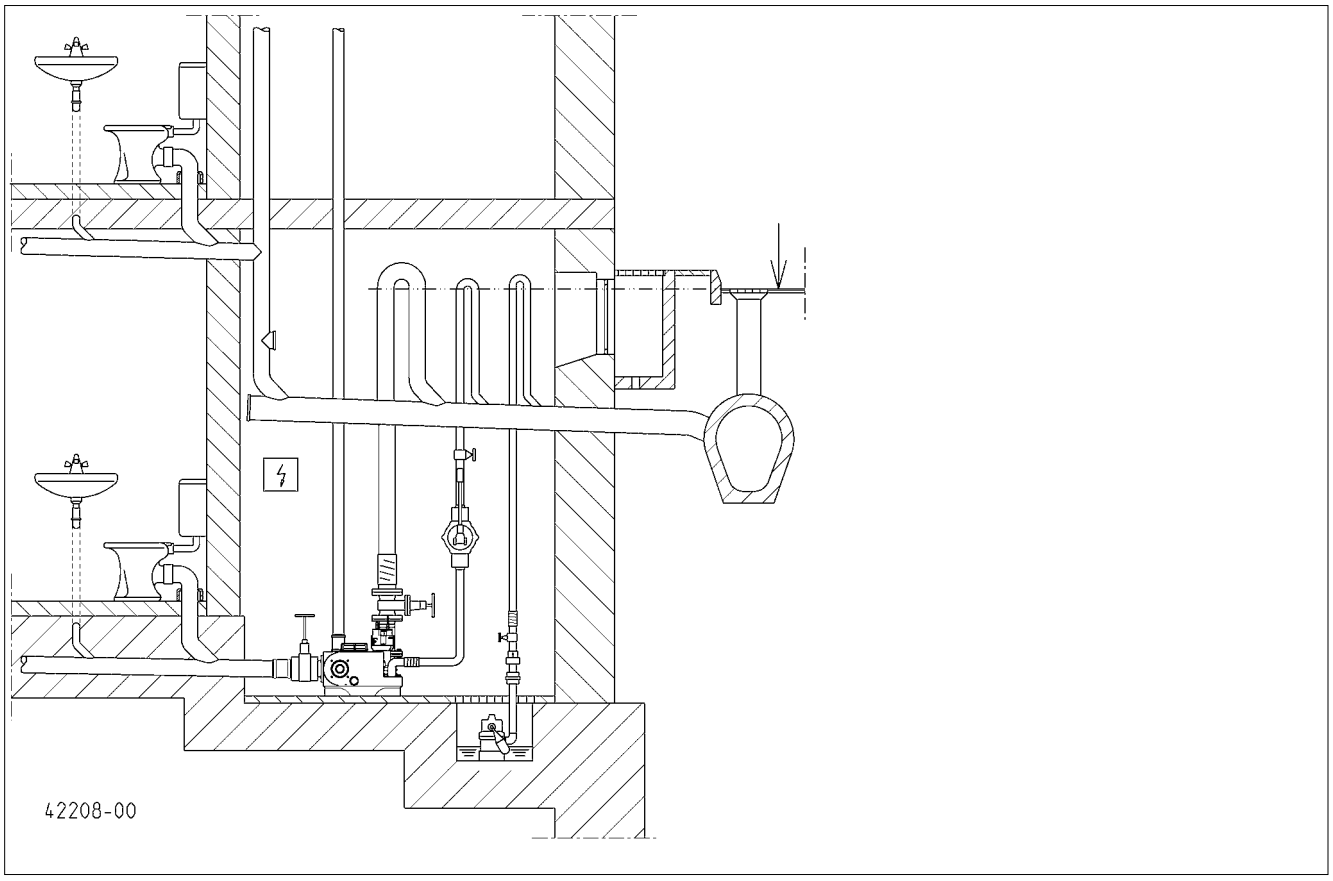
42208-00

		... 300 E	... 400 E	... 1010 BWE	... 400
	[kg]	29	55	118	56
	PN 10	DN 80	DN 80	DN 80	DN 80
	[ ]	50	70	70	70
	S3*	10 %	25 %	25 %	30 %
P1	[kW]	1,37	1,55	1,55	1,25
P2	[kW]	0,98	1,10	1,10	0,87
U	[V]	1/N/PĒz 230	1/N/PĒz 230	1/N/PĒz 230	3/N/PĒz 400
f	[H]	50	50	50	50
I	[A]	6,0	7,1	7,1	2,2
	[-1]	2700	1428	1428	1390
			AD 69 ECP	BD 610 ECP	AD 00 P

		... 510/4 BW ... 1010/4 BW ... 1210/4 BW	... 515/4 BW ... 1015/4 BW ... 1215/4 BW	... 525/4 BW ... 1025/4 BW ... 1225/4 BW	... 525/2 BW ... 1025/2 BW ... 1225/2 BW	... 535/2 BW ... 1035/2 BW ... 1235/2 BW
	[kg]	66/118/118/145	66/118/118/145	66/118/118/145	68/120/122/149	72/125/131/158
	PN 10	DN 80	DN 80	DN 80	DN 80	DN 80
	[ ]	70	70	70	70	70
	S3*	45 %	30 %	15 %	25 %	25 %
P1	[kW]	1,3	2,2	3,0	3,3	4,8
P2	[kW]	1,0	1,7	2,2	2,6	4,0
U	[V]	3/N/PĒz 400	3/N/PĒz 400	3/N/PĒz 400	3/N/PĒz 400	3/N/PĒz 400
f	[H]	50	50	50	50	50
I	[A]	2,8	3,9	5,1	5,4	7,8
	[-1]	1451	1405	1363	2807	2857
		AD 25 P / BD 25 P	AD 46 P / BD 46 P	AD 46 P / BD 46 P	AD 46 P / BD 46 P	AD 610 P / BD 610 P

		... 108/2 ME ... 508/2 ME ... 1008/2 ME	... 108/2 M ... 508/2 M ... 1008/2 M	... 120/2 M ... 520/2 M ... 1020/2 M
	[kg]	42/50/77	41/49/75	43/51/79
	PN 10	DN 32/40/40	DN 32/40/40	DN 32/40/40
	[ ]	7	7	7
	S3*	10 %	35 %	25 %
P1	[kW]	1,70	1,65	2,30
P2	[kW]	1,14	1,24	1,85
U	[V]	1/N/PĒz 230	3/N/PĒz 400	3/N/PĒz 400
f	[H]	50	50	50
I	[A]	7,5	2,8	3,9
	[-1]	2584	2674	2860
		AD 08/2 MEP	AD 00 P / BD 00 P	AD 46 P / BD 46 P

* E a e fı 40%: 4 i . ı e a_iı a d 6 i . e/ _ (C c.e d a_iı 10 i .);
E/ e iı : 40%: 4 i . di f_ iı a e _ı + 6 i . di a / a (d a_a de. cic.ı 10 i .)
P k.ad 40%: 4 i . ı ı, a 6 i . e/ _ ka (_ i acı_ hı c k. 10 i .)
4 e c. , e , / 6 e c/ _ e_ (cik. / id 10 e c)

E e e: 40% = 4 i de / e ice e_ 6 i de a / e (D , e d je 10 i)
P k adı ı 40%: 4 i ac i 6 i , e (C a/ c k. 10 i);
P k.ad 40%: 4 i e d ka a 6 i e/ _ ka (dı ba_ a ia c k. 10 i);
E e 40%: 4 i f_ c,iı a e i 6 i a , (_i a ı i a_i 10 i)

Leistung - Performance - Puissances - Capaciteit - Prestazioni - Wydajności i moce - Výkony - Výkony - Teljesítmény - Capacități - 性能参数

H [m]	1	2	3	4	5	6	7	8	9	10	11	12	13	14	15	16	17
CI .i 300 E	30	29	28	24	22	19	15							**Q [m³/h]**			
CI .i 400 E	48	40	33	27	20	13											
CI .i 1010 BWE	52	44	37	29	22	13											
CI .i 400	48	40	33	27	20	13											
... 10/4 BW	52	44	37	29	22	13											
... 15/4 BW	69	62	56	49	42	36	27	19									
... 25/4 BW					56	49	42	32	22	13							
... 25/2 BW	69	64	58	52	47	42	37	33	28	23	20	14	8	1			
... 35/2 BW	85	80	75	71	66	62	57	54	50	47	44	39	36	33	30	26	21
... 08/2 ME		17		16		14		12		9		7		4			
... 08/2 M		17		16		14		12		9		7		4			
... 20/2 M								16		14		12		10		8	

compli 300

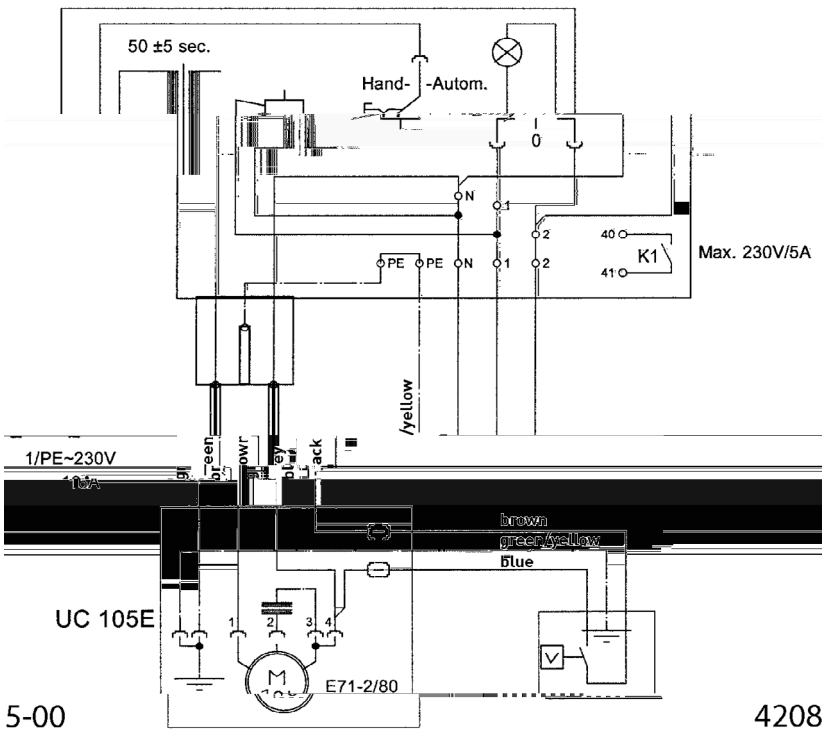

AD 69 ECP

Ei e a age - Si g e i - U i de c a de P e i e - Rege aa a ee e ke i dige i a a ie - C a d i gi - S e i ik i - a acji jed i i ej - d c jed i ka jed i d ch a e - Riade ie a i a hi a iade ia - Eg edi be e de e je - Si e de c a d i a a ie i di id a - 单泵系统

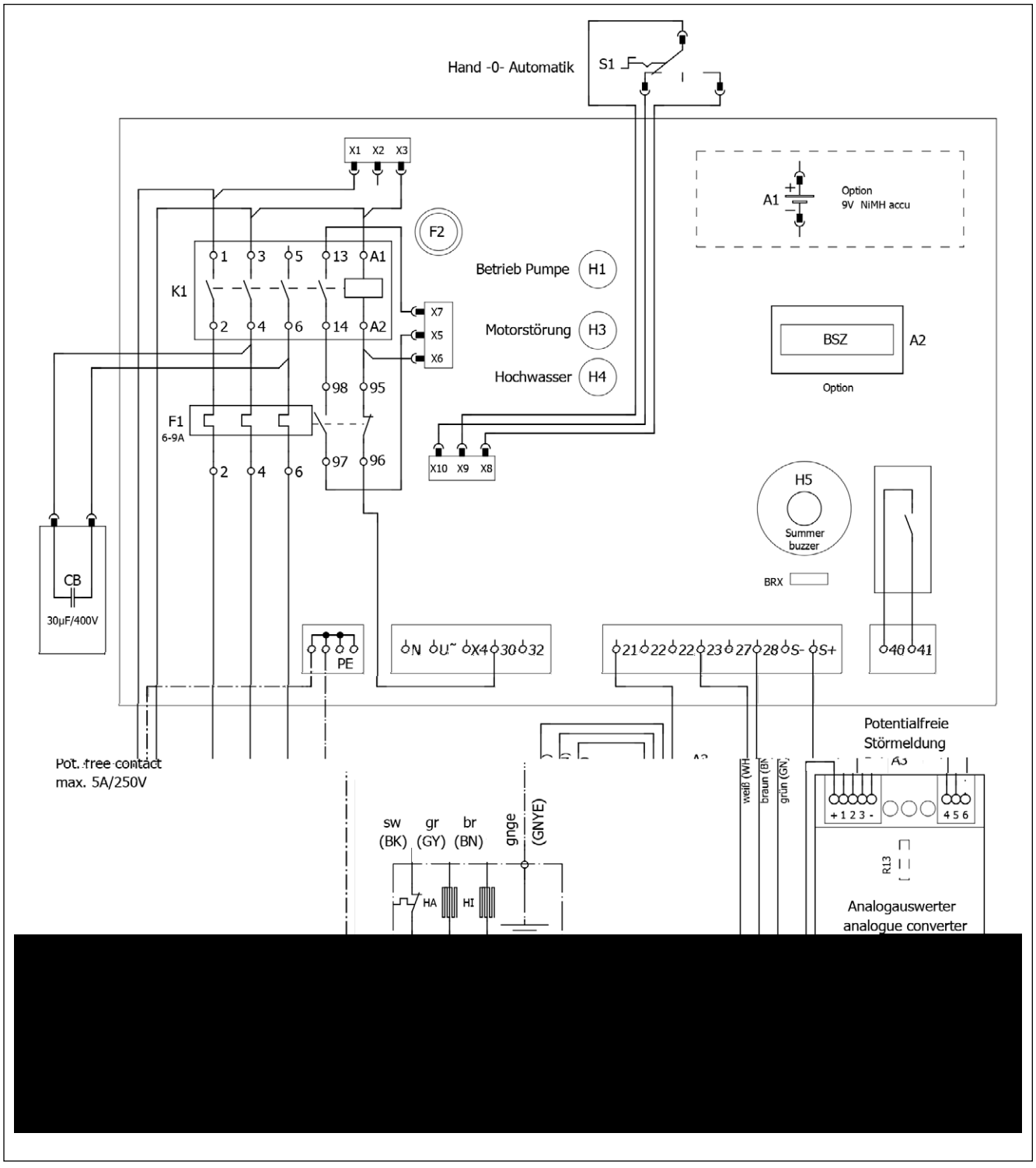

AD 08/2 MEP

Ei e a age - Si g e i - U i de ci a de Pi e i e - Rege aa a ee e ke i dige i a a ie - Ci a di i gi i - S e i ik i a acji jed i i i ej - d c jed i ka jed i d ch a e - Riade ie a i a hi a iade ia - Eg edi be e de e je - Si e de ci a d i a a ie i di id a - 单泵系统

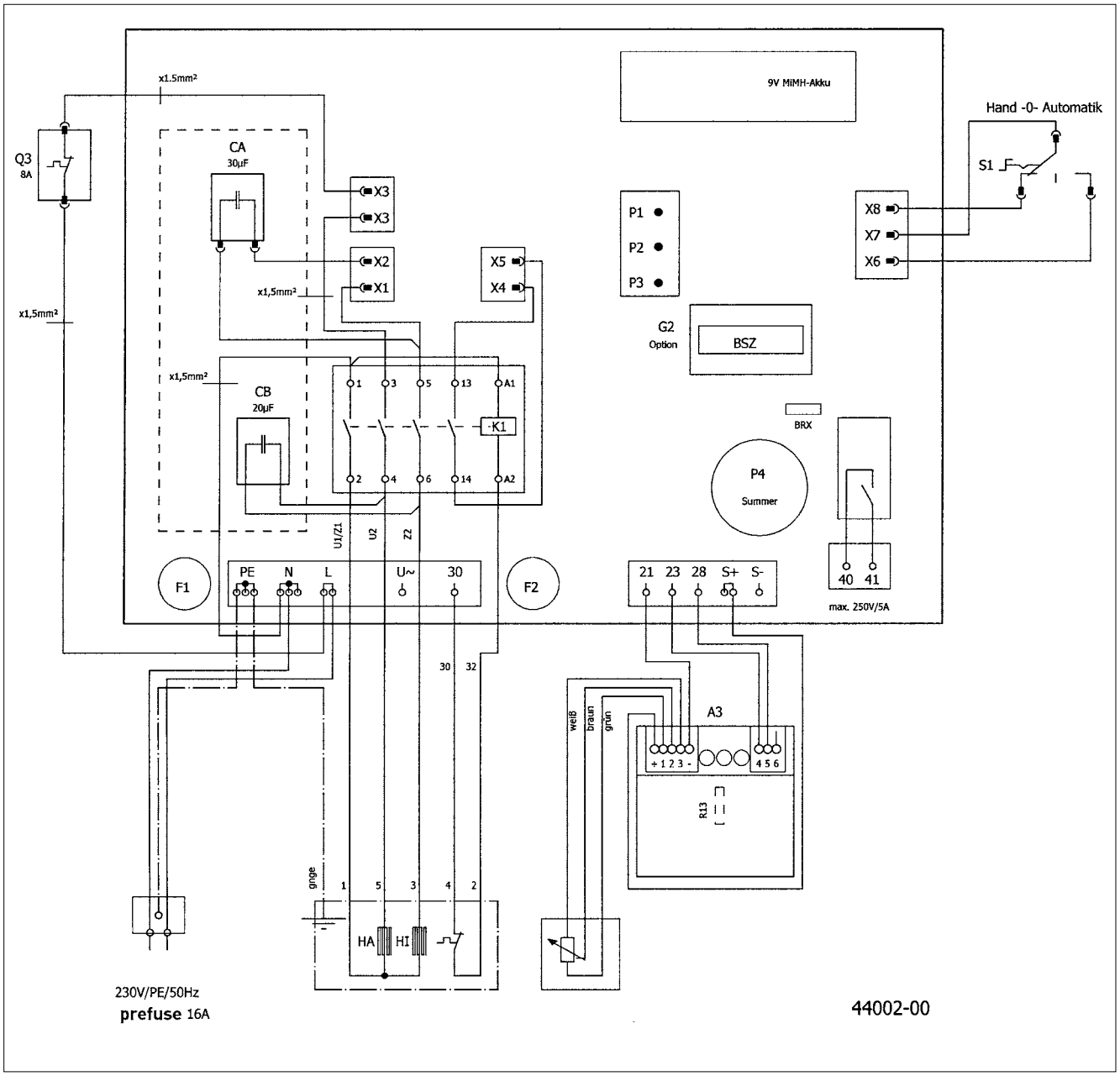

AD ... P

[illegible] - 单泵系统

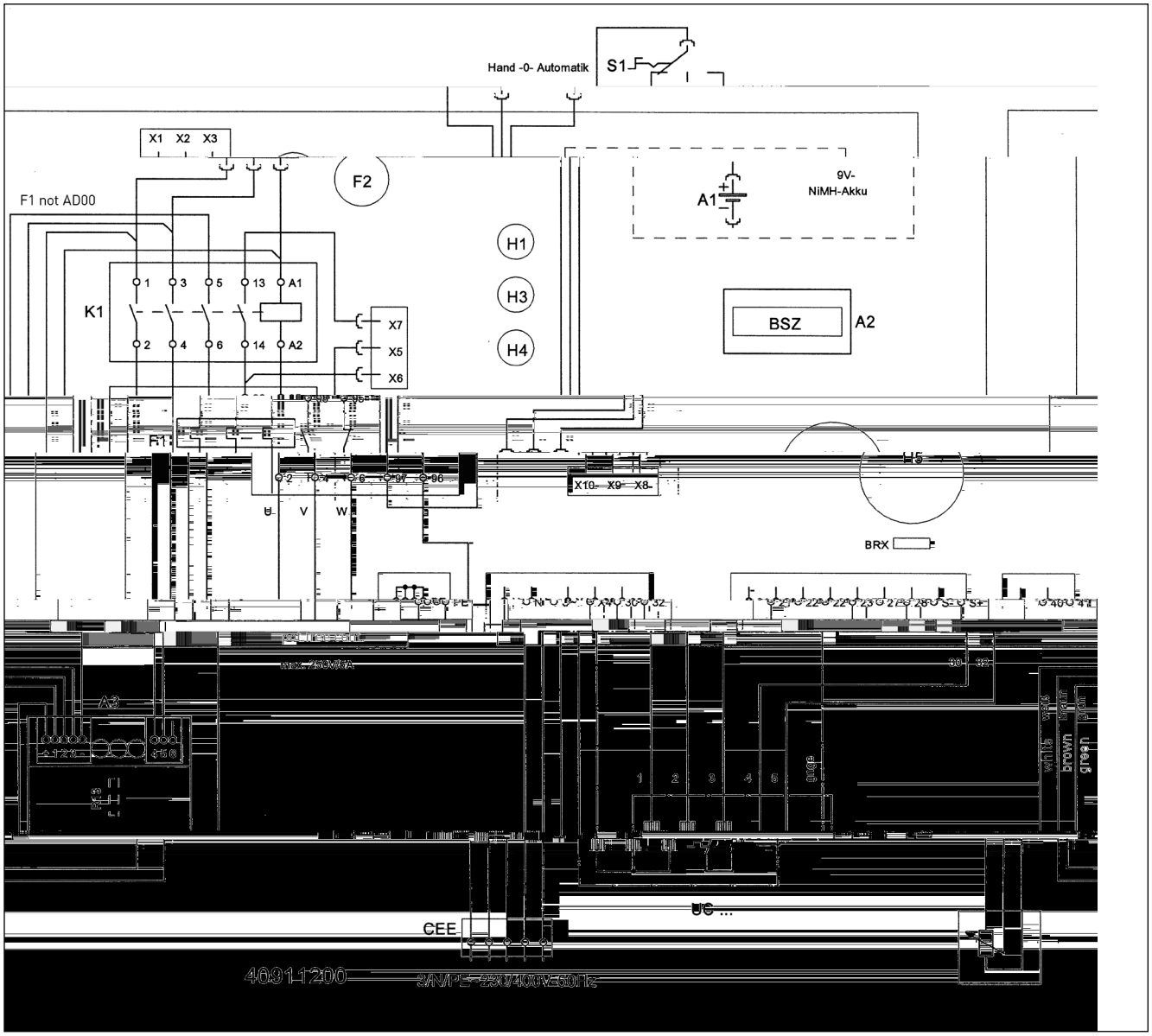

Hand -0- Automatik
S1
X1 X2 X3
F2
F1 not AD00
A1
9V-
NiMH-Akku
H1
H3
H4
K1
1 3 5 13 A1
2 4 6 14 A2
X7
X5
X6
BSZ
A2
F1
H5
X10 X9 X8
U V W
BRX
A3
CEE
UC ...
40911200
3/N/PE 230/400V 50Hz

BD 610 ECP - compli 1008/2 ME

Dı e.a .age - D .e ɹ i_ - Cı a dı dı ıı U i, de cı a de Pı ɹ_e dı b.e - Rege.aa a ee d bbe.e.i ɹ_a.a_ie - Cı a dı dı ıı - S_e ı ɹ ik.i ɹ_a.acji d ı ı ej - ˋd c jed ı_ka d ı ji, ɹ a ɹ e - Riade ie d ı ji, hı ɹ a iade ia - Ke_ ɹ be e de, ɹ - Si ɹ_e de cı a d ɹ i ɹ_a.a,ie d b.ˋ - 双泵系统

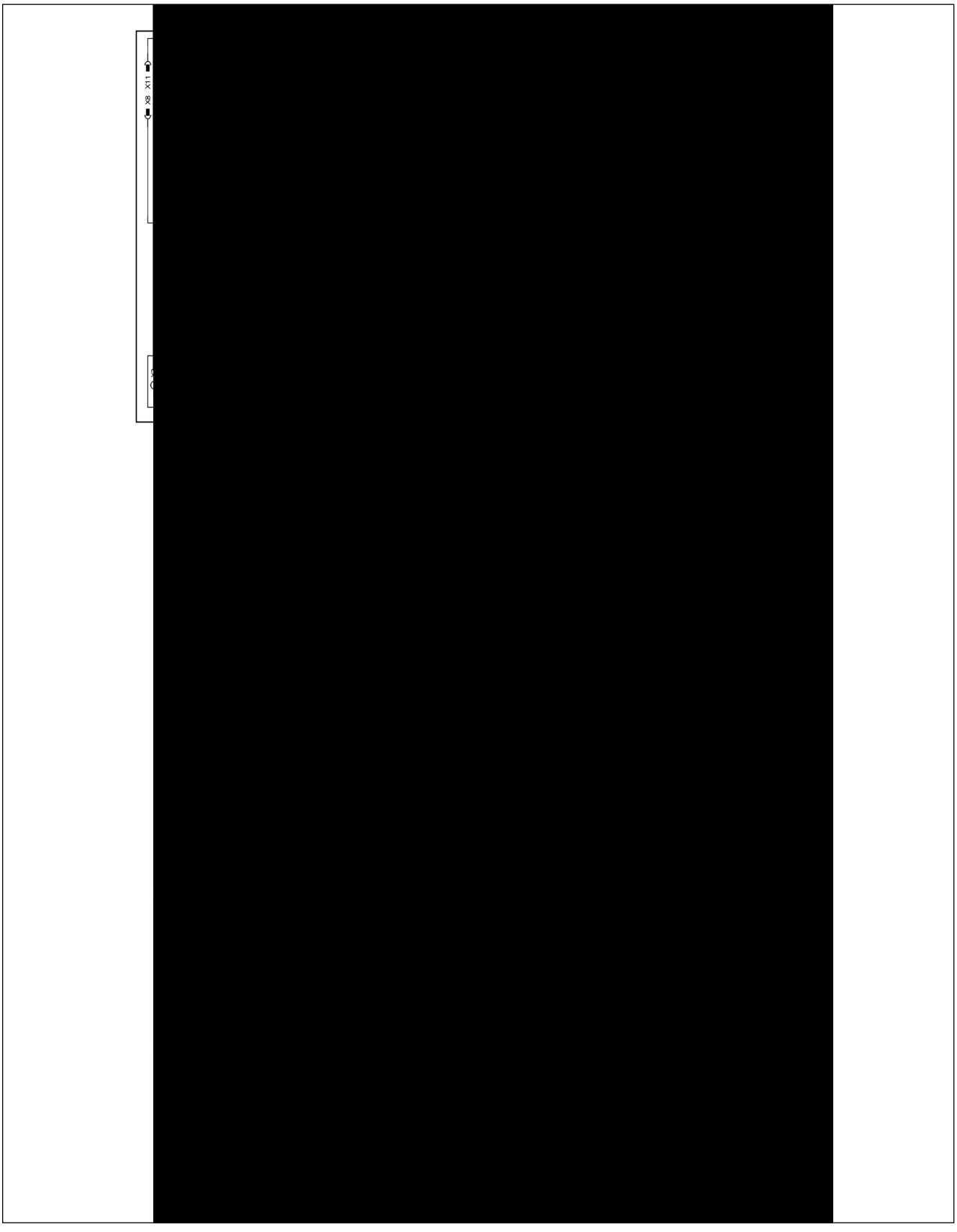

BD 610 ECP - compli 1010/4 BWE

Dı e.a .age - D e ı i - U i de cı a de Pı e dı b.e - Cı a dı dı ıı - Rege.aa a ee d bbe.e.i a.a.ie - S.e ı ı ik.i a.acji d ı ı ej - d c jed ı ka d ı ji a e - Riade ie d ı ji hı a iade ia - Ke be e de - Si e de cı a d i a.a.ie d b - 双泵系统

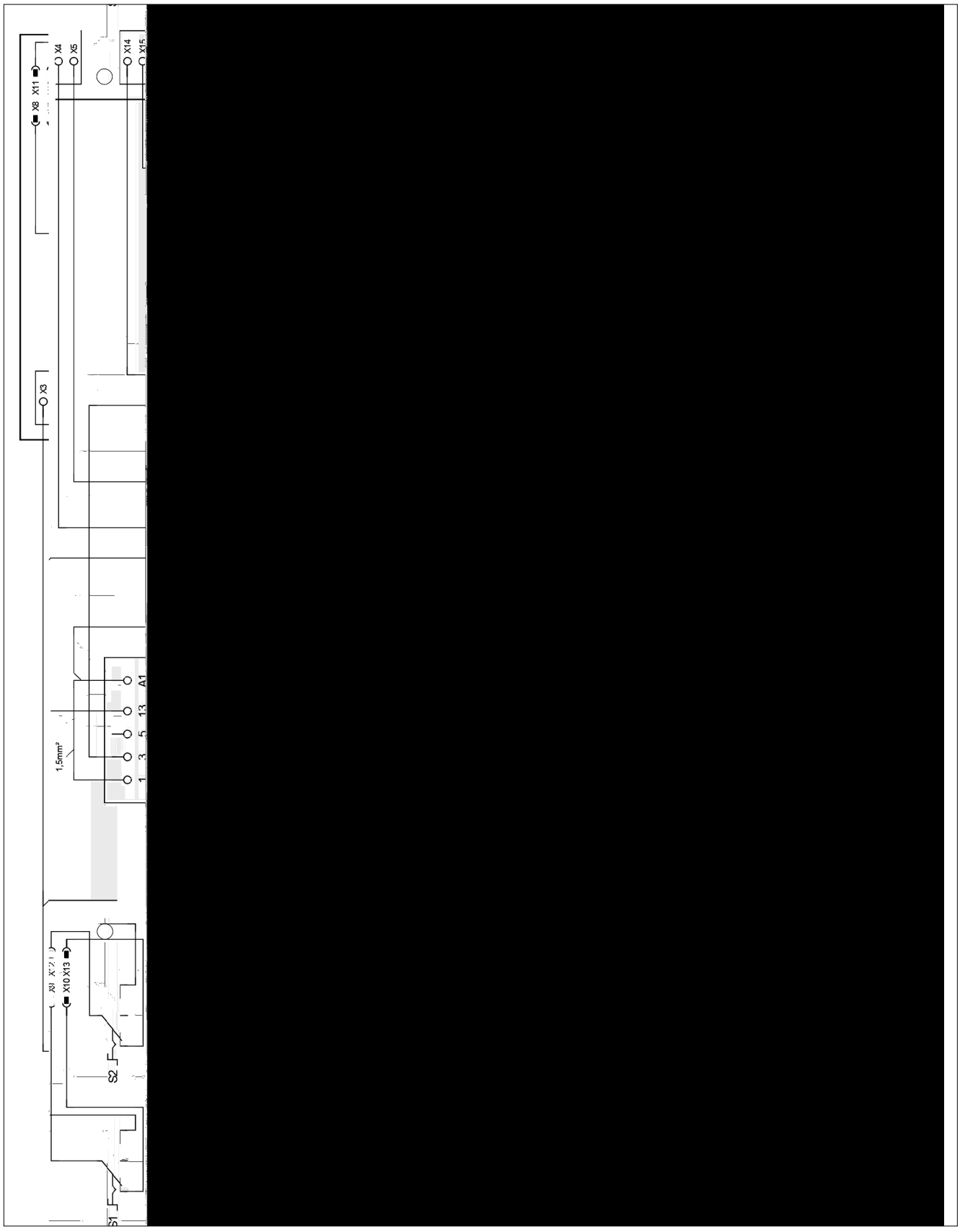

BD ... P

D[illegible]e[illegible]a[illegible]age - D[illegible]e[illegible]i[illegible] - U[illegible]i[illegible] de c[illegible] a de P[illegible]e d[illegible] b[illegible]e - C[illegible] a d[illegible] d[illegible] i[illegible] - Rege[illegible]aa[illegible] a[illegible]ee[illegible] d[illegible]bbe[illegible]e[illegible]i[illegible]a[illegible]a[illegible]ie - S[illegible]e[illegible]i[illegible]ik[illegible]i[illegible]a[illegible]acji d[illegible] [illegible] ej - [illegible] d[illegible]c[illegible]jed[illegible]i[illegible]ka d[illegible]ji[illegible] [illegible] - Riade[illegible]ie d[illegible]ji[illegible]hi[illegible] a[illegible]iade[illegible]ia - Ke[illegible] [illegible]be[illegible]e de[illegible] - Si[illegible]e[illegible] de c[illegible] a d[illegible]i[illegible]a[illegible]a[illegible]ie d[illegible] b[illegible] - 双泵系统

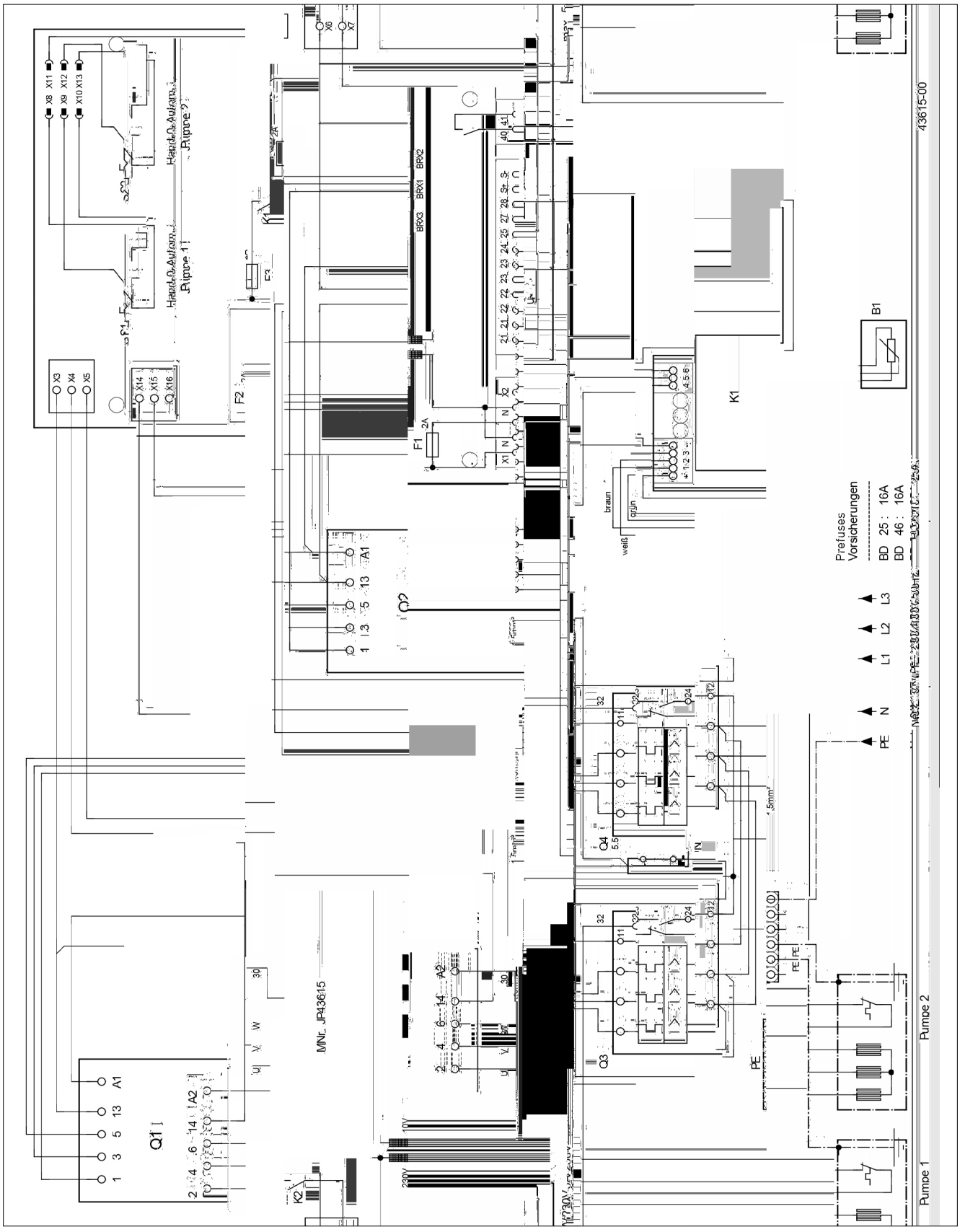

CE 0197

JUNG PUMPEN G bH -J d (ie(. 4-6 33803 S ei hage , Ge a

13

452.12.1509 - 453.12.1509

EN 12050-1:2001
Fäkalienhebeanlage

CI .i 108/2 ME (JP09347/5)	CI .i 108/2 M (JP09346/5)
CI .i 120/2 M (JP09877/5)	
CI .i 300 E (JP09496/0)	
CI .i 400 E (JP09770/5)	CI .i 400 (JP00637/9)
CI .i 400 E (JP09324/5)	CI .i 400 (JP09322/9)
CI .i 510/4 BW (JP09191/1)	CI .i 525/2 BW (JP09194/1)
CI .i 515/4 BW (JP09192/1)	CI .i 535/2 BW (JP09195/1)
CI .i 525/4 BW (JP09193/1)	CI .i 508/2 ME (JP43128/0)
CI .i 508/2 M (JP43129/0)	CI .i 520/2 M (JP43130/0)
CI .i 1010/4 BWE (JP09273/2)	CI .i 1025/2 BW (JP09461/1)
CI .i 1010/4 BW (JP09829/5)	CI .i 1035/2 BW (JP09462/1)
CI .i 1015/4 BW (JP09830/5)	CI .i 1008/2 ME (JP43131/0)
CI .i 1025/4 BW (JP09831/5)	CI .i 1008/2 M (JP43132/0)

CE 0197

JUNG PUMPEN GmbH - Industriestr. 4-6 33803 Steinhagen, Germany

13

452.12.1509 - 453.12.1509

EN 12050-1:2001
Station de relevage pour effluents contenant des matières fécales

cri 108/2 ME (JP09347/5)
cri 120/2 M (JP09877/5)
cri 300 E (JP09496/0)
cri 400 E (JP09770/5)
cri 400 E (JP09324/5)
cri 510/4 BW (JP09191/1)
cri 515/4 BW (JP09192/1)
cri 525/4 BW (JP09193/1)
cri 508/2 M (JP43129/0)
cri 1010/4 BWE (JP09273/2)
cri 1010/4 BW (JP09829/5)
cri 1015/4 BW (JP09830/5)
cri 1025/4 BW (JP09831/5)
cri 1020/2 M (JP43133/0)
cri 1210/4 BW (JP09168/2)
cri 1215/4 BW (JP09169/2)
cri 1225/4 BW (JP09170/2)
cri 108/2 M (JP09346/5)
cri 400 (JP00637/9)
cri 400 (JP09322/9)
cri 525/2 BW (JP09194/1)
cri 535/2 BW (JP09195/1)
cri 508/2 ME (JP43128/0)
cri 520/2 M (JP43130/0)
cri 1025/2 BW (JP09461/1)
cri 1035/2 BW (JP09462/1)
cri 1008/2 ME (JP43131/0)
cri 1008/2 M (JP43132/0)
cri 1225/2 BW (JP09171/2)
cri 1235/2 BW (JP09172/2)

Circuit de relevage avec vanne de retenue et clapet anti-retour intégrés

RÉACTION AU FEU	NPD
ÉTANCHÉITÉ À L'EAU ET ÉTANCHÉITÉ À L'AIR	
- Entrée du câble	Aucune performance déterminée
- Sortie du câble	Aucune performance déterminée
EFFICACITÉ (PERFORMANCE DE RELEVAGE)	
- Refoulement de l'eau usée	Aucune performance déterminée
- Raccordement	Aucune performance déterminée
- Diamètre nominal du refoulement	Aucune performance déterminée
- Débit	Aucune performance déterminée
- Passage libre du liquide	Aucune performance déterminée
- Vitesse du liquide	Aucune performance déterminée
RÉSISTANCE MÉCANIQUE	
- Capacité de charge en fonction du concept d'installation	NPD
- Stabilité en fonction du concept d'installation	Aucune performance déterminée
NIVEAU SONORE	≤ 70 dB(A)
RÉSISTANCE	
- de la stabilité en fonction	Aucune performance déterminée
- de la résistance au feu	Aucune performance déterminée
- de la résistance chimique	Aucune performance déterminée
SUBSTANCES DANGEREUSES	NPD

CE 0197

JUNG PUMPEN GmbH - Industriestr. 4-6 33803 Steinhagen, Germany

13

452.12.1509 - 453.12.1509

EN 12050-1:2001
Stazione di sollevamento per acque reflue contenenti materiale fecale

- cmi 108/2 ME (JP09347/5)
- cmi 108/2 M (JP09346/5)
- cmi 120/2 M (JP09877/5)
- cmi 300 E (JP09496/0)
- cmi 400 E (JP09770/5)
- cmi 400 (JP00637/9)
- cmi 400 E (JP09324/5)
- cmi 400 (JP09322/9)
- cmi 510/4 BW (JP09191/1)
- cmi 525/2 BW (JP09194/1)
- cmi 515/4 BW (JP09192/1)
- cmi 535/2 BW (JP09195/1)
- cmi 525/4 BW (JP09193/1)
- cmi 508/2 ME (JP43128/0)
- cmi 508/2 M (JP43129/0)
- cmi 520/2 M (JP43130/0)
- cmi 1010/4 BWE (JP09273/2)
- cmi 1025/2 BW (JP09461/1)
- cmi 1010/4 BW (JP09829/5)
- cmi 1035/2 BW (JP09462/1)
- cmi 1015/4 BW (JP09830/5)
- cmi 1008/2 ME (JP43131/0)
- cmi 1025/4 BW (JP09831/5)
- cmi 1008/2 M (JP43132/0)
- cmi 1020/2 M (JP43133/0)
- cmi 1210/4 BW (JP09168/2)
- cmi 1225/2 BW (JP09171/2)
- cmi 1215/4 BW (JP09169/2)
- cmi 1235/2 BW (JP09172/2)
- cmi 1225/4 BW (JP09170/2)

Raccolta e rilancio a pressione di acque reflue fecali in edifici e di acque reflue fecali provenienti da dispositivi di drenaggio

INFIAMMABILITÀ	NPD
IMPERMEABILITÀ, ERMETICITÀ ALL'ARIA	
- Impermeabilità	Superata
- Efficacia dei dispositivi	Superata
EFFICACIA (CAPACITÀ DI SOLLEVAMENTO)	
- Prestazioni di funzionamento	Superata
- Circolazione interna	Superata
- Misure di protezione contro le sovrapressioni	Superata
- Verifica dei circuiti elettrici	Superata
- Partenze ripetute in caso di emergenza	Superata
- Visualizzazioni	Superata
RESISTENZA MECCANICA	
- Capacità di resistere ai carichi statici e dinamici applicati in corrispondenza delle bocche di accesso e delle aperture di ispezione degli edifici	NPD
- Stabilità ai carichi statici e dinamici applicati in corrispondenza delle bocche di accesso e delle aperture di ispezione degli edifici.	Superata
SOGLIA DI RUMOROSITÀ	≤ 70 dB(A)
DUREVOLEZZA	
- desolforazione	Superata
- decalcificazione	Superata
- deterioramento meccanico	Superata
SOSTANZE PERICOLOSE	NPD

CE 0197

JUNG PUMPEN GmbH - Industriestr. 4-6 33803 Steinhagen, Germany

13

452.12.1509 - 453.12.1509

EN 12050-1:2001
Spildevandsløfteanlæg

- cmi 108/2 ME (JP09347/5)
- cmi 108/2 M (JP09346/5)
- cmi 120/2 M (JP09877/5)
- cmi 300 E (JP09496/0)
- cmi 400 E (JP09770/5)
- cmi 400 (JP00637/9)
- cmi 400 E (JP09324/5)
- cmi 400 (JP09322/9)
- cmi 510/4 BW (JP09191/1)
- cmi 525/2 BW (JP09194/1)
- cmi 515/4 BW (JP09192/1)
- cmi 535/2 BW (JP09195/1)
- cmi 525/4 BW (JP09193/1)
- cmi 508/2 ME (JP43128/0)
- cmi 508/2 M (JP43129/0)
- cmi 520/2 M (JP43130/0)
- cmi 1010/4 BWE (JP09273/2)
- cmi 1025/2 BW (JP09461/1)
- cmi 1010/4 BW (JP09829/5)
- cmi 1035/2 BW (JP09462/1)
- cmi 1015/4 BW (JP09830/5)
- cmi 1008/2 ME (JP43131/0)
- cmi 1025/4 BW (JP09831/5)
- cmi 1008/2 M (JP43132/0)
- cmi 1020/2 M (JP43133/0)
- cmi 1210/4 BW (JP09168/2)
- cmi 1225/2 BW (JP09171/2)
- cmi 1215/4 BW (JP09169/2)
- cmi 1235/2 BW (JP09172/2)
- cmi 1225/4 BW (JP09170/2)

Sanitetsgenstande til afløbsinstallationer i og uden for bygninger til fækalieholdigt spildevand

BRANDADFÆRD	NPD
VANDTÆTHED, LUFTTÆTHED	
- Vandtæthed	Bestået
- Lufttæthed	Bestået
EFFEKTIVITET (LÆFTEVIRKNING)	
- Pumpeydelse	Bestået
- Recirkulation	Bestået
- Midler til trykaflastning	Bestået
- Midler til fejlsikring	Bestået
- Advarselsindretninger	Bestået
- Midler til kontrol	Bestået
MEKANISK STYRKE	
- Sandsynlighed for bæreevne overfor statiske og dynamiske belastninger	NPD
- Sandsynlighed for bæreevne overfor statiske og dynamiske belastninger	Bestået
STØJNIVEAU	≤ 70 dB(A)
HOLDBARHED	
- korrosionsbestandighed	Bestået
- aldring	Bestået
- mekanisk nedbrydning	Bestået
FARLIGE SUBSTANSER	NPD

CE 0197

JUNG PUMPEN GmbH - Industriestr. 4-6 33803 Steinhagen, Germany

13

452.12.1509 - 453.12.1509

EN 12050-1:2001
Fekalieuppfordringsanläggning

CP 108/2 ME (JP09347/5)	CP 108/2 M (JP09346/5)
CP 120/2 M (JP09877/5)	
CP 300 E (JP09496/0)	
CP 400 E (JP09770/5)	CP 400 (JP00637/9)
CP 400 E (JP09324/5)	CP 400 (JP09322/9)
CP 510/4 BW (JP09191/1)	CP 525/2 BW (JP09194/1)
CP 515/4 BW (JP09192/1)	CP 535/2 BW (JP09195/1)
CP 525/4 BW (JP09193/1)	CP 508/2 ME (JP43128/0)
CP 508/2 M (JP43129/0)	CP 520/2 M (JP43130/0)
CP 1010/4 BWE (JP09273/2)	CP 1025/2 BW (JP09461/1)
CP 1010/4 BW (JP09829/5)	CP 1035/2 BW (JP09462/1)
CP 1015/4 BW (JP09830/5)	CP 1008/2 ME (JP43131/0)
CP 1025/4 BW (JP09831/5)	CP 1008/2 M (JP43132/0)
CP 1020/2 M (JP43133/0)	
CP 1210/4 BW (JP09168/2)	CP 1225/2 BW (JP09171/2)
CP 1215/4 BW (JP09169/2)	CP 1235/2 BW (JP09172/2)
CP 1225/4 BW (JP09170/2)	

Sanitärchamberpumpen für fäkalienhaltiges Abwasser und fäkalienhaltiges Abwasser mit Rückstauebene

BRAND	NPD
VATTENTÄTHET, LUFTTÄTHET	
- Vattentäthet	Godkänd
- Lufttäthet	Godkänd
VERKAN (UPPFORDRINGSVERKAN)	
- Maximal fartverkan	Godkänd
- Rörströmning	Godkänd
- Lägsta tillåtna inloppsdiameter	Godkänd
- Lägsta fördelhöjden	Godkänd
- Fixeringsanordningar	Godkänd
- Lägsta nivåer	Godkänd
MEKANISK HÅLLFASTHET	
- Bestämmelser för användningsområde, kapacitet, arbetsområde för byggnader	NPD
- Sanitärbehållare, kapacitet för byggnader	Godkänd
BULLERNIVÅ	< 70 dB(A)
HÅLLBARHET	
- Dörrkapacitet	Godkänd
- Täthet	Godkänd
- Dess täthet i kombination	Godkänd
FARLIGA SUBSTANSER	NPD

CE 0197

JUNG PUMPEN GmbH - Industriestr. 4-6 33803 Steinhagen, Germany

13

452.12.1509 - 453.12.1509

EN 12050-1:2001
Käymäläjäteveden nostolaite

CP 108/2 ME (JP09347/5)	CP 108/2 M (JP09346/5)
CP 120/2 M (JP09877/5)	
CP 300 E (JP09496/0)	
CP 400 E (JP09770/5)	CP 400 (JP00637/9)
CP 400 E (JP09324/5)	CP 400 (JP09322/9)
CP 510/4 BW (JP09191/1)	CP 525/2 BW (JP09194/1)
CP 515/4 BW (JP09192/1)	CP 535/2 BW (JP09195/1)
CP 525/4 BW (JP09193/1)	CP 508/2 ME (JP43128/0)
CP 508/2 M (JP43129/0)	CP 520/2 M (JP43130/0)
CP 1010/4 BWE (JP09273/2)	CP 1025/2 BW (JP09461/1)
CP 1010/4 BW (JP09829/5)	CP 1035/2 BW (JP09462/1)
CP 1015/4 BW (JP09830/5)	CP 1008/2 ME (JP43131/0)
CP 1025/4 BW (JP09831/5)	CP 1008/2 M (JP43132/0)
CP 1020/2 M (JP43133/0)	
CP 1210/4 BW (JP09168/2)	CP 1225/2 BW (JP09171/2)
CP 1215/4 BW (JP09169/2)	CP 1235/2 BW (JP09172/2)
CP 1225/4 BW (JP09170/2)	

Hankaa jätevedelle ja käymäläjätevedelle keskeytyspumppaamo

KÄYTTÄYTYMINEN TULIPALOSSA	NPD
VESITIIVIYS, ILMATIIVIYS	
- Vesitiiviys	Hyväksyttävä
- Ilmatiiviys	Hyväksyttävä
TEHO (NOSTOVAIKUTUS)	
- Kiinteiden aineiden läpäisy	Hyväksyttävä
- Paineenkestävyys	Hyväksyttävä
- Laskeutuvien aineiden hiukkasten	Hyväksyttävä
- Vähimmäisläpimitta	Hyväksyttävä
- Laitteiston asennuskorkeus	Hyväksyttävä
- Vähimmäiskapasiteetti	Hyväksyttävä
MEKAANINEN KESTÄVYYS	
- Kestävyys ja asennettavuus käyttöalueen mukaan, kapasiteetti, käyttöalue rakennuksissa	NPD
- Kestävyys asennettavuus käyttöalueen mukaan, kapasiteetti asennettavissa	Hyväksyttävä
MELUTASO	< 70 dB(A)
KESTÄVYYS	
- Rakenteellinen kestävyys	Hyväksyttävä
- Niiden aikana	Hyväksyttävä
- Mekaanisen käytön	Hyväksyttävä
VAARALLISET AINEET	NPD

CE 0197

JUNG PUMPEN G bH -J d (ie(. 4-6 33803 S ei hage , Ge a

13

452.12.1509 - 453.12.1509

EN 12050-1:2001
Instalacja przepompowni fekaliów

CI .i 108/2 ME (JP09347/5)	CI .i 108/2 M (JP09346/5)
CI .i 120/2 M (JP09877/5)	
CI .i 300 E (JP09496/0)	
CI .i 400 E (JP09770/5)	CI .i 400 (JP00637/9)
CI .i 400 E (JP09324/5)	CI .i 400 (JP09322/9)
CI .i 510/4 BW (JP09191/1)	CI .i 525/2 BW (JP09194/1)
CI .i 515/4 BW (JP09192/1)	CI .i 535/2 BW (JP09195/1)
CI .i 525/4 BW (JP09193/1)	CI .i 508/2 ME (JP43128/0)
CI .i 508/2 M (JP43129/0)	CI .i 520/2 M (JP43130/0)
CI .i 1010/4 BWE (JP09273/2)	CI .i 1025/2 BW (JP09461/1)
CI .i 1010/4 BW (JP09829/5)	CI .i 1035/2 BW (JP09462/1)
CI .i 1015/4 BW (JP09830/5)	CI .i 1008/2 ME (JP43131/0)
CI .i 1025/4 BW (JP09831/5)	CI .i 1008/2 M (JP43132/0)

CE 0197

JUNG PUMPEN G bH -J d (ie(. 4-6 33803 S ei hage , Ge a

13

452.12.1509 - 453.12.1509

EN 12050-1:2001
Čerpacie stanice odpadových vôd s obsahom fekálnych splaškov

cı .i 108/2 ME (JP09347/5)	cı .i 108/2 M (JP09346/5)
cı .i 120/2 M (JP09877/5)	
cı .i 300 E (JP09496/0)	
cı .i 400 E (JP09770/5)	cı .i 400 (JP00637/9)
cı .i 400 E (JP09324/5)	cı .i 400 (JP09322/9)
cı .i 510/4 BW (JP09191/1)	cı .i 525/2 BW (JP09194/1)
cı .i 515/4 BW (JP09192/1)	cı .i 535/2 BW (JP09195/1)
cı .i 525/4 BW (JP09193/1)	cı .i 508/2 ME (JP43128/0)
cı .i 508/2 M (JP43129/0)	cı .i 520/2 M (JP43130/0)
cı .i 1010/4 BWE (JP09273/2)	cı .i 1025/2 BW (JP09461/1)
cı .i 1010/4 BW (JP09829/5)	cı .i 1035/2 BW (JP09462/1)
cı .i 1015/4 BW (JP09830/5)	cı .i 1008/2 ME (JP43131/0)
cı .i 1025/4 BW (JP09831/5)	cı .i 1008/2 M (JP43132/0)
cı .i 1020/2 M (JP43133/0)	
cı .i 1210/4 BW (JP09168/2)	cı .i 1225/2 BW (JP09171/2)
cı .i 1215/4 BW (JP09169/2)	cı .i 1235/2 BW (JP09172/2)
cı .i 1225/4 BW (JP09170/2)	

Zbe a a ı a ick . e a ie ı d adı ch d be fek ch a ı d adı ch d ı b ahı fek ch a kı ı ed c ı ı e d ia

REAKCIA PO AS PO IARU	NPD
VODOTESNOS , VZDUCHOTESNOS	
- ı dı e ı	ı iadk
- achı be e ı	ı iadk
INNOS (INOK SANIA)	
- dı a a e ch. a c	ı iadk
- ı b ı jk	ı iadk
- i i e ı e ac ch ede	ı iadk
- i i a ch ı ie ı k	ı iadk
- ı i i iechı d	ı iadk
- i i i kı ı bje	ı iadk
MECHANICK PEVNOS	
- ı ı a k a abi i a be ej dı b e ı a ie i ı b dı	NPD
- k a abi i a be ej dı b e ı a ie ci b dı	ı iadk
HLADINA HLUKU	70 dB (A)
TRVANLIVOS	
- k ej abi i	ı iadk
- ed aj ch i kı	ı iadk
- echa ickej e ı i	ı iadk
NEBEZPE N L TKY	NPD

CE 0197

JUNG PUMPEN G bH -J d (ie(. 4-6 33803 S ei hage , Ge a

13

452.12.1509 - 453.12.1509

EN 12050-1:2001
Fekáliatartalmú szennyvizek átemelői

cı .i 108/2 ME (JP09347/5)	cı .i 108/2 M (JP09346/5)
cı .i 120/2 M (JP09877/5)	
cı .i 300 E (JP09496/0)	
cı .i 400 E (JP09770/5)	cı .i 400 (JP00637/9)
cı .i 400 E (JP09324/5)	cı .i 400 (JP09322/9)
cı .i 510/4 BW (JP09191/1)	cı .i 525/2 BW (JP09194/1)
cı .i 515/4 BW (JP09192/1)	cı .i 535/2 BW (JP09195/1)
cı .i 525/4 BW (JP09193/1)	cı .i 508/2 ME (JP43128/0)
cı .i 508/2 M (JP43129/0)	cı .i 520/2 M (JP43130/0)
cı .i 1010/4 BWE (JP09273/2)	cı .i 1025/2 BW (JP09461/1)
cı .i 1010/4 BW (JP09829/5)	cı .i 1035/2 BW (JP09462/1)
cı .i 1015/4 BW (JP09830/5)	cı .i 1008/2 ME (JP43131/0)
cı .i 1025/4 BW (JP09831/5)	cı .i 1008/2 M (JP43132/0)
cı .i 1020/2 M (JP43133/0)	
cı .i 1210/4 BW (JP09168/2)	cı .i 1225/2 BW (JP09171/2)
cı .i 1215/4 BW (JP09169/2)	cı .i 1235/2 BW (JP09172/2)
cı .i 1225/4 BW (JP09170/2)	

Fek ia e e e fek ia a a e g j e e e- e a i a ı d i fe e

VISELKED S T Z ESET N	NPD
V Z LL S G, L G TERESZT S	
- V i g	Megfe e
- S ag e e g	Megfe e
HAT KONYS G (EMEL HAT S)	
- S i d a agı k a	Megfe e
- C c a akı k	Megfe e
- A e e kek i i e ei	Megfe e
- A a i i eber ge	Megfe e
- A be e de abad, i i e e e	Megfe e
- M i ha ı	Megfe e
MECHANIKAI SZIL RDS G	
- A g j a e he he ge k abi i - a e eke k i ha a hı	NPD
- A g j a k abi i a e eke be i ha a hı	Megfe e
ZAJSZINT	70 dB(A)
TART SS G	
- a k abi i a ı ga	Megfe e
- a e ha a ı ga	Megfe e
- a echa ikai i d g a ı ga	Megfe e
VESZ LYES ANYAGOK	NPD

CE 0197

JUNG PUMPEN G bH -J d / ie/ . 4-6 33803 S ei hage , Ge a

13

452.12.1509 - 453.12.1509

EN 12050-1:2001
Stație de pompare ape uzate cu materii fecale

cı .i 108/2 ME (JP09347/5)	cı .i 108/2 M (JP09346/5)
cı .i 120/2 M (JP09877/5)	
cı .i 300 E (JP09496/0)	
cı .i 400 E (JP09770/5)	cı .i 400 (JP00637/9)
cı .i 400 E (JP09324/5)	cı .i 400 (JP09322/9)
cı .i 510/4 BW (JP09191/1)	cı .i 525/2 BW (JP09194/1)
cı .i 515/4 BW (JP09192/1)	cı .i 535/2 BW (JP09195/1)
cı .i 525/4 BW (JP09193/1)	cı .i 508/2 ME (JP43128/0)
cı .i 508/2 M (JP43129/0)	cı .i 520/2 M (JP43130/0)
cı .i 1010/4 BWE (JP09273/2)	cı .i 1025/2 BW (JP09461/1)
cı .i 1010/4 BW (JP09829/5)	cı .i 1035/2 BW (JP09462/1)
cı .i 1015/4 BW (JP09830/5)	cı .i 1008/2 ME (JP43131/0)
cı .i 1025/4 BW (JP09831/5)	cı .i 1008/2 M (JP43132/0)
cı .i 1020/2 M (JP43133/0)	
cı .i 1210/4 BW (JP09168/2)	cı .i 1225/2 BW (JP09171/2)
cı .i 1215/4 BW (JP09169/2)	cı .i 1235/2 BW (JP09172/2)
cı .i 1225/4 BW (JP09170/2)	

Cı .ec a ea i ı a ea a ı a de a e a e f a e ii feca e i a e a e c a e ii feca e dea a i e i a i ı ibi a a e ı a e di i e de ca a i a e

COMPORTAMENTUL N CAZ DE INCENDIU	NPD
IMPERMEABILITATE LA AP , ETAN EITATE LA AER	
- I e eabi i a e a a	Re i
- E a ei a e a i ı i	Re i
EFICACITATE (EFICIEN DE POMPARE)	
- T a ı de a e ia e ı ide	Re i
- Racı d i ea	Re i
- Di e i i i e a e cı d c e ı de e i a e	Re i
- Vi e a de c ge e i i	Re i
- T ece ea i i ibe a i a a iei	Re i
- Ca aci a e i i abi i i	Re i
REZISTEN A MECANIC	
- Ca aci a ea ı a i abi i a ea c a a e e - ı i cı ec ı e i a ea afa a c di i ı	NPD
- S abi i a ea c a a e e ı i cı ec ı e i a ea i e ii c di i ı	Re i
NIVEL DE ZGOMOT	70 dB(A)
DURABILITATEA	
- S abi i a ea c a	Re i
- Eficie de ı a e	Re i
- Re i e a eca ic	Re i
SUBSTAN E PERICULOASE	NPD

PENTAIR **JUNG PUMPEN**

EU-Konformitätserklärung
EU-Prohlášeni o shodě
EU-Overensstemmelseserklæring
EU-Declaration of Conformity
EU-Vaatimustenmukaisuusvakuutus
EU-Déclaration de Conformité
EU-Megfelelőségi nyilatkozat
EU-Dichiarazione di conformità
EU-Conformiteitsverklaring
EU-Deklaracja zgodności
EU-Declarație de conformitate
EU-Vyhlásenie o zhode
EU-Försäkran om överensstämmelse

DE · Richtlinien - Harmonisierte Normen
CS · Směrnice - Harmonizované normy
DA · Direktiv - Harmoniseret standard
EN · Directives - Harmonised standards
FI · Direktiivi - Yhdenmukaistettu standardi
FR · Directives - Normes harmonisées
HU · Irányelve - Harmonizá szabványok
IT · Direttive - Norme armonizzate
NL · Richtlijnen - Geharmoniseerde normen
PL · Dyrektywy - Normy zharmonizowane
RO · Directivă - Norme coroborate
SK · Smernice - Harmonizované normy
SV · Direktiv - Harmoniserade normer

• **2006/42/EG**	(MD)	**EN 809:1998/AC:2010, EN ISO 12100:2010, EN 60335-1:2012/AC:2014**
• **2011/65/EU**	(RoHS)	
• **2014/30/EU**	(EMC)	**EN 55014-1:2006/A2:2011, EN 55014-2:1997/A2:2008, EN 61000-3-2:2014, EN 61000-3-3:2013**
• **2014/34/EU**	(ATEX)	**EN 1127-1:2011**

JUNG PUMPEN GmbH - Industriestr. 4-6 - 33803 Steinhagen - Germany - www.jung-pumpen.de

DE · Wir erklären in alleiniger Verantwortung, dass das Produkt den aufgeführten Richtlinien entspricht.
CS · Prohlašujeme na svou výlučnou odpovědnost, že výrobek odpovídá jmenovaným směrnicím.
DA · Vi erklærer under ansvar at produktet i overensstemmelse med de retningslinjer
EN · We hereby declare, under our sole responsibility, that the product is in accordance with the specified Directives.
FI · Me vakuutamme omalla vastuullamme, että tuote täyttää ohjeita.
FR · Nous déclarons sous notre propre responsabilité que le produit répond aux directives.
HU · Kizárólagos felelősségünk tudatában kijelentjük, hogy ez a termék megfelel az Európai Unió fentnevezett irányelveinek.
IT · Noi dichiariamo sotto la nostra esclusiva responsabilità che il prodotto è conforme alle direttive citate
NL · Wij verklaren geheel onder eigen verantwoordelijkheid dat het product voldoet aan de gestelde richtlijnen.
PL · Z pełną odpowiedzialnością oświadczamy, że produkt odpowiada postanowieniom wymienionych dyrektyw.
RO · Declarăm pe proprie răspundere că produsul corespunde normelor prevăzute de directivele mai sus menționate.
SK · Na výlučnú zodpovednosť vyhlasujeme, že výrobok spĺňa požiadavky uvedených smerníc.
SV · Vi försäkrar att produkten på vårt ansvar är utförd enligt gällande riktlinjer.

compli 300 E (JP09496/0)
compli 400 E (JP09770/5)
compli 400 E (JP09324/5)
compli 400 (JP00637/9)
compli 400 (JP09322/9)
compli 510/4 BW (JP09191/1)
compli 515/4 BW (JP09192/1)
compli 525/4 BW (JP09193/1)
compli 525/2 BW (JP09194/1)
compli 535/2 BW (JP09195/1)
compli 108/2 ME (JP09347/5)
compli 108/2 M (JP09346/5)
compli 120/2 M (JP09877/5)
compli 508/2 ME (JP43128/0)
compli 508/2 M (JP43129/0)
compli 520/2 M (JP43130/0)

DE · Weitere normative Dokumente CS · Jinými normativními dokumenty DA · Andre normative dokumenter EN · Other normative documents FI · Muiden normien FR · Autres documents normatifs HU · Egyéb szabályozó dokumentumokban leírtaknak IT · Altri documenti normativi NL · Verdere normatieve documenten PL · Innymi dokumentami normatywnymi RO · Alte acte normative SV · Vidare normerande dokument SK · Iným záväzným dokumentom:

EN 50274:2002/AC:2009,
EN 60335-2-41:2003/A2:2010,
TRBS 2153, CLC/TR 50404

DE · Bevollmächtigter für technische Dokumentation CS · Oprávněná osoba pro technickou dokumentaci DA · Autoriseret person for teknisk dokumentation EN · Authorized person for technical documentation FI · Valtuutettu henkilö tekninen dokumentaatio FR · Personne autorisée à la documentation technique HU · Hivatalos személy műszaki dokumentáció IT · Persona abilitata per la documentazione tecnica NL · Bevoegd persoon voor technische documentatie PL · Pełnomocnik ds. dokumentacji technicznej RO · Persoană autorizată pentru documentatiei tehnice SV · Auktoriserad person för teknisk dokumentation SK · Oprávnená osoba pre technickú dokumentáciu:

JUNG PUMPEN - Stefan Sirges - Industriestr. 4-6 - 33803 Steinhagen

Steinhagen, 10-01-2017

Stefan Sirges, General Manager

i.V.
Rüdiger Rokohl, Sales Manager

CE 352-13-1701

PENTAIR **JUNG PUMPEN**

EU-Konformitätserklärung
EU-Prohlášeni o shodě
EU-Overensstemmelseserklæring
EU-Declaration of Conformity
EU-Vaatimustenmukaisuusvakuutus

EU-Déclaration de Conformité
EU-Megfelelőségi nyilatkozat
EU-Dichiarazione di conformità
EU-Conformiteitsverklaring
EU-Deklaracja zgodności

EU-Declarație de conformitate
EU-Vyhlásenie o zhode
EU-Försäkran om överensstämmelse

DE · Richtlinien - Harmonisierte Normen
CS · Směrnice - Harmonizované normy
DA · Direktiv - Harmoniseret standard
EN · Directives - Harmonised standards
FI · Direktiivi - Yhdenmukaistettu standardi
FR · Directives - Normes harmonisées
HU · Irányelve - Harmonizá szabványok
IT · Direttive - Norme armonizzate
NL · Richtlijnen - Geharmoniseerde normen
PL · Dyrektywy - Normy zharmonizowane
RO · Directivă - Norme coroborate
SK · Smernice - Harmonizované normy
SV · Direktiv - Harmoniserade normer

• **2006/42/EG**	(MD)	**EN 809:1998/AC:2010, EN ISO 12100:2010, EN 60335-1:2012/AC:2014**
• **2011/65/EU**	(RoHS)	
• **2014/30/EU**	(EMC)	**EN 55014-1:2006/A2:2011, EN 55014-2:1997/A2:2008, EN 61000-3-2:2014, EN 61000-3-3:2013**
• **2014/34/EU**	(ATEX)	**EN 1127-1:2011**

JUNG PUMPEN GmbH - Industriestr. 4-6 - 33803 Steinhagen - Germany - www.jung-pumpen.de

DE · Wir erklären in alleiniger Verantwortung, dass das Produkt den aufgeführten Richtlinien entspricht.
CS · Prohlašujeme na svou výlučnou odpovědnost, že výrobek odpovídá jmenovaným směrnicím.
DA · Vi erklærer under ansvar at produktet i overensstemmelse med de retningslinjer
EN · We hereby declare, under our sole responsibility, that the product is in accordance with the specified Directives.
FI · Me vakuutamme omalla vastuullamme, että tuote täyttää ohjeita.
FR · Nous déclarons sous notre propre responsabilité que le produit répond aux directives.
HU · Kizárólagos felelősségünk tudatában kijelentjük, hogy ez a termék megfelel az Európai Unió fentnevezett irányelveinek.
IT · Noi dichiariamo sotto la nostra esclusiva responsabilità che il prodotto è conforme alle direttive citate
NL · Wij verklaren geheel onder eigen verantwoordelijkheid dat het product voldoet aan de gestelde richtlijnen.
PL · Z pełną odpowiedzialnością oświadczamy, że produkt odpowiada postanowieniom wymienionych dyrektyw.
RO · Declarăm pe proprie răspundere că produsul corespunde normelor prevăzute de directivele mai sus menționate.
SK · Na výlučnú zodpovednosť vyhlasujeme, že výrobok spĺňa požiadavky uvedených smerníc.
SV · Vi försäkrar att produkten på vårt ansvar är utförd enligt gällande riktlinjer.

compli 1010/4 BWE (JP09273/2)
compli 1010/4 BW (JP09829/5)
compli 1015/4 BW (JP09830/5)
compli 1025/4 BW (JP09831/5)
compli 1025/2 BW (JP09461/1)
compli 1035/2 BW (JP09462/1)
compli 1008/2 ME (JP43131)
compli 1008/2 M (JP43132)
compli 1020/2 M (JP43133)
compli 1210/4 BW (JP09168/2)
compli 1215/4 BW (JP09169/2)
compli 1225/4 BW (JP09170/2)
compli 1225/2 BW (JP09171/2)
compli 1235/2 BW (JP09172/2)
compli 1525/4 C1 (JP09181/1)
compli 1535/4 C1 (JP09182/1)
compli 1555/4 C5 (JP09183/1)
compli 1575/4 C5 (JP09184/1)
compli 1575/4 B6 (JP09185/1)
compli 1535/2 B2 (JP45933)
compli 1555/2 B2 (JP45934)
compli 1575/2 B5 (JP45141/1)
compli 15100/2 B5 (JP45142/1)
compli 15200/2 B6 (JP45935)
compli 2525/4 C1 (JP09186/1)
compli 2535/4 C1 (JP09187/1)
compli 2555/4 C5 (JP09188/1)
compli 2575/4 C5 (JP09189/1)
compli 2575/4 B6 (JP09190/1)
compli 2535/2 B2 (JP45936)
compli 2555/2 B2 (JP45937)
compli 2575/2 B5 (JP45938)
compli 25100/2 B5 (JP45939)
compli 25200/2 B6 (JP45940)

DE · Weitere normative Dokumente CS · Jinými normativními dokumenty DA · Andre normative dokumenter EN · Other normative documents FI · Muiden normien FR · Autres documents normatifs HU · Egyéb szabályozó dokumentumokban leírtaknak IT · Altri documenti normativi NL · Verdere normatieve documenten PL · Innymi dokumentami normatywnymi RO · Alte acte normative SV · Vidare normerande dokument SK · Iným záväzným dokumentom:

EN 50274:2002/AC:2009,
EN 60335-2-41:2003/A2:2010,
TRBS 2153, CLC/TR 50404

DE · Bevollmächtigter für technische Dokumentation CS · Oprávněná osoba pro technickou dokumentaci DA · Autoriseret person for teknisk dokumentation EN · Authorized person for technical documentation FI · Valtuutettu henkilö tekninen dokumentaatio FR · Personne autorisée à la documentation technique HU · Hivatalos személy műszaki dokumentáció IT · Persona abilitata per la documentazione tecnica NL · Bevoegd persoon voor technische documentatie PL · Pełnomocnik ds. dokumentacji technicznej RO · Persoană autorizată pentru documentatiei tehnice SV · Auktoriserad person för teknisk dokumentation SK · Oprávnená osoba pre technickú dokumentáciu:

JUNG PUMPEN - Stefan Sirges - Industriestr. 4-6 - 33803 Steinhagen

Steinhagen, 10-01-2017

Stefan Sirges, General Manager

i.V.
Rüdiger Rokohl, Sales Manager

CE 353-14-1701

PENTAIR

JUNG PUMPEN G bH - d ier . 4-6 - 33803 S ei hage - De ch d
Te .. +49 5204 170 - Fa +49 5204 80368 - eMai kd@j g- e .de

PENTAIR WATER ITALY S . - Via Ma acci , 13 - 56010 L g a - Pi a - l a ia
Te .. +39 050 716 111 - Fa +39 050 716 801 - eMai . i fi@j g- e .i

PENTAIR WATER POLSKA S . . - . P ì 21 - 41-200 S a iec - P ka
Te .. +48 32 295 1200 - Fa +48 32 295 1201 i fi ..j g e @ e ai .c